МЕЖГОСУДАРСТВЕННЫЙ СТАНДАРТ

ТЕЛЕЖКИ ГРУЗОВЫЕ С ПОДЪЕМНЫМИ УСТРОЙСТВАМИ

ТИПЫ. ОСНОВНЫЕ ПАРАМЕТРЫ И РАЗМЕРЫ

Издание официальное

БЗ 8—98

ИПК ИЗДАТЕЛЬСТВО СТАНДАРТОВ
Москва

gost.e-ecolog.ru

УДК 629.111.316:006.354 Группа Г86

МЕЖГОСУДАРСТВЕННЫЙ СТАНДАРТ

ТЕЛЕЖКИ ГРУЗОВЫЕ С ПОДЪЕМНЫМИ УСТРОЙСТВАМИ

Типы, основные параметры и размеры

ГОСТ 12847—67

Cargo-trucks with lifting devices.
Types, basic parameters and dimensions

ОКП 31 7112

Дата введения 01.01.69

1. Настоящий стандарт распространяется на грузовые тележки с подъемными устройствами грузоподъемностью от 125 до 1250 кг, транспортируемые вручную или буксирными механизмами по твердым и ровным покрытиям со скоростью не более 5 км/ч, предназначенные для механизации погрузочно-разгрузочных работ, штабелирования и перевозки грузов.

2. Тележки с подъемными устройствами должны изготовляться следующих типов, указанных в табл. 1.

Таблица 1

Обозначение типов	Наименование и характеристика	Номинальная грузоподъемность, кг	Область применения
1	Тележки с подъемными вилами	250; 500; 1250	Погрузочно-разгрузочные работы и транспортирование грузов на стандартных поддонах и в таре в складах, эстакадах, цехах предприятий, железнодорожных вагонах
2	Тележки с подъемной платформой	250; 500; 1000	Погрузочно-разгрузочные работы и транспортирование грузов на специальных поддонах и подставках в складах, цехах предприятий
3	Тележки-штабелеры	125; 250; 500	Погрузочно-разгрузочные работы, штабелирование и транспортирование грузов на стандартных поддонах и в таре в складах, цехах предприятий
4	Тележки-столы	250; 500; 1000	Погрузочно-разгрузочные и ремонтные работы, транспортирование грузов в складах, цехах предприятий
5	Тележки-краны	250; 500; 1000	

(Измененная редакция, Изм. № 1).

3. Основные параметры и размеры тележек типа 1 должны соответствовать черт. 1 и табл. 2.

Издание официальное Перепечатка воспрещена

© ИПК Издательство стандартов, 1999
Переиздание с Изменениями

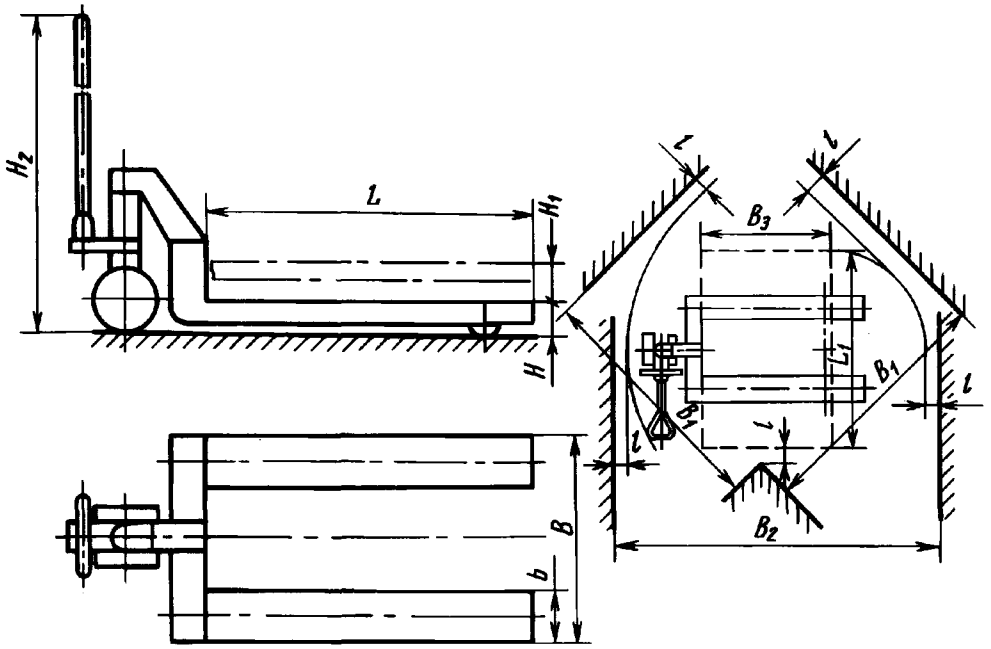

Черт. 1

Примечание. Чертеж не предопределяет конструкцию тележек.

Таблица 2

Наименование основных параметров и размеров		Нормы по типоразмерам				
		11	12	13	14	15
Номинальная грузоподъемность, кг		250	500		1250	
Высота поверхности вил от пола H, мм, не более		85				
Высота подъема груза H_1, мм		125				
Высота рукоятки от пола H_2, мм, не более		1500				
Расстояние от края тележки до стенки при развороте l, мм		100				
Размеры вил, мм	Длина L	800	1000	1250	1000	1250
	Общая ширина B	не более 560	560			
	Ширина b, не более	160				
Наименьшая ширина проездов B_1, пересекающихся под углом 90 °, мм		1400	1600			
Наименьшая ширина проездов B_2 при развороте тележки на 90 °, мм		1900	2300			
Наибольший размер транспортируемого груза, мм	Длина L_1	800	1200			
	Ширина B_3	600	800			
Масса тележки, кг, не более		70	80		100	

Пример условного обозначения тележки типа 1, номинальной грузоподъемностью 500 кг, с длиной вил L = 1250 мм:

Тележка 13 ГОСТ 12847—67

4. Основные параметры и размеры тележек типа 2 должны соответствовать черт. 2 и табл. 3.

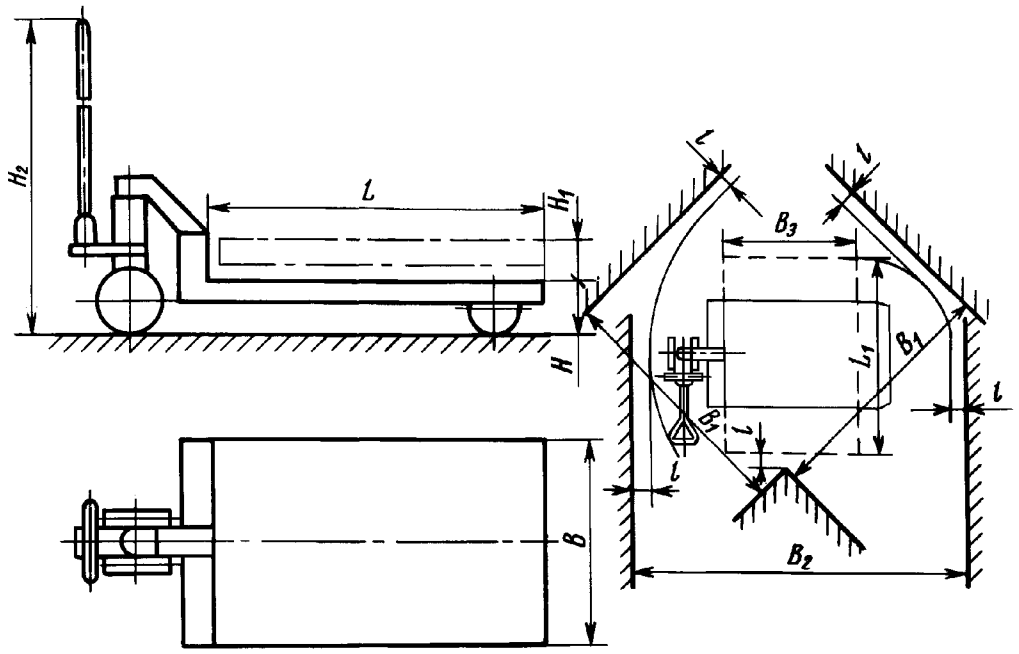

Черт. 2

Примечание. Чертеж не предопределяет конструкцию тележек.

Таблица 3

Наименование основных параметров и размеров		Нормы по типоразмерам				
		21	22	23	24	25
Номинальная грузоподъемность, кг		250		500	1000	
Высота поверхности платформы от пола H, мм		125		160		200
Высота подъема груза H_1, мм		80—125				
Высота рукоятки от пола H_2, мм, не более		1500				
Расстояние от края тележки до стенки при развороте l, мм		100				
Габаритные платформы, мм	Длина L	630	800	630	800	1250
	Ширина B	400	630	400	630	800
Наименьшая ширина проездов B_1, пересекающихся под углом 90 °, мм		1300	1700			
Наименьшая ширина проездов B_2, при развороте тележки на 90 °, мм		1800	2300			
Наибольший размер транспортируемого груза, мм	Длина L_1	800	1200			
	Ширина B_3	600	800			
Масса тележки, кг, не более		60		80	100	

Пример условного обозначения тележки типа 2, номинальной грузоподъемностью 1000 кг, с платформой длиной L = 800 мм, шириной B = 630 мм и высотой от пола H = 160 мм:

Тележка 24 ГОСТ 12847—67

5. Основные параметры и размеры тележек типа 3 должны соответствовать черт. 3 и табл4.

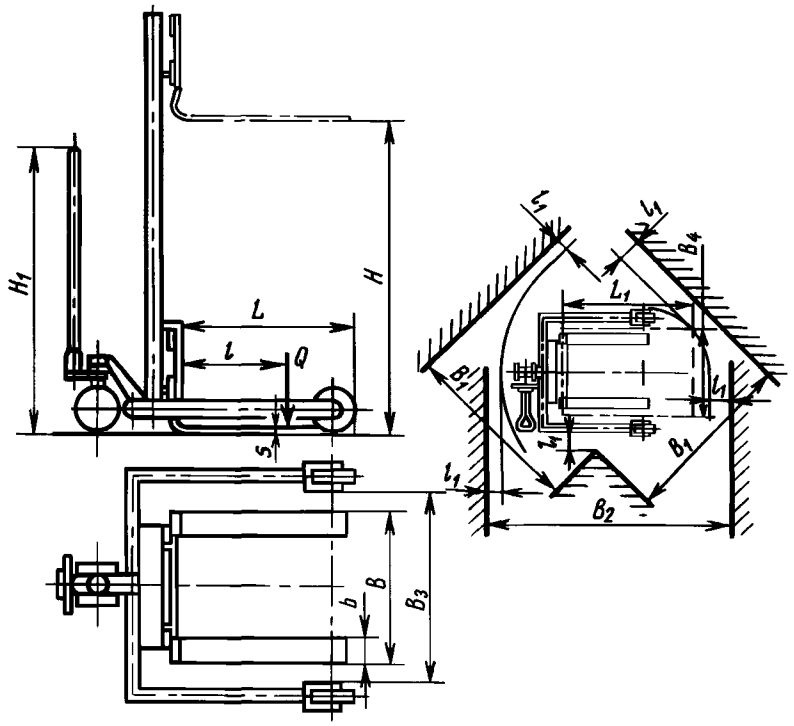

Черт. 3

Примечание. Чертеж не предопределяет конструкцию тележек.

Таблица 4

Наименование основных параметров и размеров			Нормы по типоразмерам		
			31	32	33
Номинальная грузоподъемность,кг			125	250	500
Расстояние центра тяжести груза от спинки вил l,мм,не более			400		600
Высота подъема груза H,мм			1500		1800
Высота рукоятки от пола H_1,мм,не более			1500		
Расстояние от края тележки до стенки при развороте l_1,мм			100		
Размеры вил,мм	Длина L,не более		600		800
	Общая ширина вил B	наименьшая	320		
		наибольшая	600		750
	Ширина b,не более		160		
	Толщина s,не более		50		
Ширина рамы тележки-штабелера в свету B_3,мм			700		900
Наименьшая ширина проездов B_1,пересекающихся под углом 90 °,мм			1400		1700
Наименьшая ширина проездов B_2 при развороте тележки-штабелера на 90 °,мм			2000		2500
Наибольший размер штабелируемого груза,мм		Длина L_1	800		1200
		Ширина B_4	600		800
Масса тележки,кг,не более			80	170	250

Пример условного обозначения тележки типа 3,номинальной грузоподъемностью 500 кг,с высотой подъема H = 1800 мм:

Тележка 33 ГОСТ 12847—67

6. Основные параметры и размеры тележек типа 4 должны соответствовать черт. 4 и табл5.

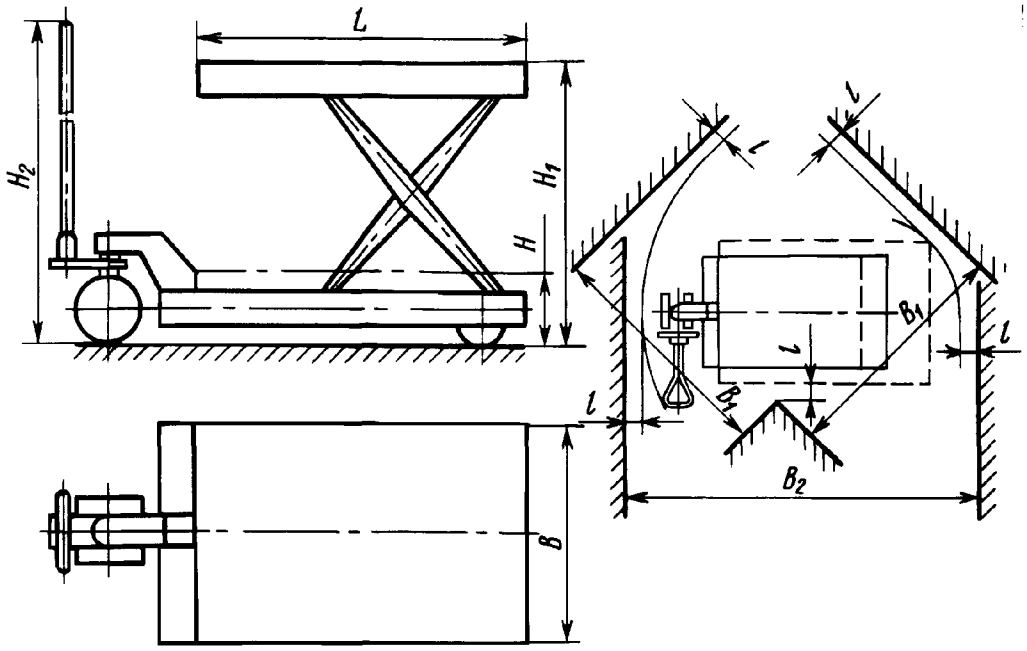

Черт. 4

Примечание. Чертеж не предопределяет конструкцию тележек.

Таблица 5

Наименование основных параметров и размеров		Нормы по типоразмерам				
		41	42	43	44	45
Номинальная грузоподъемность, кг		250	500		1000	
Высота поверхности стола от пола H, мм, не более		350				
Высота подъема поверхности стола от пола H_1, мм, не более		1000	1250			
Высота рукоятки от пола H_2, мм, не более		1500				
Расстояние от края тележки до стенки при развороте l, мм		100				
Габариты платформы стола, мм	Длина L	800		1250	800	1250
	Ширина B	630		800	630	800
Наименьшая ширина проездов B_1, пересекающихся под углом 90 °, мм		1300		1550	1300	1550
Наименьшая ширина проездов B_2 при развороте тележки 90 °, мм		1900		2400	1900	2400
Масса тележки, кг, не более		150	250		300	

Пример условного обозначения тележки типа 4, номинальной грузоподъемностью 500 кг, с платформой стола длиной L = 1250 мм и шириной B = 800 мм:

Тележка 43 ГОСТ 12847—67

7. Основные параметры и размеры тележек типа 5 должны соответствовать черт. 5 и табл6.

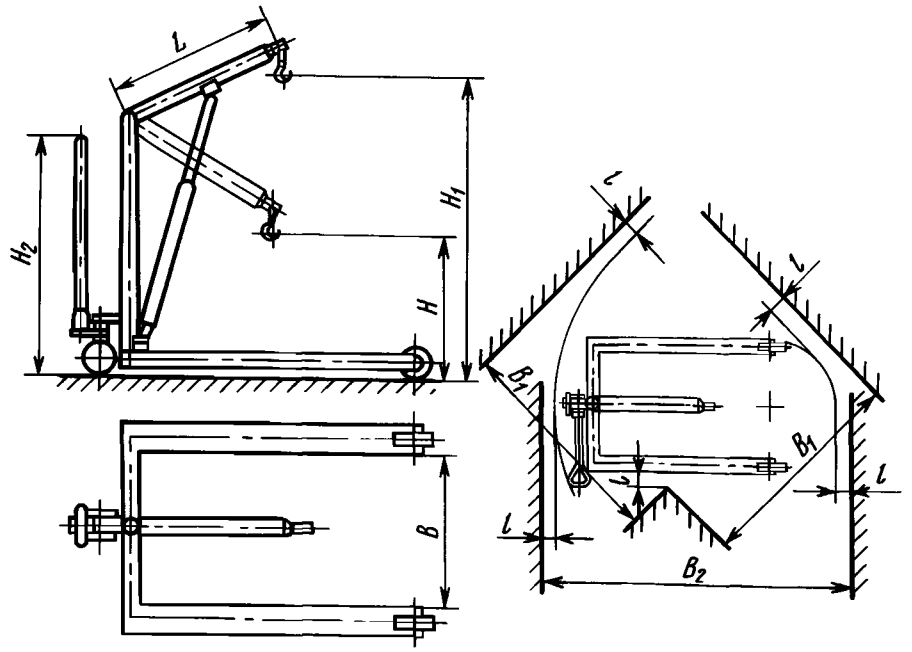

Черт. 5

Примечание. Чертеж не предопределяет конструкцию тележек.

Таблица 6

Наименование основных параметров и размеров	Нормы по типоразмерам		
	51	52	53
Номинальная грузоподъемность, кг	250	500	1000
Высота крюка от пола H, мм, не более	600	700	
Высота подъема крюка от пола H_1, мм, не более	2000	2500	
Высота рукоятки от пола H_2, мм, не более	1500		
Расстояние от края тележки до стенки при развороте l, мм	100		
Вылет стрелы L, мм, не менее	1000	1250	
Ширина рамы тележки-крана в свету B, мм	800	900	
Наименьшая ширина проездов B_1, пересекающихся под углом 90 °, мм	1600	1800	
Наименьшая ширина проездов B_2 при развороте тележки-крана на 90 °, мм	2600	2800	
Масса тележки, кг, не более	100	150	250

Пример условного обозначения тележки типа 5, номинальной грузоподъемностью 500 кг, с высотой подъема крюка H_1 = 2500 мм:

Тележка 52 ГОСТ 12847—67

3—7. **(Измененная редакция, Изм. № 1, 2).**

8. Типы, основные параметры и размеры колес — по ГОСТ 11112; массивные шины — по ГОСТ 5883.

Примечание. Для задних колес тележек типа 1 допускается применять специальные типы колес.

9. **(Исключен, Изм. № 1).**

ИНФОРМАЦИОННЫЕ ДАННЫЕ

1. **РАЗРАБОТАН И ВНЕСЕН Министерством автомобильного и сельскохозяйственного машиностроения СССР**

   РАЗРАБОТЧИКИ

   Р.Д. Антипов, Р.Д. Серова, Г.П. Рындин, В.И. Лагункова, А.В. Балякин

2. **УТВЕРЖДЕН И ВВЕДЕН В ДЕЙСТВИЕ Постановлением Комитета стандартов, мер и измерительных приборов при Совете Министров СССР от 18.04.67**

3. **ССЫЛОЧНЫЕ НОРМАТИВНО-ТЕХНИЧЕСКИЕ ДОКУМЕНТЫ**

Обозначение НТД, на который дана ссылка	Номер пункта
ГОСТ 5883—89	8
ГОСТ 11112—70	8

4. **Ограничение срока действия снято по протоколу № 5—94 Межгосударственного Совета по стандартизации, метрологии и сертификации (ИУС 11—12—94)**

5. **ПЕРЕИЗДАНИЕ (декабрь 1998 г.) с Изменениями № 1, 2, утвержденными в декабре 1985 г., июне 1990 г. (ИУС 4—86, 9—90)**

Редактор *Р.Г. Говердовская*
Технический редактор *Л.А. Кузнецова*
Корректор *В.И. Кануркина*
Компьютерная верстка *Л.А. Круговой*

Изд. лиц. № 021007 от 10.08.95. Сдано в набор 27.01.99. Подписано в печать 18.02.99. Усл. печ. л. 0,93. Уч.-изд. л. 0,83.
Тираж 162 экз. С2023. Зак. 136.

ИПК Издательство стандартов, 107076, Москва, Колодезный пер., 14.
Набрано в Издательстве на ПЭВМ
Филиал ИПК Издательство стандартов — тип. "Московский печатник", Москва, Лялин пер., 6.
Плр № 080102

gost.e-ecolog.ru