УДК

Группа Г 43

ОТРАСЛЕВОЙ СТАНДАРТ

ШТУЦЕРА ИЗ ДВУХСЛОЙНЫХ СТАЛЕЙ С ПРИВАРНЫМИ ВСТЫК ФЛАНЦАМИ И НАПЛАВЛЕННОЙ УПЛОТНИТЕЛЬНОЙ ПОВЕРХНОСТЬЮ С ПАЗОМ НА Ру 4,0 МПа
Конструкция и размеры

ОСТ 26-02-2045-79

Введен впервые

ОКП 36 8300

Письмом Минхиммаша
от _____ 198 г. № ____

Срок действия
с 01.01.1981 г.
до 01.01.1991 г.

Несоблюдение стандарта преследуется по закону

1. Настоящий стандарт распространяется на штуцера из двухслойных сталей с приварными встык фланцами и наплавленной уплотнительной поверхностью с пазом на условный проход Ду от 150 до 500 мм, условное давление Ру 4,0 МПа (40 кгс/см^2) и температуру от минус 60 до 560^{0}С.

2. Конструкция и размеры штуцеров должны соответствовать указанным на чертеже и в таблице.

3. Материал, технические требования и маркировка штуцеров по ОСТ 26-02-2053-79.

ГР 813854I
Издание официальное от 11.09.79

Перепечатка воспрещена

ание с Изменением № 1

gost.e-ecolog.ru

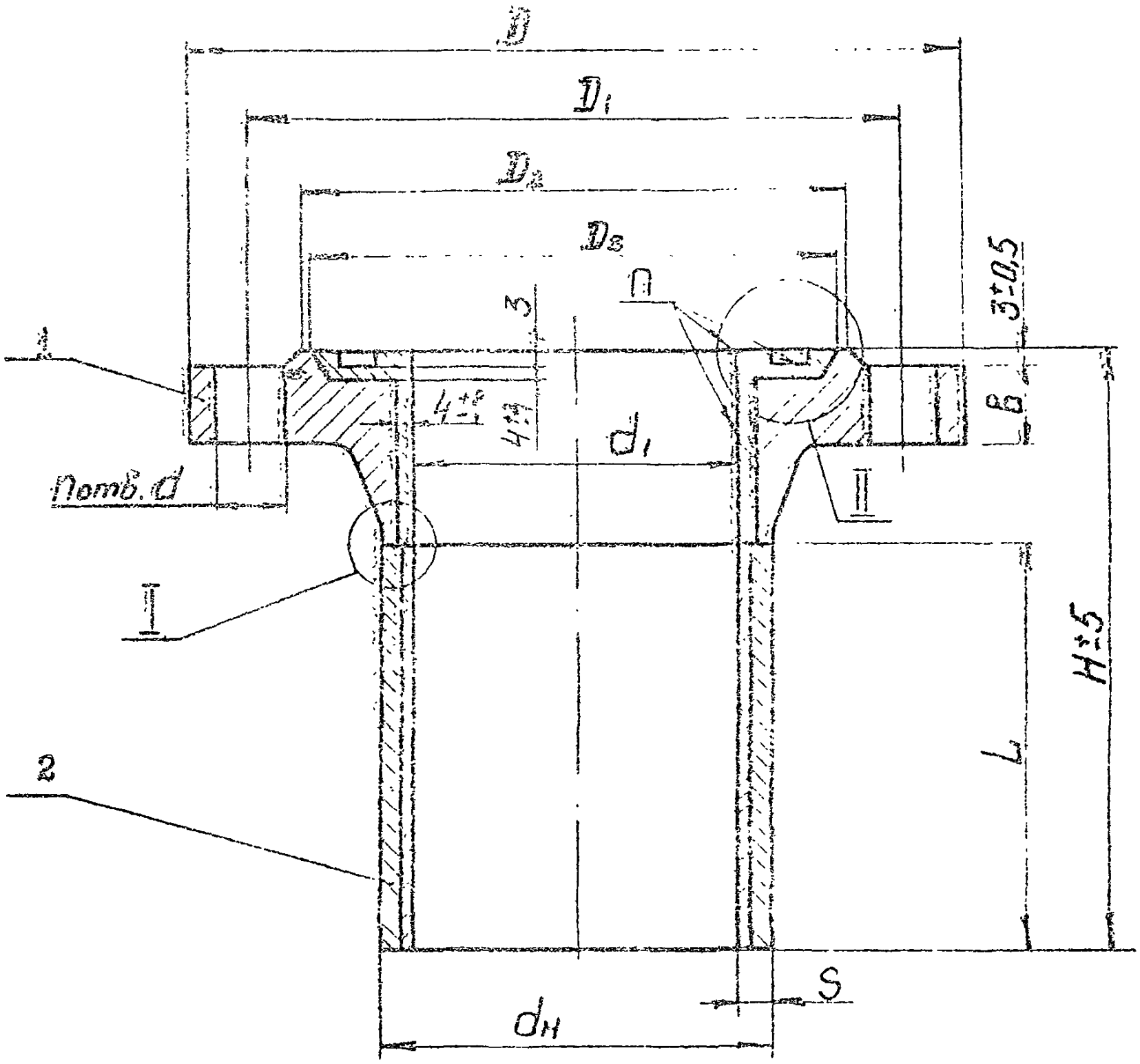

I

$D_y \leq 250$ мм

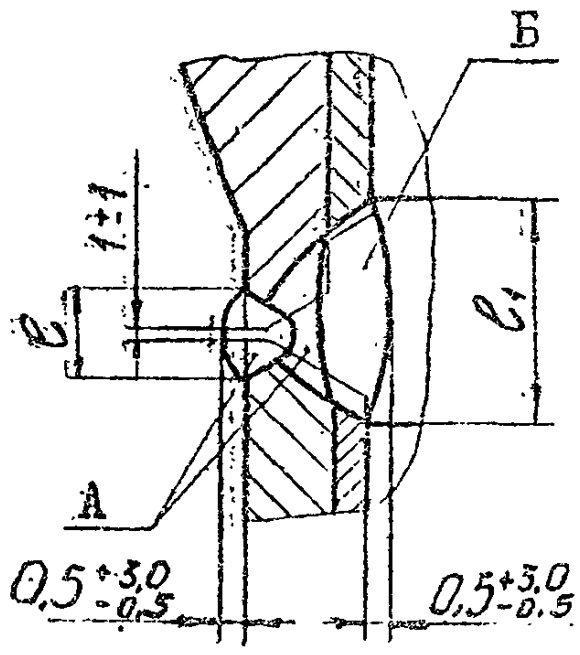

I

$D_y \geq 300$ мм

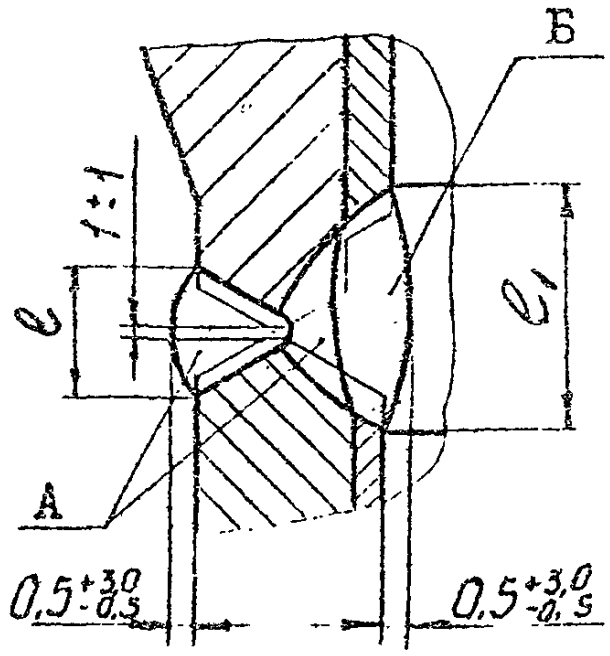

II

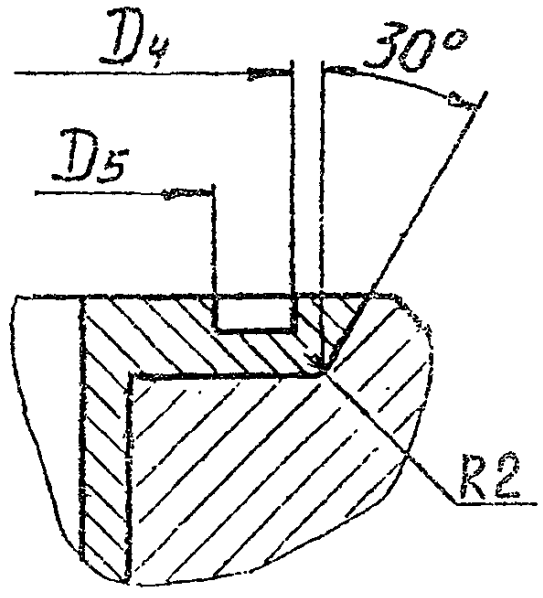

1– фланец; 2– патрубок.

Разделка фланцев под сварку

Ду ≤ 250 мм

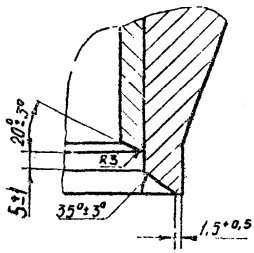

Ду ≥ 300 мм

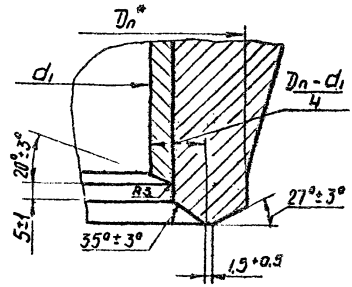

Разделка патрубков под сварку

Ду ≤ 250 мм

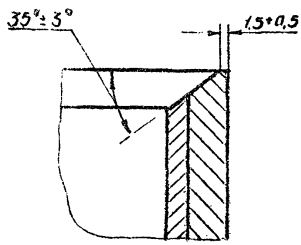

Ду ≥ 300 мм

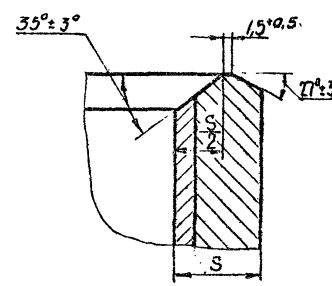

А – присадочный материал перлитного класса;

Б – присадочный материал аустенитного класса;

Dn* – по ГОСТ 12821-80.

Размеры в мм

D_y	D	D_1	D_2	D_3	D_4	D_5	d_1	$d_н$	S	d	n	b	L	H	ℓ, не более	ℓ_4, не менее	Масса, кг: наплавленного металла: углеродистого	Масса, кг: наплавленного металла: аустенитного	Масса, кг: общая
I50	300	250	2I2	2I2	204	I82	I45	I69	I2	26	8	27	I20	I90	22	26	0,2	2,5	I9,8
													I80	250					22,5
200	375	320	285	270	260	238	200	224		30	I2	35	I20	2I0			0,3	3,5	32,7
													I80	270					36,7
250	445	385	345	323	3I3	29I	252	276				39	I20	220				4,5	48,0
													I80	280					52,6
300	5I0	450	4I0	376	364	342	30I	333	I6	33	I6	42	I50	270	20	28	0,6	6,5	72,2
													2I0	330					79,7
350	570	5I0	465	434	422	394	35I	383				48	I50	270			0,8	7,5	9I,8
													2I0	330					I00,5
400	655	585	535	486	474	446	398	430		39		54	I80	320			0,9	9,0	I37,0
													240	380					I47,0

Размеры в мм

D_y	D	D_1	D_2	D_3	D_4	D_5	d_1	$d_н$	S	d	n	b	L	H	l, не более	l_1, не менее	Масса, кг: наплавленного металла: углеродистого	Масса, кг: наплавленного металла: аустенитного	Масса, кг: общая
450	680	610	560	536	524	496	448	484	18	39	20	56	180	320	22	30	1,4	9,5	145,0
													270	410					164,0
500	755	670	615	588	576	548	495	535	20	45		58	180	320			1,8	15,0	178,5
													270	410					202,0

Примечание. Ду 450 мм применять только для люка.

Пример условного обозначения штуцера Ду 200 мм на Ру 4,0 МПа, Н=210 мм, патрубок из стали 09Г2С + 08Х13, фланец из стали 09Г2С:

Штуцер 200-4,0-210-4а-4 ОСТ 26-02-2045-79

gost.e-ecolog.ru