УДК

Группа Г 43

О Т Р А С Л Е В О Й С Т А Н Д А Р Т

ШТУЦЕРА ИЗ ДВУХСЛОЙНЫХ СТАЛЕЙ С ПЛОСКИМИ ФЛАНЦАМИ С ВПАДИНОЙ НА Ру I,6 и 2,5 МПа
Конструкция и размеры

ОСТ 26-02-2042-79

Введен впервые

ОКП 26 8300

Письмом Минхиммаша
от _____ I98 г. № _____

Срок действия
с 0I.0I I98I г.
до 0I.0I.I99I г.

Несоблюдение стандарта преследуется по закону

I. Настоящий стандарт распространяется на штуцера из двухслойных сталей с плоскими приварными фланцами с наплавленной уплотнительной поверхностью с впадиной на условный проход Ду от I50 до 600 мм, условное давление Ру I,6 и 2,5 МПа (I6 и 25 кгс/см^2) и температуру от минус 60 до 475^{0}С.

2. Конструкция и размеры штуцеров должны соответствовать указанным на чертеже и в табл. I-2.

3. Материал, технические требования и маркировка штуцеров по ОСТ 26-02-2053-79.

ГР 8I385I5
Издание официальное от II.09.79 Перепечатка воспрещена
Переиздание с Изменением № I

gost.e-ecolog.ru

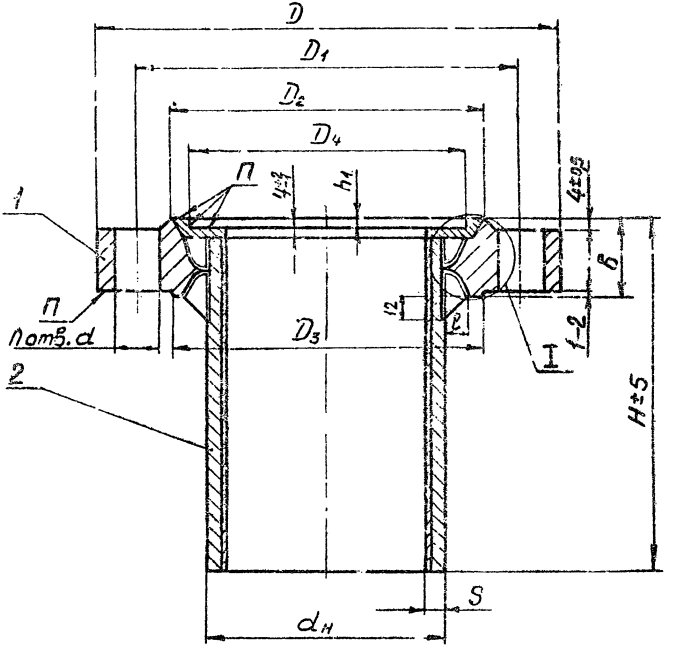

I

Разделка кромок под сварку

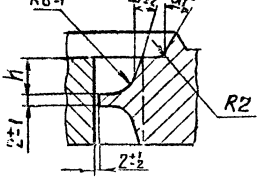

1-фланец; 2-патрубок.

Таблица I

Ру I,5 МПа (I6 кгс/см^2)

Размеры в мм

D_y	D	D_1	D_2	D_3	D_4	d_0	S	d	n	b	ℓ	H	h	h_1	Масса, кг: наплавленного металла: углеродистого	Масса, кг: наплавленного металла: аустенитного	Масса, кг: общая
I50	280	240	2I2	200	204	I59	I2	22	8	36	I8+6	I87	I3	3	I,2	0,8	I8,5
												247					2I,0
200	335	295	268	255	260	2I9			I2	38		I87	I4		I,9	I,I	25,0
												247					28,6
250	405	355	320	305	3I3	273		26		40		I87	I5		2,3	I,3	35,3
												247					40,0
300	460	4I0	370	360	364	325						208		4	2,7	I,7	44,0
												268					49,6
350	520	470	430	420	422	377			I6	42		203	I6		3,2	2,3	54,0
												268					60,4

Размеры в мм

D_y	D	D_1	D_2	D_3	D_4	$d_н$	S	d	n	b	ℓ	H	n	h_1	Масса, кг		
															наплавленного металла		общая
															углеродистого	аустенитного	
400	580	525	482	470	474	426	I2	30	I6	48	I8^{+4}	238	I9	4	4,0	2,6	72,2
												298					79,6
450	640	585	532	530	524	480	I6		20	50		258	20		5,2	3,4	98,5
												3I8					I09,7
500	7I0	650	585	590	576	530		33		56	22^{+4}	256	23		6,6	4,4	I24,0
												3I8					I36,0
600	840	770	685	700	678	630		39		53		260		5	8,5	6,2	I56,0
												330					I72,0

Примечание. К табл. I-2. Ду 450 мм применять только для люка.

Таблица 2

Ру 2,5 МПа (25 кгс/см^2)

Размеры в мм

D_y	D	D_1	D_2	D_3	D_4	$d_н$	S	d	n	b	l	H	h	h_1	Масса, кг		
															наплавленного металла		общая
															углеродистого	аустенитного	
I50	300	250	2I2	200	204	I59	I2	26	8	38	I3**	I87	I4	3	I,5	I,0	2I,4
												247					24,0
200	360	3I0	278	260	260	2I9			I2	40		I87	I5		2,0	3,0	29,2
												247					32,8
250	425	370	335	3I5	3I3	273		30		42		I87	I6		2,5	I,7	38,6
												247					43,3
300	485	430	390	375	364	325			I6	45		208	I7	4	2,8	2,2	50,4
												268					56,0
350	550	490	450	430	422	377		33		50		238	20		3,8	2,7	70,0
												298					76,3
400	6I0	550	505	490	474	426				53	22**	258	2I		4,5	3,2	88,3
												3I8					95,6

Продолжение табл. 2

Размеры в мм

D_y	D	D_1	D_2	D_3	D_4	$d_н$	s	d	n	b	l	H	h	h_1	Масса, кг		
															наплавленного металла		общая
															углеродистого	аустенитного	
450	660	600	555	540	524	480	16	33	20	60	$22^{+0,4}$	278	25		6,0	3,7	118,6
												338					129,5
500	730	660	615	590	576	530		39		63		278	26		6,8	4,6	146,0
												338					158,3

Пример условного обозначения штуцера Ду 150 мм на Ру 2,5 МПа, Н = 187 мм, патрубок из стали ВСт3сп + 12Х18Н10Т, фланец из стали 20К:

Штуцер 150-2,5-187-16-2 ОСТ 26-02-2042-79

gost.e-ecolog.ru