ВОДОПРОВОДНАЯ НАСОСНАЯ СТАНЦИЯ ВТОРОГО ПОДЪЕМА, СОВМЕЩЕННАЯ С АРТСКВАЖИНОЙ ПРОИЗВОДИТЕЛЬНОСТЬЮ 50м3/час

ПАСПОРТ
ТИПОВОЙ ПРОЕКТ
№ 901-2-62

УДК 628.12

ЧАСТЬ 2

Раздел 9
Группа
901-2

Область применения - районы с обычными геологическими условиями, с расчетной температурой наружного воздуха -20°, -30°, -40°С, нормативной снеговой нагрузкой 70, I00, I50кг/м2, нормативным скоростным напором ветра 27,35,45кг/см2.

Класс здания	П
Степень долговечности	II
Степень огнестойкости	П

Разработан институтом
Харьковский Водоканалпроект
Харьков 72,ул.Тобольская 42
Утвержден и введен в действие
В/О СОЮЗВОДОКАНАЛНИИПРОЕКТ
с I сентября I975 г.
Приказ №III от 26.У I975 г.

РАЗРЕЗ I-I

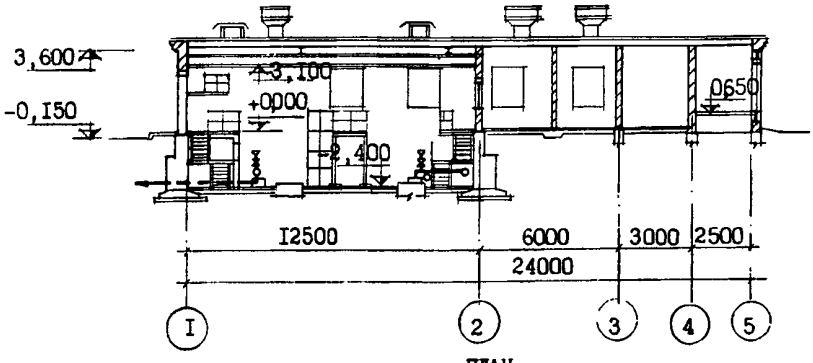

РАЗРЕЗ 2-2

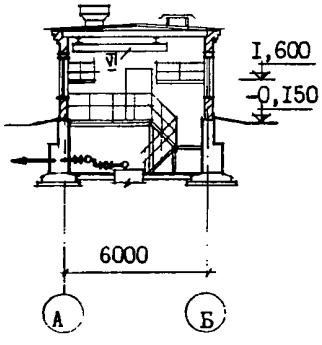

ПЛАН

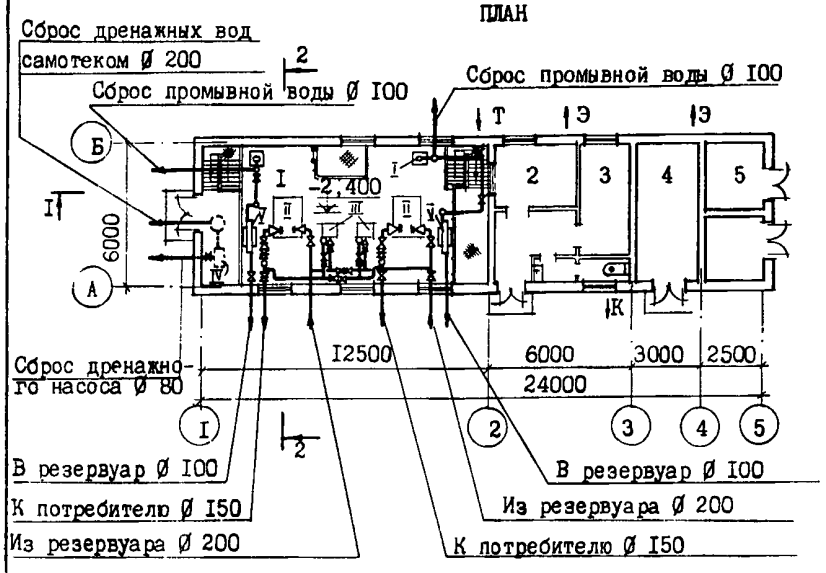

ПЕРЕЧЕНЬ ПОМЕЩЕНИЙ	м2
I.Машинный зал	7I,7
2.Помещение обслуживающего персонала	II,0
3.Мастерская мелкого ремонта	I0,8
4.ЭРУ	I5,8
5.Камеры трансформаторов	I2,4
6.Уборная	3,3

ЭКСПЛИКАЦИЯ ОБОРУДОВАНИЯ

I. Погружные скважинные центробежные насосы ЭЦВI0-63-II0 с электродвигателями ПЭДВ-32-230 - шт.2

П. Центробежные насосы Д 200-95 с электродвигателями А02-82-2 - шт.2.

Ш. Центробежные насосы 3КМ-6 с электродвигателями А2-6I-2 шт.2

IУ. Центробежные самовсасывающие насосы НЦС-3 с электродвигателем А02-32-2 шт.I

У. Установки для обеззараживания воды ОВ-50 - шт. 2

УI. Кран подвесной ручной однобалочный грузоподъемностью I тс - шт.I

На 2-х страницах, страница I

gost.e-ecolog.ru

ОПИСАНИЕ ПРОЕКТА

Водопроводная насосная станция П подъема, совмещенная с артскважиной производительностью 50м3/час предназначается для подачи воды в населенные пункты для хозяйственно-питьевых нужд, а также для производств,требующих воду питьевого качества. В здании насосной станции размещаются артезианские скважины, оборудованные погружными насосами,группа насосов хозяйственно-питьевого назначения и группа противопожарных насосов. Обеззараживание воды предусматривается бактерицидными установками. Управление насосной станции автоматическое,дистанционное, телемеханическое. В проекте разработаны два варианта фундаментов и стен подвала: из сборных блоков и монолитно о бетона. По теплоносителю в проекте разработано 3 варианта отопления: вода 150-70 °С, вода 110-70°С и электроотопление.

ОСНОВНЫЕ ПОКАЗАТЕЛИ:

Площадь застройки	м2	160,0
Общая площадь	м2	129,7
Строительный объем	м3	889,7
В т.ч. подземные части	м3	230,2

РАСХОД МАТЕРИАЛОВ:

Цемента	т.	50,1
Стали	т.	7,22
в т.ч. арматурной	т.	1,82
Железобетона монолитного	м3	3,92
Железобетона сборного	м3	44,7
Бетона	м3	76,56
Лесоматериалов	м3	8,78
Кирпича	тыс. шт.	36,85

СМЕТНАЯ СТОИМОСТЬ:

Общая	тыс. руб.	40,95
Строительно-монтажные работы	-"-	27,39
Оборудование	-"-	13,56
На 1м3 сооружения	руб.	23,48

ТРУДОВЫЕ ЗАТРАТЫ:

На здание	ч/д	453,9
На 1м3 здания	-"-	0,5

ТАБЛИЦА ЭКСПЛУАТАЦИОННЫХ ПОКАЗАТЕЛЕЙ:

Расход тепла при теплоносителе вода 150-10°С	26830
Потребная мощность электроэнергии в квт.при теплоносителе вода.	103

СТРОИТЕЛЬНЫЕ КОНСТРУКЦИИ:

Фундаменты	- из сборных бетонных фундаментных блоков по серии I.II6-I и железобетонных фундаментных плит по серии I.II2-I вып.I
Стены подвала	-из сборных бетонных фундаментных блоков по серии I.II6-I и железобетонных фундаментных плит по серии I.II2-I вып.I
Фундаменты под оборудование	- монолитные бетонные.
Стены	- кирпичные
Покрытие	- из сборных железобетонных плит по сериям I.465-7 вып.3 типоразмеров-3; I.465-7 вып.5 типоразмеров - 2.
Кровля	- четырехслойная рубероидная, утеплитель плитный пенобетон γ = 500 кг/м3
Перемычки	- сборные железобетонные, ГОСТ 948-66, типоразмеров - 4.
Лестницы	- стальные лестничные марши по серии I. 459-2 вып. I, 2 , типоразмеров - 2.
П о л ы	- керамические, цементные, поливинилхлоридные плитки.
О к н а	- деревянные ГОСТ 12506-67, типоразмеров - 2.
Двери	- деревянные ГОСТ 14624-69, типоразмеров - 3.
Отделка наружная	- расшивка швов по фасаду.
Отделка внутренняя	- окраска клеевыми красками масляной краской.
Наибольший вес	- плита покрытия - 1,95 т.

ДОПОЛНИТЕЛЬНЫЕ ДАННЫЕ:

Данный проект разработан взамен типового проекта 901-2-3. Показатели приведены для сборного варианта фундаментов. Данные показатели приведены для строительства в районах с расчетной температурой наружного воздуха - 30°С. Сметы составлены в нормах и ценах, введенных Госстроем СССР с 1.01.1969 г.

ИНЖЕНЕРНОЕ ОБОРУДОВАНИЕ:

Водопровод-хозяйственно-питьевой от напорных трубопроводов насосной станции.

Канализация-хозбытовая в сеть бытовой канализации.

Отопление -горячая вода 150-170°,110-70°С, электроэнергия.

Вентиляция- приточно-вытяжная с естественным и механическим побуждением.

Питание электроэнергии предусматривается по двум питающим линиям 6-10 кв.

СОСТАВ ПРОЕКТА:

Альбом I.	Архитектурно-строительная, технологическая, механическая и санитарно-техническая часть.
Альбом П.	Электрооборудование,автоматика и технологический контроль. Чертежи монтажной зоны
Альбом Ш.	Электрооборудование,автоматика и технологический контроль.Задание заводу-изготовителю.
Альбом IУ.	Заказные спецификации.
Альбом У.	С м е т ы

Объем проектных материалов - 72I форматка.

Проект распространяет: Свердловский филиал ЦИТП, 620062,г.Свердловск, ВТУЗ городок.

инв. № 13774 паспорт № 034458

gost.e-ecolog.ru