МЕЖГОСУДАРСТВЕННЫЙ СТАНДАРТ

СИСТЕМА СТАНДАРТОВ ПО ИНФОРМАЦИИ,
БИБЛИОТЕЧНОМУ И ИЗДАТЕЛЬСКОМУ ДЕЛУ

КАРТОЧКИ ДЛЯ КАТАЛОГОВ И КАРТОТЕК КАТАЛОГИЗАЦИЯ В ИЗДАНИИ

СОСТАВ, СТРУКТУРА ДАННЫХ И ИЗДАТЕЛЬСКОЕ ОФОРМЛЕНИЕ

Издание официальное

БЗ 12—2000

МЕЖГОСУДАРСТВЕННЫЙ СОВЕТ
ПО СТАНДАРТИЗАЦИИ, МЕТРОЛОГИИ И СЕРТИФИКАЦИИ
Минск

gost.e-ecolog.ru

Предисловие

1 РАЗРАБОТАН Российской книжной палатой Государственного комитета Российской Федерации по печати, Техническим комитетом по стандартизации ТК 191 «Научно-техническая информация, библиотечное и издательское дело»

ВНЕСЕН Госстандартом России

2 ПРИНЯТ Межгосударственным Советом по стандартизации, метрологии и сертификации (протокол № 13 от 26—28 мая 1998 г.)

За принятие проголосовали:

Наименование государства	Наименование национального органа по стандартизации
Республика Армения	Армгосстандарт
Республика Белоруссия	Госстандарт Белоруссии
Республика Казахстан	Госстандарт Республики Казахстан
Киргизская Республика	Киргизстандарт
Республика Молдова	Молдовастандарт
Российская Федерация	Госстандарт России
Республика Таджикистан	Таджикгосстандарт
Туркменистан	Главная государственная инспекция Туркменистана

3 Постановлением Государственного комитета Российской Федерации по стандартизации, метрологии и сертификации от 9 октября 1998 г. № 366 межгосударственный стандарт ГОСТ 7.51—98 введен в действие непосредственно в качестве государственного стандарта Российской Федерации с 1 июля 1999 г.

4 ВЗАМЕН ГОСТ 7.51—84

5 ПЕРЕИЗДАНИЕ. Февраль 2002 г.

© ИПК Издательство стандартов, 1998
© ИПК Издательство стандартов, 2002

Настоящий стандарт не может быть полностью или частично воспроизведен, тиражирован и распространен в качестве официального издания на территории Российской Федерации без разрешения Госстандарта России

Содержание

1 Область применения
2 Нормативные ссылки
3 Требования к изложению текста карточки
3.1 Элементы текста карточки
3.2 Библиографическая запись
3.3 Выходные сведения, относящиеся к карточке
4 Требования к оформлению карточки
4.1 Размеры карточки
4.2 Оформление библиографической записи, приводимой на карточке
Приложение А Размеры и допуски карточки для каталогов и карточек
Приложение Б Примеры оформления карточек централизованной каталогизации
Приложение В Пример оформления макета аннотированной карточки, приводимого в издании

М Е Ж Г О С У Д А Р С Т В Е Н Н Ы Й С Т А Н Д А Р Т

Система стандартов по информации, библиотечному и издательскому делу

КАРТОЧКИ ДЛЯ КАТАЛОГОВ И КАРТОТЕК КАТАЛОГИЗАЦИЯ В ИЗДАНИИ

Состав, структура данных и издательское оформление

System of standards on information, librarianship and publishing.
Presentation of cards for catalogues and files.
Catalogization in publications. Content, structure and publishing presentation of data

Дата введения 1999—07—01

1 ОБЛАСТЬ ПРИМЕНЕНИЯ

Настоящий стандарт распространяется на карточки для каталогов и картотек (далее— карточки), на макет аннотированной карточки (далее — МАК), приводимый в издании, а также на состав сведений для электронных каталогов.

Стандарт устанавливает общие требования к составу и порядку расположения сведений, приводимых на карточках (формируемых как традиционным, так и автоматизированным способом), и в МАК, а также правила издательского оформления.

Положения настоящего стандарта подлежат применению расположенными на территории стран СНГ книжными палатами, библиотеками, издательствами, органами научно-технической информации, библиотечными коллекторами, подготавливающими к публикации и издающими карточки и МАК, независимо от их организационно-правовой структуры, ведомственной принадлежности и формы собственности.

2 НОРМАТИВНЫЕ ССЫЛКИ

В настоящем стандарте использованы ссылки на следующие стандарты:

ГОСТ 7.1—84 Библиографическое описание документа. Общие требования и правила составления

ГОСТ 7.9—95 Реферат и аннотация. Общие требования

ГОСТ 7.11—78 Сокращение слов и словосочетаний на иностранных европейских языках в библиографическом описании

ГОСТ 7.12—93 Библиографическая запись. Сокращение слов на русском языке. Общие требования и правила

ГОСТ 21550—76 Карточки информационные картотечные. Технические условия

3 ТРЕБОВАНИЯ К ИЗЛОЖЕНИЮ ТЕКСТА КАРТОЧКИ

3.1 Элементы текста карточки

3.1.1 Текст карточки содержит следующие элементы:

- библиографическую запись или ссылки и справочные сведения;
- выходные сведения, относящиеся к карточке.

3.1.2 Приведение на карточках дополнительных сведений, не указанных в данном стандарте, не регламентируется.

3.2 Библиографическая запись

3.2.1 Требования к приведению элементов библиографической записи приведены в таблице 1.

Издание официальное

Таблица 1 — Состав и порядок расположения элементов библиографической записи

Элементы библиографической записи	Карточки централизованной каталогизации, библиотек и библиотечных коллекторов	Карточки органов НТИ	МАК, приводимый в издании
Заголовок библиографической записи	О	Ф	О
Библиографическое описание	О	О	О
Перевод, транскрипция, транслитерация библиографической записи и ее отдельных элементов	О	Ф	Ф
Аннотация или реферат	Ф	Ф	О
Справки о добавочных библиографических записях	О	Ф	Ф
Предметные рубрики или ключевые слова	О	Ф	Ф
Классификационные индексы	О	О	О
Сведения о языке документа и/или наименование страны, где он опубликован	Ф	Ф	Ф
Авторский знак	О	Ф	О
Шифры документов и сиглы библиотек	Ф	Ф	Ф

Примечание — Буквой «О» обозначены обязательные элементы библиографической записи, буквой «Ф» — факультативные.

Состав и порядок элементов библиографической записи, кроме сведений о языке документа, наименовании страны, где он опубликован, авторского знака, шифров документов и сигл библиотек и учреждений, указаны в таблице 1.

Объем приводимых сведений о добавочных библиографических записях, предметных рубрик или ключевых слов и авторских знаков на карточках книжных палат устанавливает библиографирующее учреждение.

3.2.2 Заголовок библиографической записи приводят перед библиографическим описанием или над ним на отдельной строке.

На карточках централизованной каталогизации и в МАК, приводимом в издании, заголовок размещают на отдельной строке.

3.2.3 Библиографическое описание составляют в соответствии с требованиями ГОСТ 7.1.

Сокращение слов и словосочетаний в библиографическом описании — по ГОСТ 7.11 и ГОСТ 7.12.

3.2.4 Перевод, транскрипцию, транслитерацию библиографической записи и ее отдельных элементов располагают в конце библиографической записи (до приведения справок о добавочных библиографических записях и предметных рубрик или ключевых слов) с абзаца. При необходимости эти сведения приводят с абзаца после аннотации или реферата, справок о добавочных библиографических записях и предметных рубрик или ключевых слов.

3.2.5 Аннотацию или реферат составляют по ГОСТ 7.9 и располагают с новой строки.

3.2.6 Справки о добавочных библиографических записях помещают на карточке после текста основной библиографической записи с абзаца и нумеруют римскими цифрами.

Порядок (последовательность) приведения справок о добавочных библиографических записях, а также их количество не регламентированы.

3.2.7 Предметные рубрики или ключевые слова нумеруют арабскими цифрами.

При наличии справок о добавочных библиографических записях предметные рубрики или ключевые слова располагают после справок друг за другом, при отсутствии справок — с абзаца либо с пробельно-композиционным или шрифтовым выделением.

3.2.8 Классификационные индексы приводят в соответствии с принятыми в данном учреждении (библиотеке) системами классификации и располагают в правом нижнем углу текстовой полосы

карточки. При большом объеме библиографической записи классификационные индексы располагают на последней карточке.

На карточках централизованной каталогизации классификационные индексы включают индекс УДК (Универсальной десятичной классификации) и индекс ББК (Библиотечно-библиографической классификации).

В МАК, приводимом в нижней части оборота титульного листа или на последней странице издания, помещают классификационный индекс ББК по изданию «Библиотечно-библиографическая классификация. Таблицы для массовых библиотек», в книгах для детей — «Библиотечно-библиографическая классификация. Таблицы для детских и школьных библиотек». Индекс УДК — по изданию «Универсальная Десятичная Классификация».

3.2.9 Сведения о языке документа и наименование страны, где он опубликован, располагают в правом верхнем углу карточки, например: Нем. яз. — Германия.

3.2.10 Авторский знак располагают на левом поле перед второй строкой библиографической записи.

Авторский знак приводится по изданию «Таблица авторских знаков двоичных/Л.Б. Хавкина».

При подготовке карточек с использованием автоматизированного набора авторский знак располагают в левом нижнем углу текстовой полосы карточки (в составе выходных сведений).

3.2.11 Расположение шифров документов и сигл библиотек и учреждений на карточке не регламентируется.

3.2.12 Если библиографическая запись не умещается на одной карточке, то ее текст переносят на вторую и последующие карточки. Для связи на всех карточках, кроме первой, приводят элементы библиографического описания в объеме, установленном библиографирующим учреждением. В правом нижнем углу текстовой полосы первой и последующих карточек, кроме последней, приводят пометку:

См. след. карт. (смотри следующую карточку).

Все карточки нумеруют арабскими цифрами, которые проставляют посредине верхнего поля над библиографической записью.

3.3 Выходные сведения, относящиеся к карточке

3.3.1 Требования к приведению и порядку расположения выходных сведений, приводимых на карточке, указаны в таблице 2.

Таблица 2 — Приведение и порядок расположения выходных сведений на карточке

Элемент выходных сведений	Карточки централизованной каталогизации	Карточки библиотек и библиотечных коллекторов	Карточки органов НТИ
Порядковый номер карточки в полном комплекте	О	Ф	Ф
Номер или название отраслевого или тематического комплекта (серии)	О	Ф	Ф
Порядковый номер карточки в отраслевом или тематическом комплекте (серии)	О	Ф	О
Порядковый номер карточки в сокращенном комплекте	О	Ф	Ф
Наименование учреждения (организации), составившего и/или выпустившего карточки	О	О	О
Дата составления или выпуска карточки	О	О	О

Примечания

1 Буквой «О» обозначены обязательные элементы выходных сведений, буквой «Ф» — факультативные.

2 Кроме указанных выходных сведений, относящихся к карточке, в левом нижнем углу текстовой полосы карточки факультативно приводят сведения об инвентарном номере (или номере государственной регистрации) документа, хранящегося в данном учреждении (организации) и получившего отражение на карточке.

3.3.2 Выходные сведения располагают в левом нижнем углу текстовой полосы карточки.

3.3.3 Номера и даты в выходных сведениях обозначают арабскими цифрами.

3.3.4 Наименование учреждения (организации), составившего и/или выпустившего карточку, приводят в сокращенной форме.

3.3.5 При переносе библиографической записи на вторую и последующие карточки выходные сведения в соответствии с таблицей 2 приводят на последней карточке. На предыдущих карточках указывают порядковые номера карточки в полном комплекте, а также в отраслевом или тематическом комплекте (серии).

3.3.6 В карточках, содержащих ссылки и справочные сведения, необходимо указывать порядковый номер карточки полного комплекта, к которой даны ссылки или справочные сведения. Эти сведения приводятся, как правило, по форме, например: К карт. № 5018.

Кроме того, приводят номер отраслевого или тематического комплекта (серии) без указания номера карточки, например: Серия 44.

3.3.7 Образцы оформления карточек приведены в приложениях Б и В.

4 ТРЕБОВАНИЯ К ОФОРМЛЕНИЮ КАРТОЧКИ

4.1 Размеры карточки

4.1.1 Карточки должны быть размером 125 × 75 мм по ГОСТ 21550.

4.1.2 Размеры карточки, а также расположение отверстия для штыря каталожного ящика должны соответствовать параметрам, приведенным в приложении А.

4.1.3 Наличие отверстия для штыря каталожного ящика в карточках централизованной каталогизации — обязательно, в остальных — факультативно.

4.2 Оформление библиографической записи, приводимой на карточке

4.2.1 Библиографическую запись, приводимую на карточках, оформляют в виде текстовой полосы определенного размера (формата) с длиной строки 5,5 квадрата.

4.2.2 Расположение текстовой полосы на карточке регламентируется размерами полей:

10—15 мм — для верхнего поля;

17—20 мм — для левого поля;

5 мм — для правого поля.

Нижнее поле зависит от объема библиографической записи и может быть различным, но не менее 3 мм.

В карточках, составленных на языках, пользующихся особой письменностью (арабской, иероглифической и другой), допускается размер левого поля 30 мм.

4.2.3 Для карточек, содержащих ссылки и справочные сведения, формат текстовой полосы и размер полей те же.

4.2.4 Поля карточек используют для записи сведений о языке документа, наименовании страны, где он опубликован, авторского знака, шифров документов и сигл библиотек и учреждений.

ПРИЛОЖЕНИЕ А
(справочное)

РАЗМЕРЫ И ДОПУСКИ КАРТОЧКИ ДЛЯ КАТАЛОГОВ И КАРТОТЕК

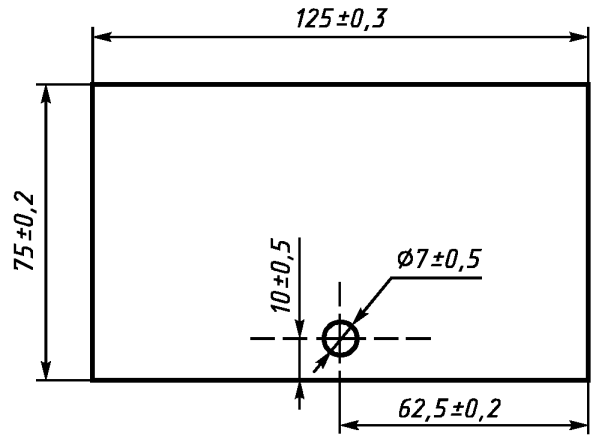

ПРИЛОЖЕНИЕ Б
(справочное)

ПРИМЕРЫ ОФОРМЛЕНИЯ КАРТОЧЕК ЦЕНТРАЛИЗОВАННОЙ КАТАЛОГИЗАЦИИ

Конституция Российской Федерации: Вопр. и ответы / [Е.А. Данилов и др.]. — М.: Юрид. лит., 1994. — 125,[2] с.; 21 см.
ISBN 5-7260-0759-X: Б. ц., 50000 экз.

I. Данилов, Евгений Алексеевич. — — 1. Конституция Российской Федерации. 2. Государственное право Российской Федерации.

№1842
8 № 759 № 8560 [94-28868] п оф
© Рос.кн.палата 19.12.94 К65
Изд-во «Книжная палата»

УДК 342.4(470)(076.2)
ББК 67.99(2Рос)01

Даль, Владимир Иванович.
Пословицы русского народа: Сб. В. Даля: В 3 т. — М.: Рус. кн.: Гос. фирма «Полиграфресурсы», Б. г. — 14 см. — (Живое русское слово).
ISBN 5-268-01086-7 (Рус. кн.) (в пер.): Б. ц., 45000 экз.
Т. 1. — 1994. — 637,[1] с.: портр. — ISBN 5-268-01430-7 (Рус. кн.).

— — 1. Пословицы и поговорки русские (х. л.).

№ 21904 УДК 882-8 + 398.9(=82)
58 № 5145 № 8575 [94-28876] ББК 82.3(2Рос-Рус)-6
© Рос.кн.палата 19.12.94 Д15
Изд-во «Книжная палата»

Лажечников, Иван Иванович.
Собрание сочинений: [В 6 т.] / И.И. Лажечников. — Можайск: ТОО «Можайск — Терра»,1994 — 21 см.
ISBN 5-7542-0001-3.
Т. 4: Ледяной дом: Роман. — 1994. — 350 с.: портр. — ISBN 5-7542-0005-6 (в пер.): Б. ц., 10000 экз.

— — 1. Россия, 18 в. (т. 4) (х. л.). 2. Исторические романы и рассказы (х. л.).

№ 316 УДК 882 Лажечников 2 + 882—31 Лажечников
55 № 22 № 66 [94-30878] п оф ББК 84(2Рос-Рус)1
© Рос.кн.палата 11.01.95
Изд-во «Книжная палата»

Нивен, Ларри.
Осколок империи: [Сборник] / Ларри Нивен; [Пер. с англ. С. Миролюбов и др.; Худож. А. Куташов]. — СПб.: Северо-Запад,1994. — 637,[2] с.: ил.; 22 см.
Содерж.: Подарок с Земли: Роман; Рассказы: Бег иноходца; Левиафан; Синица в руке; Волк в машине времени; Смерть в камере; Безумная толпа; Тайна стеклянного кинжала; Нейтронная звезда; Осколок империи, и др.
ISBN 5-8352-0352-7 (в пер.): Б. ц., 20000 экз.

— — 1. Научно-фантастические романы и рассказы (х.л.).

№ 317 УДК 820(73)-31Нивен
55 № 23 № 67 [94-31074] п оф ББК 84(7США)
© Рос.кн.палата 11.01.95 Н601
Изд-во «Книжная палата»

Пайпс, Ричард.
Русская революция: [В3 т.: Авториз. пер. с англ.]. — М.: Росспэн,1994 — . — 22 см.
Перевод изд.: The Russian revolution / Richard Pipes (New York, 1990).
ISBN 5-86004-018-0.
Ч.1. — 1994. — 397,[1] с. — Библиогр. в примеч.: с. 370—391. — Имен. указ.: с. 392—397. — ISBN 5-86004-019-9 (в пер.): Б. ц., 5000 экз.

— — 1. Революционное движение в России — История, 20 в. 2. Россия — История, 20 в.

№ 21834 УДК [947+957]«1905/1917»
3 № 554 [94-28964] п оф ББК 63.3(2)52
© Рос.кн.палата 19.12.94 П
Изд-во «Книжная палата»

Бизнес-карта-94: [Отрасль: Справочник: В35 кн.]. — М.: Бизнес-карта,1994 — . — 21 см.
На корешке только загл. кн.
[Кн. 21]: Химическая и нефтехимическая промышленность: Кокс, продукты нефте- и газопереработки. Химические вещества. Лакокрасочная продукция и изделия из пластмасс. Фармацевтические препараты, парфюмерия, товары бытовой химии. Резинотехнические изделия, [ч. 2]: Закавказье, Средняя Азия, Казахстан, Беларусь, Молдова, Украина, страны Балтии. — 1994. — 351,[1] с.: схем. — Алф. указ. предприятий и по видам продукции: с. 318—352. — ISBN 5-87487-435-6: Б. ц., 2000 экз.
I. Загл. тома. — — 1. Химическая промышленность, предприятия — Справочники (кн. 21). 2. Нефтехимическая промышленность, предприятия — Справочники (кн. 21).

№ 21835 УДК 334.716(470)(035.5) +
5 № 1145 [94-29319] п оф 66(474 476+477/478.9+479.2+574/575)
© Рос.кн.палата 19.12.94 Б598 ББК 35
Изд-во «Книжная палата»

Хлынов В.
Общегосударственное планирование рыночной экономики: Опыт Японии
// Экономист. — 1994. — № 4. — С. 89 — 94.

№ 54147 УДК 338
3 № 2027 ББК 65.9(5Я)23
РКП 12.09.94
Изд-во «Книжная палата»

Григорьев О.
Третий путь: [О путях осуществления экон. реформ в России]
// Деловой мир. — 1995. — 30 июля. — С. 10.

№ 5244
РКП30.07.95

УДК 338(470)
ББК 65.9(2Рос)



КАРТОЧКИ, СОДЕРЖАЩИЕ ССЫЛКИ И СПРАВОЧНЫЕ СВЕДЕНИЯ

Листрова, Юлия Тимофеевна
см.
Листрова-Правда, Юлия Тимофеевна.

К карт. № 692
Серия 56
© Рос.кн.палата 17.01.94
Изд-во «Книжная палата»



Всероссийский НИИ минерального сырья им. Н.М. Федоровского
До 1992 г. см.
ВНИИ минерального сырья им. Н.М. Федоровского

К карт. № 19544
Серия 17
© Рос.кн.палата 10.11.93
Изд-во «Книжная палата»



Ленинградский НИИ лесного хозяйства
см.
Санкт-Петербургский НИИ лесного хозяйства

К карт. № 19554
Серия 32
© Рос.кн.палата 10.11.93
Изд-во «Книжная палата»



ПРИЛОЖЕНИЕ В
(справочное)

ПРИМЕР ОФОРМЛЕНИЯ МАКЕТА АННОТИРОВАННОЙ КАРТОЧКИ, ПРИВОДИМОГО В ИЗДАНИИ

Лоуренс Д.Г.
Л 81 Любовник леди Чаттерли: Роман/Пер. с англ. И. Багрова, М. Литвиновой; Послесл. Н. Пальцева. ,— М.: Кн. палата, 1994. — 272 с. — (Попул. б-ка).
ISBN 5-7000-0286-8 (доп. тираж)

Судьба романа английского писателя Д.Г. Лоуренса «Любовник леди Чаттерли» необычна. Написанный в 1928 г., он был тогда же запрещен как оскорбляющий общественную нравственность. Обращение к самой интимной стороне человеческой жизни эпатировало тогдашнюю английскую публику. И только в 1960 г. полный текст романа был напечатан на родине автора.

Центральная тема романа — пробуждение женского начала в девичьей душе. Наблюдательный писательский глаз, тонкое знание женской психологии, отточенная стилистика позволили произведению Лоуренса стать в ряд лучших европейских романов XX века.

УДК 820
ББК 84(4Вл)



УДК 025.354:006.354 МКС 01.140.20 Т62 ОКСТУ 0007

Ключевые слова: карточки; каталоги; картотеки; каталогизация в издании; библиографическая запись; ссылки; справочные сведения; выходные сведения; заголовок библиографической записи; библиографическое описание; перевод; транскрипция; транслитерация библиографической записи и ее отдельных элементов; аннотация или реферат; справки о добавочных библиографических записях; предметные рубрики или ключевые слова; классификационные индексы; сведения о языке документа; авторский знак; шифры документов; сиглы библиотек; макет аннотированной карточки, приводимый в издании; централизованная каталогизация; порядковый номер карточки; дата составления или выпуска; номер тематического комплекта; инвентарный номер; размеры карточки; оформление библиографической записи; текстовая полоса; поля карточки

Редактор *Р.Г.Говердовская*
Технический редактор *Н.С.Гришанова*
Корректор *Т.И.Кононенко*
Компьютерная верстка *А.Н. Золотаревой*

Изд. лиц. № 02354 от 14.07.2000 Подписано в печать 12.02.2002. Усл.печ.л. 1,40. Уч.-изд.л. 1,05.
Тираж 344 экз. С 4445. Зак. 180.

ИПК Издательство стандартов, 107076 Москва, Колодезный пер., 14
gost.e-ecolog.ru e-mail: gost.e-ecolog.ru
Набрано в Издательстве на ПЭВМ
Филиал ИПК Издательство стандартов — тип. «Московский печатник» 103062 Москва, Лялин пер., 6.
Плр № 080102

gost.e-ecolog.ru