УДК 621.643.4.065:006.354 Группа Г18

ГОСУДАРСТВЕННЫЙ СТАНДАРТ СОЮЗА ССР

Сборочные единицы и детали трубопроводов ПЕРЕХОДЫ НА P_y св. 10 до 100 МПа (св. 100 до 1000 кгс/см²)

Конструкция и размеры

ГОСТ 22826—83

Assembly units and pipeline parts.
Fillets for P_{nom} 9,81—98,1 MPa (100—1000 kgf/cm²).
Construction and dimensions

ОКП 36 4700

Дата введения 01.01.85

1. Настоящий стандарт распространяется на переходы для трубопроводов, применяемых на предприятиях отраслей нефтехимической промышленности и для производства минеральных удобрений, на P_y св. 10 до 100 МПа (св. 100 до 1000 кгс/см²) и $D_y \times D'_y$ от 10×6 до 200×150 мм при температуре среды от минус 50 до плюс 510 °С.

2. Конструкция и размеры переходов должны соответствовать указанным на чертеже и в таблице.

(Измененная редакция, Изм. № 1).

3. Технические требования — по ГОСТ 22790—89.

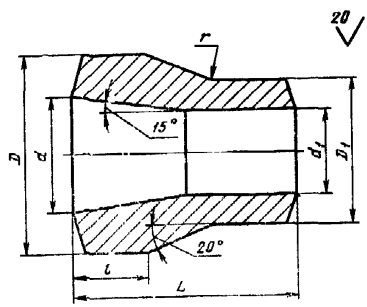

Издание официальное

Настоящий стандарт не может быть полностью или частично воспроизведен, тиражирован и распространен без разрешения Госстандарта СССР

gost.e-ecolog.ru

Размеры в мм

Условные проходы $D_y \times D_y$	Исполнение детали	D	D_1	d	d_1	L	l	r	Масса, кг, не более
10×6	4	26	15	10	6	110	28	15	0,3
15×10	4	36	26	15	10				
25×15	1	38	36	25	15				0,5
	2	46					30		0,7
	3								1,0
	4	50							1,1
32×15	1	46		32			35	20	0,8
	2	50							
	3	58					30		1,2
	4	70							1,8
32×25	1	46	38		25		25	15	0,7
	2	50	46						1,1
	3	58							1,3
	4	70	50						1,9
40×25	1	58	38			150	40		1,3
	2	70	46						1,5
	3								2,3
	4	85	50	40			36		2,9
40×32	1	58	46		32		30		1,4
	2	70	50						2,0
	3	68	57			125	35		2,4
	4	83	68			170			4,5
50×32	1	78	46	55		150	55	30	2,5
	2	85	50				50		3,1
	3	102	57	60		170			5,2
	4		68						6,0

Продолжение

Размеры в мм

Условные проходы, $D_y \times D_y$	Исполнение детали	D	D_1	d	d_1	L	l	r	Масса, кг, не более
50×40	1	76	57	55	40	170	50	20	2,6
	2	83	68						3,9
	3	102		60					5,4
	4		83			190	60		7,7
65×40	1	89	57	70		170	70		3,5
	2	102	68						5,6
	3	114					55	30	6,6
	4	127	83			220	60		11,8
65×50	1	89	76		55	190	45	20	3,8
	2	102	83						5,6
	3	114	102		60			15	7,6
	4	127						20	11,5
80×50	1	114	76	85	55	220	70	30	6,8
	2	127	83	90					9,4
	3	140	102		60				10,5
	4	159		85			50	40	11,9
80×65	1	114	89		70		60	20	7,0
	2	127	102	90					7,8
	3	140	114						11,3
	4	159	127	85			55		19,3
100×50	1	127	76	100	55		80	35	8,3
	2	140	86				70		11,3
	3	159	102		60		60		15,3
	4	180				240		40	23,6

Продолжение

Размеры в мм

Условные проходы, $D_y \times D_y$	Исполнение детали	D	D_1	d	d_1	L	l	r	Масса, кг, не более
100×65	1	127	89	100	70	220	70	30	8,2
	2	140	102						11,6
	3	159	114			240	60	35	17,2
	4	180	127				50	40	24,0
100×80	1	127	114		85	220	60	20	8,5
	2	140	127		90		50		12,0
	3	159	140				40		17,3
	4	180	159		85	240	50		29,3
125×65	1	159	89	120	70	270	100	60	17,2
	2	180	102			240	60	80	21,6
	3	194	114			270	80		29,4
	4	219	127						39,4
125×80	1	159	114		85	240	60	40	14,7
	2	180	127		90				22,8
	3	194	140			270			27,9
	4	219	159		85		80		42,6
125×100	1	159	127		100		60		18,6
	2	180	140						23,1
	3	194	159						32,1
	4	219	180				70		48,0
150×80	1	194	114	150	85	300	110	80	24,0
	2	219	127		90		100		38,2
	3	245	140				70		42,0
	4	273	159		85				52,4

Продолжение

Размеры в мм

Условные проходы $D_y \times D_y'$	Исполнение детали	D	D_1	d	d_1	L	l	r	Масса, кг, не более
150×100	1	194	127	150	100	270	90	50	22,7
	2	219	140			300			35,0
	3	245	159				80	60	51,1
	4	273	180				70		69,1
150×125	1	194	159		120	270	80	40	23,7
	2	219	180				100	30	39,0
	3	245	194				70	40	48,0
	4	273	219			300		60	78,5
200×100	1	245	127	195	100		60	80	38,5
	2	273	140				50		47,2
	3	299	159						67,0
200×125	1	245			120		140		42,8
	2	273	180				120		64,8
	3	299	194			320	110		88,4
200×150	1	245			150	270	100	60	39,6
	2	273	219			300	70		60,7
	3	299	245			270	90		81,4

Пример условного обозначения перехода исполнения 4, D_y 65 мм и D_y' 40 мм, на условное давление P_y 100 МПа согласно табл. 1 ГОСТ 22790—89, из стали марки 20Х3МВФ:

Переход 4—65×40—100—20Х3МВФ — ГОСТ 22826—83

ИНФОРМАЦИОННЫЕ ДАННЫЕ

1. **РАЗРАБОТАН И ВНЕСЕН** Министерством химического и нефтяного машиностроения

РАЗРАБОТЧИКИ

Б. И. Вагайцев (руководитель темы); **М. И. Миль**; **Е. Я. Нейман**; **А. П. Корчагин**, канд. техн. наук; **А. Д. Головнев**

2. **УТВЕРЖДЕН И ВВЕДЕН В ДЕЙСТВИЕ** Постановлением Государственного комитета СССР по стандартам от 25.11.83 № 5524

3. Срок проверки — 1993 г.

4. **ВЗАМЕН ГОСТ 22826—77**

5. **ССЫЛОЧНЫЕ НОРМАТИВНО-ТЕХНИЧЕСКИЕ ДОКУМЕНТЫ**

Обозначение НТД, на который дана ссылка	Номер пункта
ГОСТ 22790—89	3

6. **Переиздание** (июль 1991 г.) с **Изменением № 1**, утвержденным в декабре 1988 г.

7. Ограничение срока действия снято Постановлением Государственного комитета СССР по стандартам от 23.12.88 № 4519

СОДЕРЖАНИЕ

ГОСТ 22791—83 Сборочные единицы и детали трубопроводов. Линзы глухие с указателем на P_y св. 10 до 100 МПа (св. 100 до 1000 кгс/см²). Конструкция и размеры . . 3

ГОСТ 22792—83 Сборочные единицы и детали трубопроводов. Штуцера на P_y св. 10 до 100 МПа (св. 100 до 1000 кгс/см²). Конструкция и размеры 9

ГОСТ 22793—83 Сборочные единицы и детали трубопроводов. Отводы гнутые на P_y св. 10 до 100 МПа (св. 100 до 1000 кгс/см²). Конструкция и размеры 13

ГОСТ 22794—83 Сборочные единицы и детали трубопроводов. Колена с углом 90° с фланцами на P_y св. 10 до 100 МПа (св. 100 до 1000 кгс/см²). Конструкция и размеры 16

ГОСТ 22795—83 Сборочные единицы и детали трубопроводов. Колена с углом 90° с фланцами и опорой на P_y св. 10 до 100 МПа (св. 100 до 1000 кгс/см²). Конструкция и размеры 22

ГОСТ 22796—83 Сборочные единицы и детали трубопроводов. Колена с углом 90° неравноплечие с фланцами на P_y св. 10 до 100 МПа (св. 100 до 1000 кгс/см²). Конструкция и размеры 25

ГОСТ 22797—83 Сборочные единицы и детали трубопроводов. Опоры для колен на P_y св. 10 до 100 МПа (св. 100 до 1000 кгс/см²). Конструкция и размеры 30

ГОСТ 22798—83 Сборочные единицы и детали трубопроводов Колена двойные с фланцами на P_y св. 10 до 100 МПа (св. 100 до 1000 кгс/см²). Конструкция и размеры . . . 42

ГОСТ 22799—83 Сборочные единицы и детали трубопроводов Угольники с фланцами на P_y св. 10 до 100 МПа (св. 100 до 1000 кгс/см²). Конструкция и размеры 46

ГОСТ 22800—83 Сборочные единицы и детали трубопроводов. Угольники с ответвлениями и фланцами на P_y св. 10 до 100 МПа (св 100 до 1000 кгс/см²) Конструкция и размеры 51

ГОСТ 22801—83 Сборочные единицы и детали трубопроводов. Тройники переходные и проходные с фланцами на P_y св. 10 до 100 МПа (св 100 до 1000 кгс/см²) Конструкция и размеры 63

ГОСТ 22802—83 Сборочные единицы и детали трубопроводов. Тройники проходные с ответвлениями и фланцами на P_y св. 10 до 100 МПа (св. 100 до 1000 кгс/см²). Конструкция и размеры 81

ГОСТ 22803—83 Сборочные единицы и детали трубопроводов. Тройники переходные несимметричные с фланцами на P_y св. 10 до 100 МПа (св. 100 до 1000 кгс/см²). Конструкция и размеры 92

ГОСТ 22804—83 Сборочные единицы и детали трубопроводов. Тройники переходные с фланцами на P_y св. 10 до 100 МПа (св. 100 до 1000 кгс/см²). Конструкция и размеры . 102

ГОСТ 22805—83 Сборочные единицы и детали трубопроводов. Тройники-вставки с фланцами на P_y св. 10 до 100 МПа (св. 100 до 1000 кгс/см²). Конструкция и размеры . . 108
ГОСТ 22806—83 Сборочные единицы и детали трубопроводов Переходы с фланцами на P_y св. 10 до 100 МПа (св. 100 до 1000 кгс/см²). Конструкция и размеры 121
ГОСТ 22807—83 Сборочные единицы и детали трубопроводов. Диафрагмы измерительные линзовые с фланцами на P_y св. 10 до 63 МПа (св. 100 до 630 кгс/см²). Конструкция и размеры 132
ГОСТ 22808—83 Сборочные единицы и детали трубопроводов Отводы линзовые с фланцами на P_y св. 10 до 63 МПа (св. 100 до 630 кгс/см²). Конструкция и размеры. . . . 139
ГОСТ 22809—83 Сборочные единицы и детали трубопроводов. Линзы с двумя отводами и фланцами на P_y св. 10 до 40 МПа (св. 100 до 400 кгс/см²). Конструкция и размеры . . 150
ГОСТ 22810—83 Сборочные единицы и детали трубопроводов. Угольники с карманами под термометры сопротивления и термоэлектрические термометры на P_y св. 10 до 100 МПа (св 100 до 1000 кгс/см²). Конструкция и размеры . . 156
ГОСТ 22811—83 Сборочные единицы и детали трубопроводов. Отводы под термометры сопротивления и термоэлектрические термометры на P_y св. 10 до 100 МПа (св. 100 до 1000 кгс/см²). Конструкция и размеры 166
ГОСТ 22812—83 Сборочные единицы и детали трубопроводов Карманы под термометры сопротивления и термоэлектрические термометры на P_y св 10 до 100 МПа (св. 100 до 1000 кгс/см²). Конструкция и размеры . . 170
ГОСТ 22813—83 Сборочные единицы и детали трубопроводов. Фланцы переходные на P_y св. 10 до 100 МПа (св. 100 до 1000 кгс/см²). Конструкция и размеры . . . 172
ГОСТ 22814—83 Сборочные единицы и детали трубопроводов. Фланцы переходные со вставками на P_y св. 10 до 40 МПа (св 100 до 400 кгс/см²). Конструкция и размеры . . 185
ГОСТ 22815—83 Сборочные единицы и детали трубопроводов. Заглушки фланцевые на P_y св. 10 до 100 МПа (св 100 до 1000 кгс/см²). Конструкция и размеры 195
ГОСТ 22816—83 Сборочные единицы и детали трубопроводов Заглушки фланцевые со вставками на P_y св. 10 до 40 МПа (св. 100 до 400 кгс/см²). Конструкция и размеры . . 199
ГОСТ 22817—83 Сборочные единицы и детали трубопроводов. Отводы гнутые с фланцами на P_y св 10 до 100 МПа (св. 100 до 1000 кгс/см²). Конструкция и размеры . . . 203
ГОСТ 22818—83 Сборочные единицы и детали трубопроводов. Колена с углом 90° и опорой на P_y св. 10 до 100 МПа (св. 100 до 1000 кгс/см²) Конструкция и размеры . . 208
ГОСТ 22819—83 Сборочные единицы и детали трубопроводов. Колена двойные на P св 10 до 100 МПа (св. 100 до 1000 кгс/см²). Конструкция и размеры 213
ГОСТ 22820—83 Сборочные единицы и детали трубопроводов. Угольники на P_y св 10 до 100 МПа (св. 100 до 1000 кгс/см²). Конструкция и размеры 217
ГОСТ 22821—83 Сборочные единицы и детали трубопроводов Угольники с ответвлениями на P_y св. 10 до 100 МПа (св 100 до 1000 кгс/см²). Конструкция и размеры . . 221
ГОСТ 22822—83 Сборочные единицы и детали трубопроводов. Тройники переходные на P_y св. 10 до 100 МПа (св. 100 до 1000 кгс/см²). Конструкция и размеры 232

ГОСТ 22823—83 Сборочные единицы и детали трубопроводов. Тройники проходные с ответвлениями на P_y св. 10 до 100 МПа (св. 100 до 1000 кгс/см²). Конструкция и размеры . 244
ГОСТ 22824—83 Сборочные единицы и детали трубопроводов. Тройники переходные несимметричные на P_y св. 10 до 100 МПа (св. 100 до 1000 кгс/см²). Конструкция и размеры . . 253
ГОСТ 22825—83 Сборочные единицы и детали трубопроводов. Тройники-вставки на P_y св 10 до 100 МПа (св 100 до 1000 кгс/см²). Конструкция и размеры 260
ГОСТ 22826—83 Сборочные единицы и детали трубопроводов. Переходы на P_y св 10 до 100 МПа (св 100 до 1000 кгс/см²). Конструкция и размеры 271

Редактор *В. М Лысенкина*
Технический редактор *В. Н. Прусакова*
Корректор *О. Я. Чернецова*

Сдано в наб. 06.06 91 Подд. в печ. 30.10 9 17,5 усл. печ. л. 17,63 усл. кр.-отт. 13,64 уч.-изд. л.
Тираж 4000 Цена 5 р 5 к.

Ордена «Знак Почета» Издательство стандартов, 123557, Москва, ГСП,
Новопресненский пер., 3.
Калужская типография стандартов, ул. Московская, 256. Зак. 1177

gost.e-ecolog.ru