МЕЖГОСУДАРСТВЕННЫЙ СТАНДАРТ

ПАКЕТЫ ТРАНСПОРТНЫЕ

# ФОРМИРОВАНИЕ С ПРИМЕНЕНИЕМ СРЕДСТВ ПАКЕТИРОВАНИЯ

## ОБЩИЕ ТЕХНИЧЕСКИЕ ТРЕБОВАНИЯ

Издание официальное

ИПК ИЗДАТЕЛЬСТВО СТАНДАРТОВ
Москва

gost.e-ecolog.ru

УДК 621.869.88:006.354 Группа Д08

МЕЖГОСУДАРСТВЕННЫЙ СТАНДАРТ

**Пакеты транспортные**

# ФОРМИРОВАНИЕ С ПРИМЕНЕНИЕМ СРЕДСТВ ПАКЕТИРОВАНИЯ

**Общие технические требования**

**ГОСТ 26663—85**

Transport packets. Formation by packaging means.
General technical requirements

ОКП 31 7640

**Дата введения 01.07.86**

Настоящий стандарт распространяется на транспортные пакеты из тарно-штучных грузов, предназначенные для перевозки железнодорожным, автомобильным и водным транспортом, складирования в стеллажах и штабелях.

## 1. ОБЩИЕ ПОЛОЖЕНИЯ

1.1. Формирование пакетов предусматривает создание укрупненной грузовой единицы с применением средств пакетирования и скрепления, состоящей из одного или нескольких грузов и подготовленной к транспортно-перегрузочным операциям, складированию и хранению.

В качестве средств пакетирования используют плоские поддоны по ГОСТ 9078, ГОСТ 26381, специализированные поддоны, подкладки, бруски и другие средства пакетирования по нормативно-технической документации, утвержденной в установленном порядке.

1.2. Требования к способам пакетирования, параметрам и размерам транспортных пакетов должны устанавливаться в нормативно-технической документации на конкретный вид продукции и пакеты, сформированные из этой продукции.

1.1, 1.2. **(Измененная редакция, Изм. № 1).**

1.3. Сформированные пакеты должны сохранять целостность при воздействии инерционных нагрузок с ускорением 3g.

## 2. ТЕХНИЧЕСКИЕ ТРЕБОВАНИЯ К ФОРМИРОВАНИЮ ПАКЕТОВ

2.1. Формирование пакетов тарно-штучных грузов осуществляют в соответствии с требованиями настоящего стандарта, нормативно-технической документации на пакеты конкретных видов продукции, утвержденной в установленном порядке.

2.2. Параметры и размеры пакетов должны соответствовать требованиям ГОСТ 24597.

Допускается устанавливать другие размеры пакетов, предусмотренные нормативно-технической документацией на пакеты конкретных видов продукции, при максимальном использовании грузоподъемности или вместимости транспортных средств и складских площадей.

**(Измененная редакция, Изм. № 1).**

2.3, 2.4. **(Исключены, Изм. № 1).**

2.5. Грузы в таре размещают в соответствии с ГОСТ 21140.

**(Измененная редакция, Изм. № 1).**

2.6. При укладывании в несколько рядов грузы должны быть установлены один на другой предпочтительно вперевязку с разворотом в плане на 90 или 180 °.

**Издание официальное** **Перепечатка воспрещена**

★

© Издательство стандартов, 1986
© ИПК Издательство стандартов, 2002

2.7. В качестве средств скрепления используют проволоку, ленту (металлическую, синтетическую, склеивающую), пленку полимерную, клей, металлические пояса (стяжки) и кассеты, которые должны соответствовать требованиям ГОСТ 21650.

2.8. При формировании пакетов с использованием в качестве средств скрепления ленты (проволоки) применяют обвязки, как указано на черт. 1:

- вертикальные — по длинной (короткой) стороне поддона;
- горизонтальные — по периметру ряда.

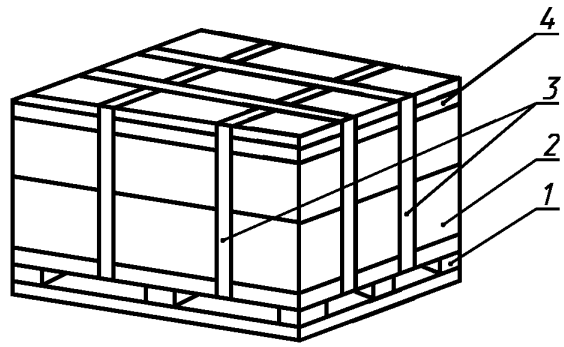


*1* — средство пакетирования; *2* — груз; *3* — вертикальная обвязка; *4* — горизонтальная обвязка

Черт. 1

2.9. Количество обвязок и их расположение устанавливают в технической документации на пакет. Вертикальных обвязок должно быть не менее двух.

2.10. Вертикальные обвязки накладывают после горизонтальных. Горизонтальные обвязки накладывают, начиная с верхнего ряда груза.

Обвязки не должны попадать в пространство между единицами грузов, расположенных по периметру пакета.

2.8—2.10. **(Измененная редакция, Изм. № 1).**

2.11. Натяжение обвязки следует производить при помощи обвязывающих машин (машинок) или соответствующих приспособлений.

2.12. Усилие натяжения обвязок и его контроль должны обеспечивать требование по 1.3 и устанавливаться в технической документации на пакет.

**(Измененная редакция, Изм. № 1).**

2.13. Размеры поперечного сечения обвязки в зависимости от массы пакета устанавливают в технической документации на пакет в пределах, указанных в табл. 1.

Таблица 1

| Наименование материала обвязки | Масса пакета, т | Размер поперечного сечения, мм | | |
|---|---|---|---|---|
| | | Толщина | Ширина | Диаметр |
| Проволока стальная | До 0,5 | — | — | 2—4 |
| | Св. 0,5 | — | — | 4—8 |
| Лента стальная | До 0,5 | 0,3—0,7 | 10—20 | — |
| | Св. 0,5 | 0,5—1,2 | 20—30 | — |
| Катанка алюминиевая | До 0,5 | — | — | 4—6 |
| | Св. 0,5 | — | — | 6—10 |
| Лента синтетическая | До 0,5 | 0,4—0,6 | 15—20 | — |
| | Св. 0,5 | 0,6—1,0 | 20—30 | — |

2.14. Соединение концов обвязок выполняют, как указано на черт. 2.

**Обвязка из ленты**

*Соединение пряжкой*

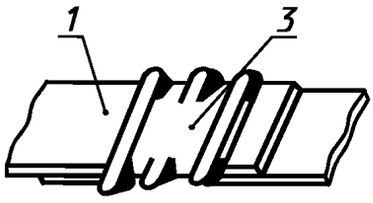


*Соединение зажимом*

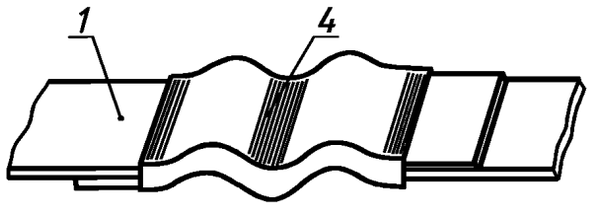


*Соединение фигурной высечкой*

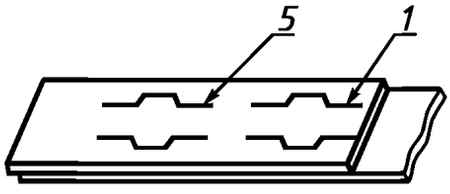


*Соединение сваркой*

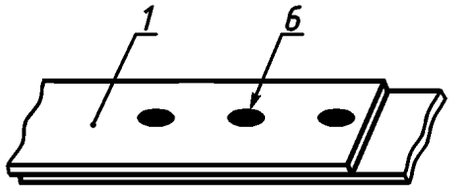


**Обвязка из проволоки**

*Соединение закруткой*

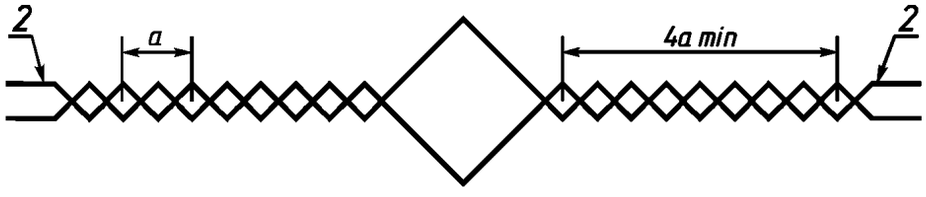


*1* — лента; *2* — проволока; *3* — пряжка; *4* — зажим; *5* — фигурная высечка; *6* — сварка; *a* — полный шаг витка

Черт. 2

Примечание. Чертеж не определяет конструкцию соединения.

2.15. Соединение концов обвязки должно выдерживать усилие натяжения в соответствии с п. 2.12.

2.16. При скреплении пакетов тарно-штучных грузов полимерной пленкой последняя должна полностью закрывать груз, а при использовании плоских и специализированных поддонов — и верхний настил поддона.

Толщина полимерной пленки должна соответствовать указанной в табл. 2.

Таблица 2

| Масса пакета, т | Толщина пленки, мм |
|---|---|
| До 0,5 включ.<br>Св. 0,5 до 0,7 включ.<br>» 0,7 » 1,0 » | До 0,10 включ.<br>Св. 0,10 до 0,15 включ.<br>» 0,15 » 0,3 » |

**(Измененная редакция, Изм. № 1).**

2.17. При обвязке пакетов допускается устанавливать шины в соответствии с черт. 3 в виде уголков из металла, древесины, картона, полимеров и других материалов или их комбинаций.

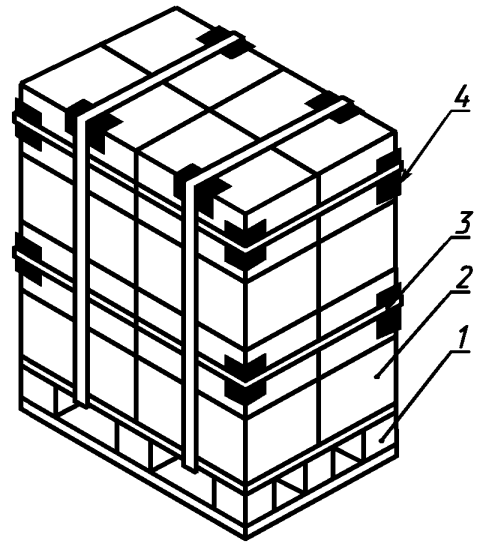


*1* — поддон; *2* — груз; *3* — обвязка; *4* — шина

Черт. 3

Примечание. Чертеж не определяет конструкцию шины.

2.18. Шины ставят под вертикальные обвязки верхнего ряда груза и во всех углах горизонтальных обвязок (см. черт. 3).

2.19. Размеры шин устанавливают в технической документации на пакет.

Ширина шины должна быть не менее:

30 мм — при обвязке проволокой;

3-кратной ширины ленты — при обвязке лентой.

Стороны уголков шин должны быть не менее 50 мм.

2.20. Толщина полок шины должна быть в пределах, указанных в табл. 3.

Таблица 3

| Наименование материала шины | Толщина, мм |
|---|---|
| Металл | От 0,8 до 2,0 |
| Древесина | » 10,0 » 20,0 |
| Картон сплошной | » 8,0 » 10,0 |
| Полимерные материалы | » 2,0 » 6,0 |

2.21. При формировании пакетов из грузов в картонных ящиках, мешках и т. п. перед установкой вертикальных обвязок необходимо выполнить подпрессовку. Усилие подпрессовки устанавливают в технической документации на пакет, но не менее трех масс пакета.

2.22. При формировании пакетов допускается устанавливать по верхнему ряду груза (при необходимости и между рядами) вспомогательные приспособления (рамки, прокладки, подкладки, лотки), как указано на черт. 4.

*Пакет с рамкой*

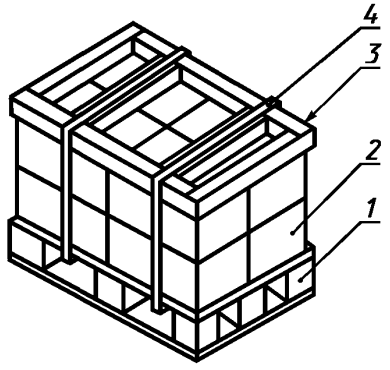


*Пакет с прокладкой*

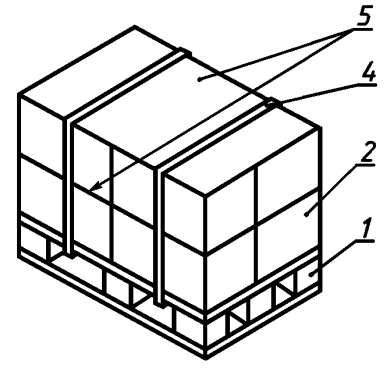


*Пакет с подкладками*

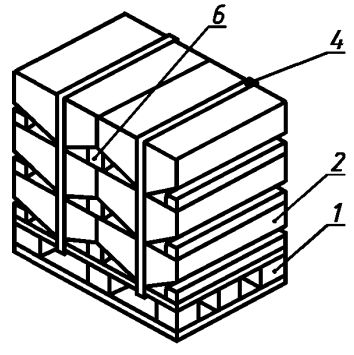


*Пакет с лотками*

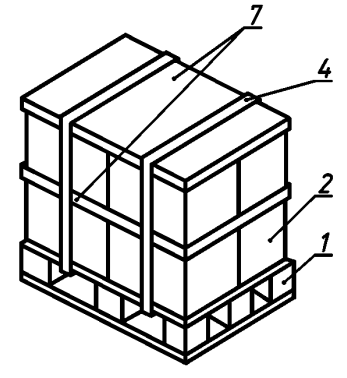


*1* — поддон; *2* — груз; *3* — рамка; *4* — обвязка; *5* — прокладка; *6* — подкладка; *7* — лоток

Черт. 4

Примечание. Чертеж не определяет конструкцию вспомогательных приспособлений.

2.23. Вспомогательные приспособления изготовляют из материалов, указанных в п. 2.17.

2.24. При скреплении рядов груза клеем, металлическими и синтетическими поясами, стяжками, кассетами, полимерной пленкой, а также вспомогательными приспособлениями (рамками и лотками) или тарой с фиксируемым дном горизонтальные обвязки не устанавливают.

2.25. Не допускается крепление груза к средству пакетирования гвоздями, скобами или другими средствами, которые могут повредить груз или средство пакетирования.

2.24, 2.25. **(Измененная редакция, Изм. № 1).**

2.26. **(Исключен, Изм. № 1).**

## 3. ТРЕБОВАНИЯ БЕЗОПАСНОСТИ

3.1. Формирование пакетов из грузов на средствах пакетирования выполняют в соответствии с ГОСТ 12.3.009.

3.2. Формирование пакетов на неисправных средствах пакетирования не допускается.

3.1, 3.2. **(Измененная редакция, Изм. № 1).**

## 4. МАРКИРОВКА И ХРАНЕНИЕ

4.1. Транспортная маркировка сформированных пакетов должна соответствовать требованиям ГОСТ 14192.

**(Измененная редакция, Изм. № 1).**

4.2. Пакеты при хранении должны обеспечивать штабелирование не менее чем в четыре яруса.

## ИНФОРМАЦИОННЫЕ ДАННЫЕ

**1. РАЗРАБОТАН И ВНЕСЕН Госснабом СССР**

**2. УТВЕРЖДЕН И ВВЕДЕН В ДЕЙСТВИЕ Постановлением Государственного комитета СССР по стандартам от 25.11.85 № 3698**

**3. ВВЕДЕН ВПЕРВЫЕ**

**4. ССЫЛОЧНЫЕ НОРМАТИВНО-ТЕХНИЧЕСКИЕ ДОКУМЕНТЫ**

| Обозначение НТД, на который дана ссылка | Номер пункта |
|---|---|
| ГОСТ 12.3.009—76 | 3.1 |
| ГОСТ 9078—84 | 1.1 |
| ГОСТ 14192—96 | 4.1 |
| ГОСТ 21140—88 | 2.5 |
| ГОСТ 21650—76 | 2.7 |
| ГОСТ 24597—81 | 2.2 |
| ГОСТ 26381—84 | 1.1 |

**5. ИЗДАНИЕ (ноябрь 2001 г.) с Изменением № 1, утвержденным в марте 1990 г. (ИУС 6—90)**

Редактор *В.П. Огурцов*
Технический редактор *Н.С. Гришанова*
Корректор *В.И. Варенцова*
Компьютерная верстка *О.В. Арсеевой*

Изд. лиц. № 02354 от 14.07.2000. Сдано в набор 28.11.2001. Подписано в печать 24.12.2001. Усл. печ. л. 0,93. Уч.-изд.л. 0,75.
Тираж 353 экз. С 3222. Зак. 1158.

ИПК Издательство стандартов, 107076, Москва, Колодезный пер., 14.
gost.e-ecolog.ru e-mail: gost.e-ecolog.ru
Набрано в Издательстве на ПЭВМ
Филиал ИПК Издательство стандартов — тип. «Московский печатник», 103062, Москва, Лялин пер., 6.
Плр № 080102

gost.e-ecolog.ru