	ОТСТОЙНИКИ КАНАЛИЗАЦИОННЫЕ ПЕРВИЧНЫЕ ВЕРТИКАЛЬНЫЕ ДИАМЕТРОМ 9 М ИЗ СБОРНОГО ЖЕЛЕЗОБЕТОНА	П А С П О Р Т ТИПОВОЙ ПРОЕКТ № 902-2-166 УДК 628.334.51
ЧАСТЬ 2 Раздел 9 Группа 902-2	Область применения – районы с обычными геологическими условиями, с расчетной зимней температурой до –40°С, с нормальным давлением на грунт 1,5 кг/см2 как при наличии, так и при отсутствии грунтовых вод. Класс сооружения – II. Степень долговечности – II. Степень огнестойкости – II.	Разработан институтом Союзводоканалпроект Москва, Г-48, Комсомольский проспект, 42 Утвержден и введен в действие В/О Союзводоканалпроект с 30/IУ-73г. Приказ № 80 от 2/IУ-73г.

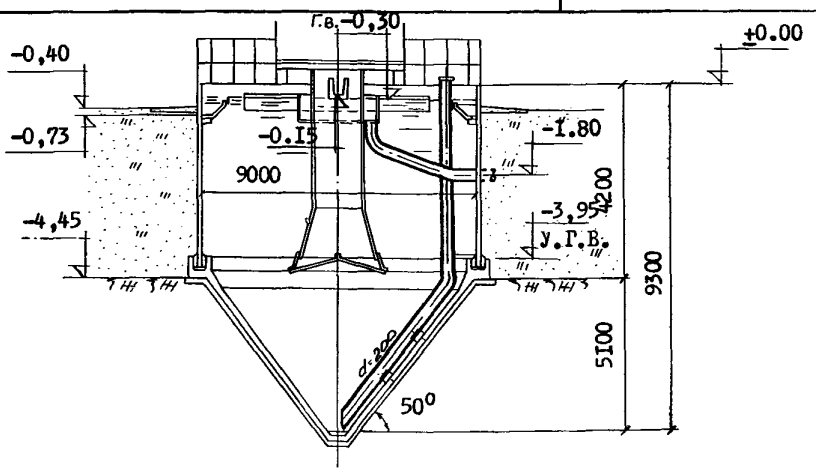

РАЗРЕЗ I-I

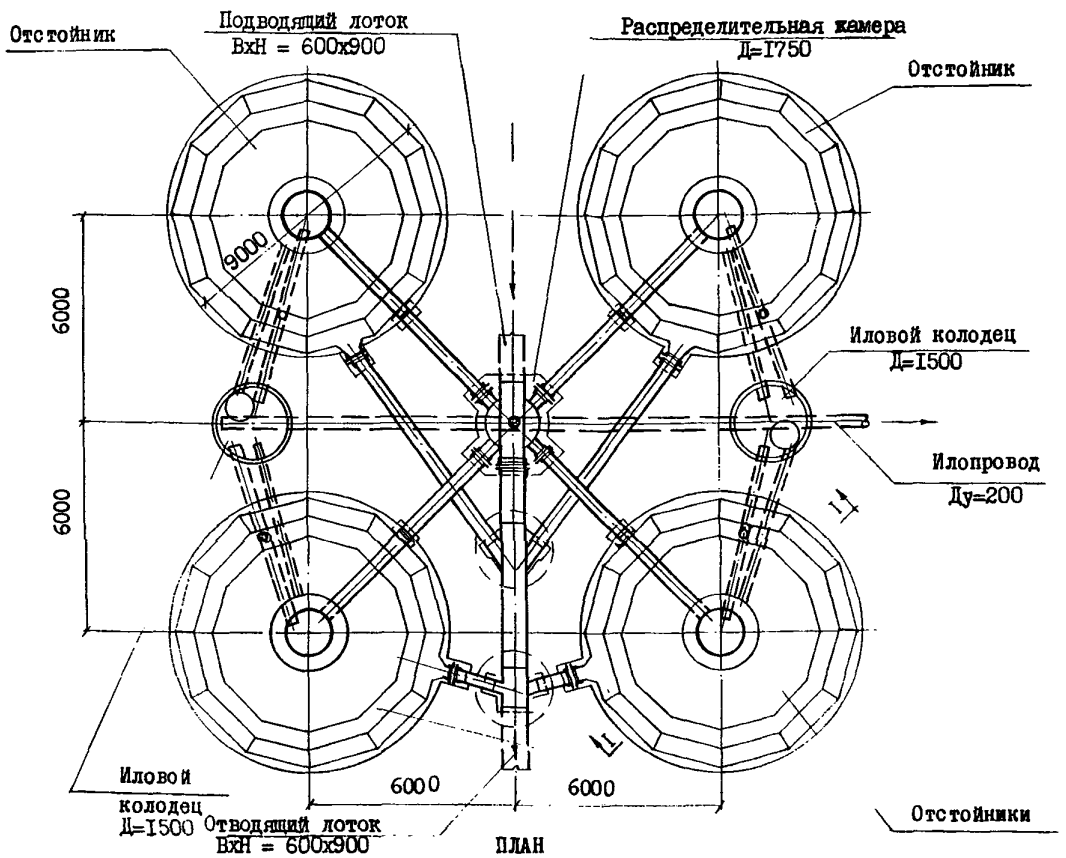

ПЛАН

gost.e-ecolog.ru

ОПИСАНИЕ СООРУЖЕНИЯ

Отстойники представляют собой круглые в плане резервуары с коническим днищем. Сточная вода поступает через подводящий лоток в центральную трубу, при выходе из которой, в связи с изменением направления движения потока и снижения его скорости, из воды выпадают нерастворенные вещества. Осветленная вода переливается в периферийный сборный лоток и далее в отводящий. Выпавший осадок под гидростатическим напором удаляется по трубе в иловой колодец. Улавливание легко всплывающих веществ производится с помощью плавающей доски, удаление их - через специальный лоток и трубу в иловой колодец. Пропускная способность отстойника при времени отстаивания I,5 часа - 43,5 л/сек. В проекте разработаны узлы компоновок на 2 и 4 отстойника. Отстойники могут применяться в качестве илоуплотнителей.

ОСНОВНЫЕ ПОКАЗАТЕЛИ

Наименование	Ед. изм.	При компоновке из 2-х отстойников	При компоновке из 4-х отстойников
Емкость сооружения	$м^3$	700	I400
Объем строительный	"	890	I780
Площадь застройки	$м^2$	375	625
РАСХОД МАТЕРИАЛОВ			
Цемента	т	I3,2	26,4
Стали	"	I3,9	27,3
Железобетона	$м^3$	94,4	I77,5
В т.ч. сборного	"	45,6	85,I
Лесоматериалов	"	3,6 4,6	7,I 9,3
СМЕТНАЯ СТОИМОСТЬ			
Общая	тыс.руб.	20,2I 22,I6	38,I4 4I,93
I $м^3$ емкости сооружения	руб.	28,87 3I,66	27,24 29,95
ТРУДОВЫЕ ЗАТРАТЫ			
Возведения сооружения	ч.-д.	683	I366
I $м^3$ емкости	"	0,77	0,77

СТРОИТЕЛЬНЫЕ КОНСТРУКЦИИ

Днище - из монолитного железобетона М200, водонепроницаемости В-6.

Стены - из сборных унифицированных железобетонных панелей по серии 3.900-2, вып. 3, типоразмеров - I.

Мостик для обслуживания - из деревянных щитов, опирающихся на сборные железобетонные балки индивидуального изготовления, типоразмеров - I.

Подводящий и отводящий лотки из сборного железобетона индивидуального изготовления, типоразмеров - 6.

Распределительная камера и общий лоток группы отстойников - из монолитного железобетона М200.

Иловые колодцы и опоры под лотки - из сборных железобетонных элементов по ГОСТ 8020-68, типоразмеров - - 7.

Наибольший вес конструкций (кольцо илового колодца) 3,7 т.

ОБОРУДОВАНИЕ

	2 отстойника	4 отстойника
Затворы щитовые 300х450	4	8
Затворы щитовые 600х900	I	I
Задвижки Ду=200	2	4

ДОПОЛНИТЕЛЬНЫЕ ДАННЫЕ

Проект разработан взамен типового проекта № 902-2-22.

В таблицах приведены данные для строительства отстойников - в числителе при отсутствии на площадке грунтовых вод, в знаменателе - при наличии.

СОСТАВ ПРОЕКТА

Альбом I - Пояснительная записка и чертежи.

Альбом 2 - Сметы.

Альбом 3 - Сборник заказных спецификаций.

Объем проектных материалов 260 форматок.

Проект распространяет: Центральный институт типового проектирования
I07066, Москва, Б-66, Спартаковская, 2а, корп.В.

Инв. № I2256
Пасп. № 030589

gost.e-ecolog.ru