	НАСОСНАЯ СТАНЦИЯ ПРИ НЕФТЕЛОВУШКАХ НА 2 НАСОСА 5НКЭ-5хI ДЛЯ ПЕРЕКАЧКИ НЕФТЕПРОДУКТОВ	П А С П О Р Т ТИПОВОЙ ПРОЕКТ № 902-2-I47 УДК 628.29
ЧАСТЬ 2 Раздел 9 Группа 902-2	Область применения - районы с обычными геологическими условиями, расчетной температурой наружного воздуха от -20°, -30°, -40°С, нормативной снеговой нагрузкой 70, I00 и I50 кг/м2, нормативным скоростным напором ветра 45 кг/м2, при наличии и отсутствии грунтовых вод. Класс здания П Степень долговечности П Степень огнестойкости П Класс взрывоопасности машзала В-Iа	Разработан институтом Харьковский Водоканалпроект г.Харьков-72, Тобольская, 42 Утвержден и введен в действие В/О Союзводоканалниипроект с I5 мая I973г. Приказ № 96 от 23 апреля I973 г.

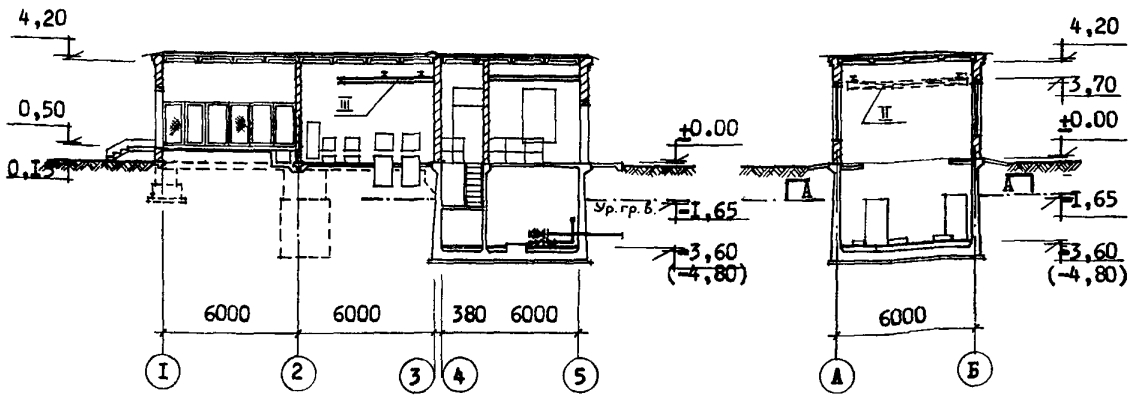

РАЗРЕЗ I-I

РАЗРЕЗ 2-2

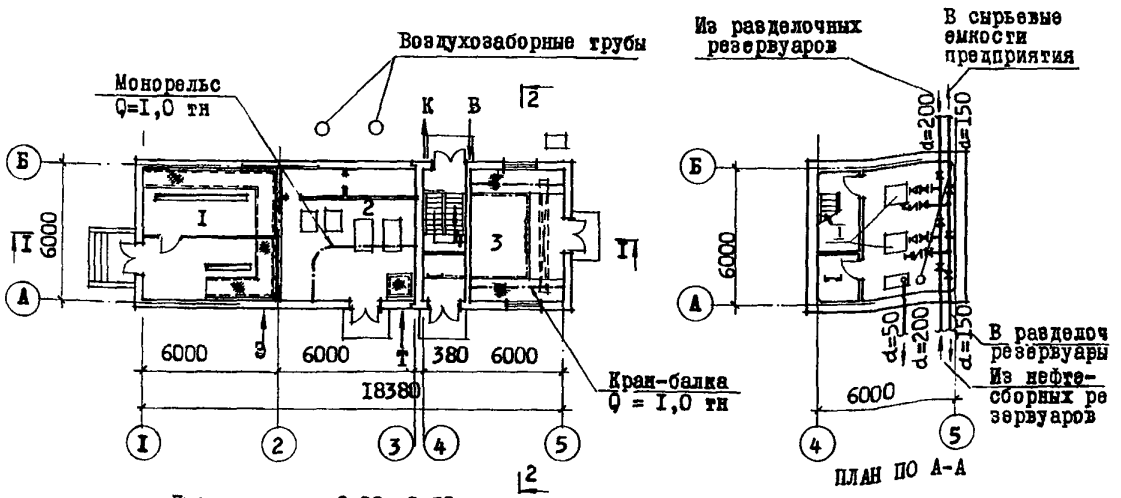

План на отм.± 0.00; 0,50

ПЛАН ПО А-А

ЭКСПЛИКАЦИЯ

I. Электрощитовая	33,7	м2
2. Венткамера	33,7	"
3. Машзал	2I,3	"
4. Лестничная клетка	I0,4	"

gost.e-ecolog.ru

ОПИСАНИЕ ПРОЕКТА

Насосная станция при нефтеловушках на 2 насоса 5НКЭ-5хI предназначена для перекачки нефтепродуктов.

Производительность насосной станции 70 м3/час. Работа насосов автоматизирована.

Для монтажа и демонтажа оборудования предусмотрены кран ручной подвесной однобалочный и таль ручная передвижная.

Система отопления и вентиляции запроектирована воздушная совмещенная с вентиляцией на 2 варианта теплоносителя: перегретая вода и пар.

Проектом предусмотрено строительство насосной станции в сухих и мокрых грунтах.

ОСНОВНЫЕ ПОКАЗАТЕЛИ:

	единица измерения	вариант пола -3,60 м		заглубления машзала -4,80 м	
		в сухих грунтах	в мокрых грунтах	в сухих грунтах	в мокрых грунтах
Площадь застройки	м2	I24,2	I24,2	I24,2	I24,2
строительный объем	м3	728	728	779	779
в т.ч. подземной части	м3	I53	I53	204	204
РАСХОД МАТЕРИАЛОВ:					
цемента	т	37,9	42,6	43,8	48,6
стали	т	II,64	II,44	I2,0I	I2,00
в т.ч. арматурной	т	5,59	5,28	5,86	5,85
железобетона монолитного	м3	59.0	59.0	68,5	68,5
железобетона сборного	м3	I3,9	I3,9	I3,9	I3,9
лесоматериалов	м3	7,56	7.2I	8,4I	7.95
кирпича	тыс. шт	47.9	47,3	4I,9	48,8
СМЕТНАЯ СТОИМОСТЬ:					
Общая	тыс. руб	34,23	37,58	35,2I	39,6
строительно-монтажные работы	-"-	25,74	29,09	26,72	3I,II
оборудование	-"-	8,49	8,49	8,49	8,49
I м3 сооружения	руб	24,98	29,58	24,60	30,24
ТРУДОВЫЕ ЗАТРАТЫ:					
на здание	ч/д	999	IIOI	I027	II26
I м3 здания	-"-	I,37	I,52	I,32	I,44

ЭКСПЛИКАЦИЯ

I. Центробежный насос 5НКЭ-5хI с электродвигателем ВАОФ-8I-2 во взрывобезопасном исполнении "ВЗГ"

II. Кран ручной подвесной однобалочный грузоподъемностью I т, во взрывобезопасном исполнении "ВЗГ".

III. Таль ручная червячная передвижная грузоподъемностью I тн, во взрывобезопасном исполнении "ВЗГ"

ЭКСПЛУАТАЦИОННЫЕ ПОКАЗАТЕЛИ

Наименование потребителя		при $t_н$-20°	при $t_н$-30°	при $t_н$-40°
Расход тепла ккал/час	Отопление:	I7250	23560	26000
теплоноситель	Вентиляция:	42500	56688	69075
вода I50 ÷ 70				
пар P=2 ати				
Потребная мощность электроэнергии:		46,6квт	46,6квт	46,6 квт

К2	СОЮЗВОДОКАНАЛНИИ-ПРОЕКТ Харьковский Водоканалпроект	Насосная станция при нефтеловушках на 2 насоса 5НКЭ-5х1 для перекачки нефтепродуктов	Типовой проект 902-2-147	ПАСПОРТ лист 2

СТРОИТЕЛЬНЫЕ КОНСТРУКЦИИ:

Днище	–	монолитная железобетонная плита.
Стены:		
надземной части	–	кирпичные
подземной части	–	монолитные железобетонные
перекрытия	–	монолитные железобетонные
покрытие	–	из сборных железобетонных элементов: плиты по серии ПК-01-III: типоразмер I; плиты по серии ПК-01-II9 ; типоразмер I.
Кровля	–	четырехслойная рубероидная. Утеплитель плитный, облегченный пенобетон γ = 500 кг/м3
перемычки	–	сборные железобетонные ГОСТ 948-66, типоразмеров – 4.
Лестницы	–	стальные, лестничные марши по серии КЭ-08-I, типоразмер – 2.
Полы	–	цементные
Оконные переплеты	–	деревянные ГОСТ-I2506-67; типоразмер I.
Двери	–	деревянные ГОСТ-I4624-69; типоразмер-2, противопожарные по серии 2.435-6, типоразмер – 2.
Отделка наружная	–	кирпичная кладка с расшивкой швов
Отделка внутренняя	–	окраска клеевыми красками, масляной краской.
Наибольший вес	–	плита покрытия I,37 тн.

ИНЖЕНЕРНОЕ ОБОРУДОВАНИЕ:

Водопровод – хозяйственно-питьевой, напор 5 м.

Канализация – хозяйственно-бытовая, в наружную сеть.

Отопление – воздушное, совмещенное с приточной вентиляцией. Теплоноситель – вода с температурой I50-70°С или пар 2 ати.

Вентиляция – приточно-вытяжная с механическим и естественным побуждением.

Электроснабжение – от сети 380/220 в.

ДОПОЛНИТЕЛЬНЫЕ ДАННЫЕ:

Сметы составлены в нормах и ценах, введенных с I января I969 года.

СОСТАВ ПРОЕКТА

Альбом I	–	Архитектурно-строительная часть.
Альбом 2	–	Технологическая, механическая и санитарно-техническая части.
Альбом 3	–	Электрооборудование, автоматика и технологический контроль (чертежи монтажной зоны).
Альбом 4	–	Электрооборудование, автоматика и технологический контроль (задание заводу-изготовителю).
Альбом 5	–	Заказные спецификации.
Альбом 6	–	Сметы.

Объем проектных материалов 705 форматок

ПРОЕКТ РАСПРОСТРАНЯЕТ: Центральный институт типового проектирования I07066, Москва, Б-66, Спартаковская 2а, корпус Б.

Инв.№ I2230
Пасп.№ 030562

gost.e-ecolog.ru