НАСОСНАЯ СТАНЦИЯ ПРИ НЕФТЕЛОВУШКАХ НА 2 НАСОСА 5Ф-6 ДЛЯ ПЕРЕКАЧКИ ОСАДКА

П А С П О Р Т
ТИПОВОЙ ПРОЕКТ
№ 902-2-I45

УДК 628.29

ЧАСТЬ 2
Раздел 9
Группа
902-2

Область применения - районы с обычными геологическими условиями, расчетной температурой наружного воздуха от -20°, -30°, -40°С, нормативной снеговой нагрузкой 70, I00 и I50 кг/м2, нормативным скоростным напором ветра 45 кг/м2; при наличии и отсутствии грунтовых вод.

Класс здания	II
Степень долговечности	II
Степень огнестойкости	II
Класс взрывоопасности мазута	В-Iа

Разработан институтом Харьковский Водоканалпроект г.Харьков-72, Тобольская, 42

Утвержден и введен в действие В/О Союзводоканалниипроект с I5 мая I973г.
Приказ №95 от 23 апреля I973 г.

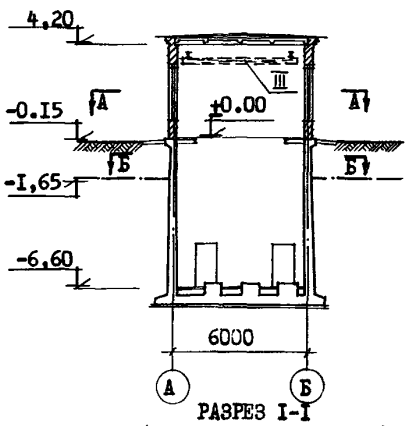

РАЗРЕЗ I-I
(в открытом котловане)

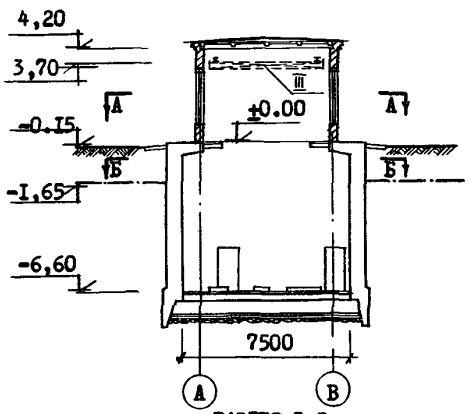

РАЗРЕЗ I-I
(опускной колодец)

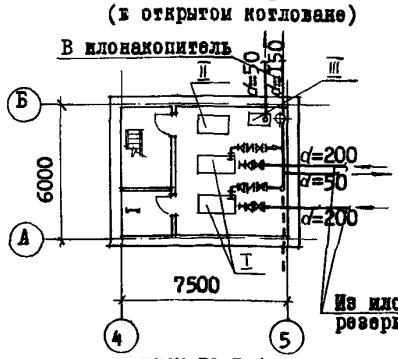

ПЛАН ПО Б-Б
(в открытом котловане)

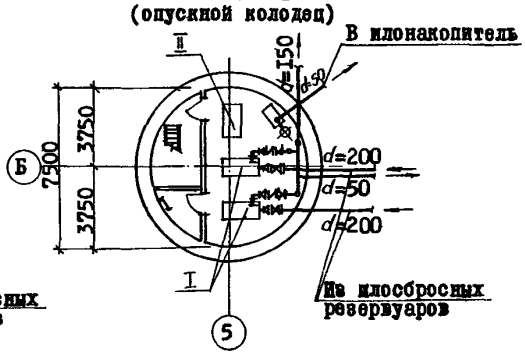

ПЛАН ПО Б-Б
(опускной колодец)

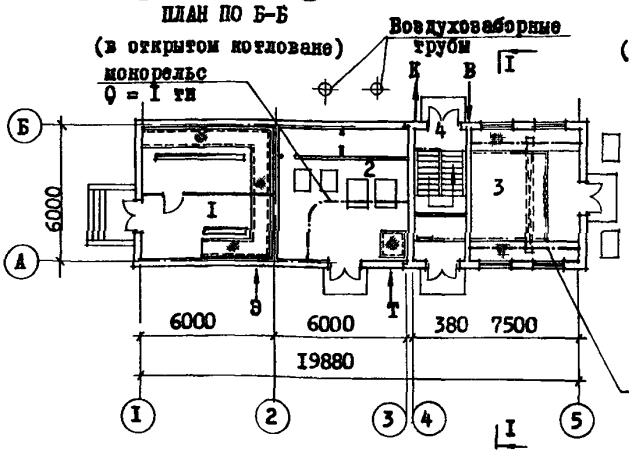

ПЛАН ПО А-А

ЭКСПЛИКАЦИЯ

I.	Электрощитовая	33,7 м2
2.	Вентиляционная камера	33,7 "
3.	Машзал	30,8 "
4.	Лестничная клетка	I3,4 "

На 3-х страницах. Страница I

gost.e-ecolog.ru

О П И С А Н И Е П Р О Е К Т А

Насосная станция при нефтеловушках на 2 насоса 5Ф-6 предназначена для перекачки осадка. Производительность насосной станции I44м3/час. Работа насосов автоматизирована.
Для монтажа и демонтажа оборудования предусмотрены кран ручной и подвесной однобалочный и таль ручная передвижная.
Система отопления и вентиляции запроектирована воздушная совмещенная с вентиляцией на 2 варианта, теплоноситель: перегретая вода и пар.

Проектом предусмотрены методы производства работ:
в сухих и мокрых грунтах:

а/ в открытом котловане /подземная часть насосной - прямоугольная в плане/
б/ методом опускного колодца /подземная часть насосной - круглая/.

Погружение колодца осуществляется обычным методом.

ОСНОВНЫЕ ПОКАЗАТЕЛИ:

Наименование	единица измерения	метод производства работ: в открытом котловане		опускной колодец	
		в сухих грунтах	в мокрых грунтах	с водоотливом	без водоотлива
Площадь застройки	м2	I34	I34	I34	I34
строительный объем	м3	969	969	I055	II58
в т.ч. подземной части	м3	349	349	436	539
РАСХОД МАТЕРИАЛОВ:					
цемента	т	63,9	74,6	I04,4	I62,4
стали	т	I3,4	I5,3	I7,6	28,0
в т.ч. арматурной	т	I0,6	I2,5	I5,9	26,3
железобетона монолитного	м3	II7,5	I34,4	I90,2	309,3
железобетона сборного	м3	7,5	7,5	7,5	7,5
лесоматериалов	м3	7,76	I3,34	I3,38	9,52
кирпича	тыс. шт.	60,0	7I,I	60,0	60,0
СМЕТНАЯ СТОИМОСТЬ:					
Общая	тыс. руб.	43,54	52,26	52,57	66,85
строительно-монтажные работы	-"-	35,09	43,8I	44,I2	58,4
оборудование	-"-	8,45	8,45	8,45	8,45
Iм3 сооружения	руб.	26,2	35,2	32,62	42,03
ТРУДОВЫЕ ЗАТРАТЫ:					
на здание	ч/д	723	733	69I	934
Iм3/здания	-"-	0,75	0,76	0,65	0,8I

ЭКСПЛИКАЦИЯ

I. Центробежный насос 5Ф-6 с электродвигателем ВАО-8I-4 во взрывобезопасном исполнении "ВЗГ".

II. Вихревой насос ВК-2/26 с электродвигателем ВАО-42-4 во взрывобезопасном исполнении "ВЗГ".

III. Кран ручной подвесной однобалочный грузоподъемностью Iт, во взрывобезопасном исполнении "ВЗГ".

IУ. Таль ручная червячная передвижная грузоподъемностью Iтн во взрывобезопасном исполнении "ВЗГ".

ЭКСПЛУАТАЦИОННЫЕ ПОКАЗАТЕЛИ

Наименование потребителя		при $t_н$-20°	при $t_н$-30°	при $t_н$-40°
Расход тепла ккал/час	Отопление:	9400	I3000	I4600
теплоноситель:	Вентиляция:	42500	56688	69075
вода I50÷70				
пар Р=2ати				
Потребная мощность электроэнергии:		53,9квт	53,9квт	53,9квт

К 2	СОЮЗВОДОКАНАЛНИИ-ПРОЕКТ Харьковский Водоканалпроект	Насосная станция при нефтеловушках на 2 насоса 5Ф-6 для перекачки осадка	Типовой проект 902-2-I45	ПАСПОРТ лист 2

СТРОИТЕЛЬНЫЕ КОНСТРУКЦИИ:

Днище	-	монолитная железобетонная плита.
Стены:		
надземной части	-	кирпичные
подземной части	-	монолитные железобетонные
перекрытия	-	монолитные железобетонные
покрытие	-	из сборных железобетонных элементов: плиты по серии ПК-01-III: типоразмер I, плиты по серии ПК-01-II9 , типоразмер I.
Кровля	-	четырехслойная рубероидная. Утеплитель плитный облегченный пенобетон γ = 500 кг/м3
перемычки	-	сборные железобетонные ГОСТ 948-66, типоразмеров- 4
Лестницы	-	стальные, лестничные марши по серии КЭ-03-I, типоразмер - 2
Полы	-	цементные
Оконные переплеты	-	деревянные ГОСТ-I2506-67; типоразмер I.
Двери	-	деревянные ГОСТ-I4624-69, типоразмер-2; противопожарные по серии 2.435-6, типоразмер - 2.
Отделка наружная	-	кирпичная кладка с расшивкой швов
Отделка внутренняя	-	окраска клеевыми красками, масляной краской
Наибольший вес конструкции	-	плита покрытия I,37 тн.

ИНЖЕНЕРНОЕ ОБОРУДОВАНИЕ:

Водопровод-хозяйственно-питьевой, напор 5 м.

Канализация - хозяйственно-бытовая, в наружную сеть.

Отопление - воздушное, совмещенное с приточной вентиляцией. Теплоноситель - вода с температурой I50-70°С или пар 2 ати.

Вентиляция - приточно-вытяжная с механическим и естественным побуждением.

Электроснабжение - от сети 380/220 в.

ДОПОЛНИТЕЛЬНЫЕ ДАННЫЕ:

Сметы составлены в нормах и ценах, введенных с I января I969 года.

СОСТАВ ПРОЕКТА

Альбом I	-	Архитектурно-строительная часть при открытом способе производства работ
Альбом 2	-	Архитектурно-строительная часть при опускном колодце.
Альбом 3	-	Технологическая, механическая и санитарно-техническая части.
Альбом 4	-	Электрооборудование, автоматика и технологический контроль (чертежи монтажной зоны).
Альбом 5	-	Электрооборудование, автоматика и технологический контроль (задание заводу-изготовителю).
Альбом 6	-	Заказные спецификации.
Альбом 7	-	Сметы.

Объем проектных материалов 935 форматок

ПРОЕКТ РАСПРОСТРАНЯЕТ: Центральный институт типового проектирования I07066, Москва, Б-66, Спартаковская 2а, корпус В.

Инв.№ I2228
Пасп.№ 030560

gost.e-ecolog.ru