	НАСОСНАЯ СТАНЦИЯ С НАСОСАМИ I2НДс ДЛЯ ПРОТИВОПОЖАРНОГО ВОДОСНАБЖЕНИЯ ПРОИЗВОДСТВЕННЫХ ПОЛЕЙ ТОРФЯНЫХ ПРЕДПРИЯТИЙ (на торфяной залежи и на минеральном грунте).	ПАСПОРТ ТИПОВОЙ ПРОЕКТ № 90I-2-80 УДК 628.I2
ЧАСТЬ 2 Раздел 9 Группа 90I-2	Нормативная снеговая нагрузка 100 кг/м^2 Нормативный скоростной напор ветра 27 кг/м^2 Класс здания - II Степень долговечности - II Степень огнестойкости - III	Разработан проектным институтом Гипроторф МТП РСФСР I03622 Москва К-I2, ул.25-го Октября,д.I0/2. Утвержден и введен в действие Министерством топливной промышленности РСФСР с I6/I-1973г. Приказ № 7.

РАЗРЕЗ I-I

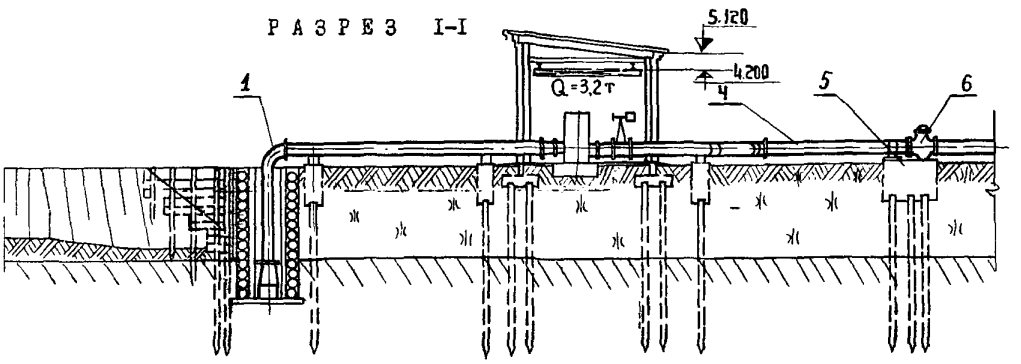

ПЛАН

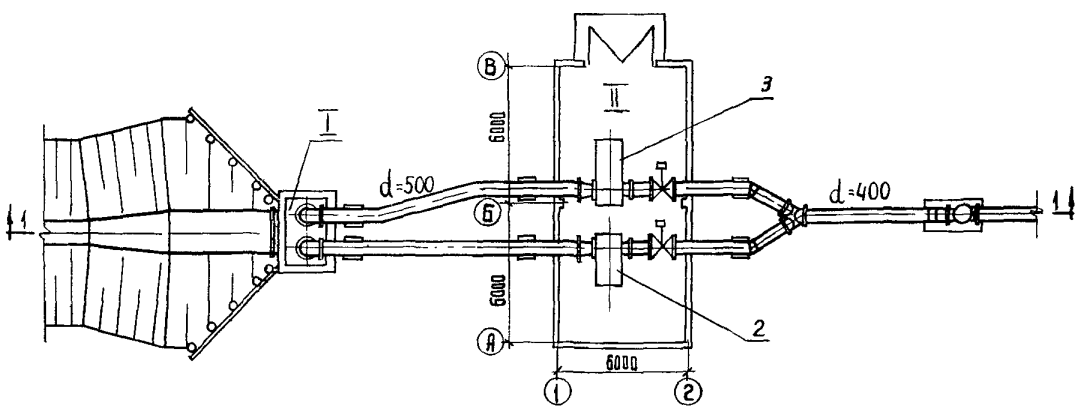

ЭКСПЛИКАЦИЯ

I. Водозаборный колодец
II. Здание насосной станции
I. Всасывающий трубопровод
2. Насос I2НДс с электродвигателем А2-92-6
3. Насос I2НДс с тепловым двигателем Д-108-I
4. Напорный трубопровод
5. Анкерная опора.
6. Обратный клапан.

gost.e-ecolog.ru

ОПИСАНИЕ ПРОЕКТА

Насосная станция предназначеная для противопожарного водоснабжения производственных полей торфяных предприятий. Проект разработан в двух вариантах.

I. Насосная станция на торфяной залежи.

II. Насосная станция на минеральном грунте.

Насосная станция оборудуется двумя насосами I2НДс. Рабочий насос монтируется с электродвигателем мощностью 75 квт, резервный насос - с тепловым двигателем мощностью I80 л.с. Создание вакуума во всасывающей линии рабочего насоса осуществляется посредством вакуумнасоса ВВН-I,5, залив резервного насоса водой производится из заливочного бака. Включение и выключение рабочего насоса производится автоматически и дистанционно, резервного - вручную. Водозаборный колодец деревянный, рубленный из бревен.

ОСНОВНЫЕ ПОКАЗАТЕЛИ

Варианты		I	II
производительность насоса	$м^3$/час	900	900
напор	м.вод.ст.	22	22
мощность электродвигателя	квт	75	75
О Б Ъ Е М			
строительный	$м^3$	460	460
ПЛОЩАДЬ			
застройки	$м^2$	8I,8	8I,8
РАСХОД МАТЕРИАЛОВ			
цемента	т	2,80	2,80
стали	т	4,32	5,4I
железобетона	$м^3$	62,0	I3,3
в т.ч. сборного	"	25,3	I3,3
бетона	"	I,4	46,7
в т.ч. сборного	"	-	I9,2
лесоматериалов	"	28,9	9,9
кирпича	тыс.шт	I2,8	I2,8
СМЕТНАЯ СТОИМОСТЬ			
общая	тыс.руб.	34,46	3I,48
строительно-монтажных работ	"	28,94	25,96
оборудования	"	5,52	5,52
ЭКСПЛУАТАЦИОННЫЕ ПОКАЗАТЕЛИ			
Потребная мощность электрооборудования	квт	73	73

СТРОИТЕЛЬНЫЕ КОНСТРУКЦИИ

Фундаменты - сборные бетонные блоки, серия I.II6-I; I.II2-I, вып.I, типоразмеров - 5 и монолитные ростверки по железобетонным сваям, типоразмеров - I.

Сваи - железобетонные по ГОСТу I0628-63, типоразмеров - I.

Стены - кирпичные.

Покрытия - сборные железобетонные плиты по серии ПК-0I-III, типоразмеров - I.

Кровля - рулонная, холодная.

Окна по ГОСТу I2506-67, типоразмеров-3.

Ворота - сборные железобетонные по серии ПР-05-36.4.

Отделка внутренняя - известковая побелка, масляная покраска металлических конструкций.

Наибольший вес конструкций - ригель рамы ворот - 2,4 т.

ИНЖЕНЕРНОЕ ОБОРУДОВАНИЕ

вентиляция - естественная
электроснабжение - от сетей напряжением 380/220 в.
слаботочные устройства - телефонизация.

ДОПОЛНИТЕЛЬНЫЕ ДАННЫЕ

Сметная стоимость строительства определена в нормах и ценах, введенных с I.01.I969г.

СОСТАВ ПРОЕКТА

Альбом I - Вариант I - насосная станция на торфяной залежи.
Технологическая и электротехническая части.

Альбом II - Вариант 2 - насосная станция на минеральном грунте.
Технологическая и электротехническая части.

Альбом III - Насосные станции на торфяной залежи и минеральном грунте.
Архитектурно-строительная часть.

Альбом IУ - Сметы варианта I - насосная станция на торфяной залежи.

Альбом У - Сметы варианта 2 - насосная станция на минеральном грунте.

Альбом УI - Заказные спецификации.

Объем проектных материалов: 5II форматок.

Проект распространяет: Свердловский филиал ЦИТП
620062, Свердловск, ул. Генеральская, 3а

инв.№ I2304
пасп.№ 030483

gost.e-ecolog.ru