	ВОДОПРОВОДНАЯ НАСОСНАЯ СТАНЦИЯ ВТОРОГО ПОДЪЕМА РАЗМЕРОМ I2 х 42м	П А С П О Р Т ТИПОВОЙ ПРОЕКТ 901-2-65 УДК 628.12
ЧАСТЬ 2 Раздел 9 Группа 901-2	Область применения: район с обычными геологическими условиями, расчетной температурой наружного воздуха -20°, -30°, -40°С. Нормативная снеговая нагрузка I00кг/м2 Нормативный скоростной напор ветра - 45кг/м2 Класс здания II Степень долговечности II Степень огнестойкости II	Разработан институтом ХАРЬКОВСКИЙ ВОДОКАНАЛПРОЕКТ Харьков-72, Тобольская, 42 Утвержден и введен в действие В/О Союзводоканалниипроект с 22 марта 1973г. Приказ № 59 от 19 марта 1973г.

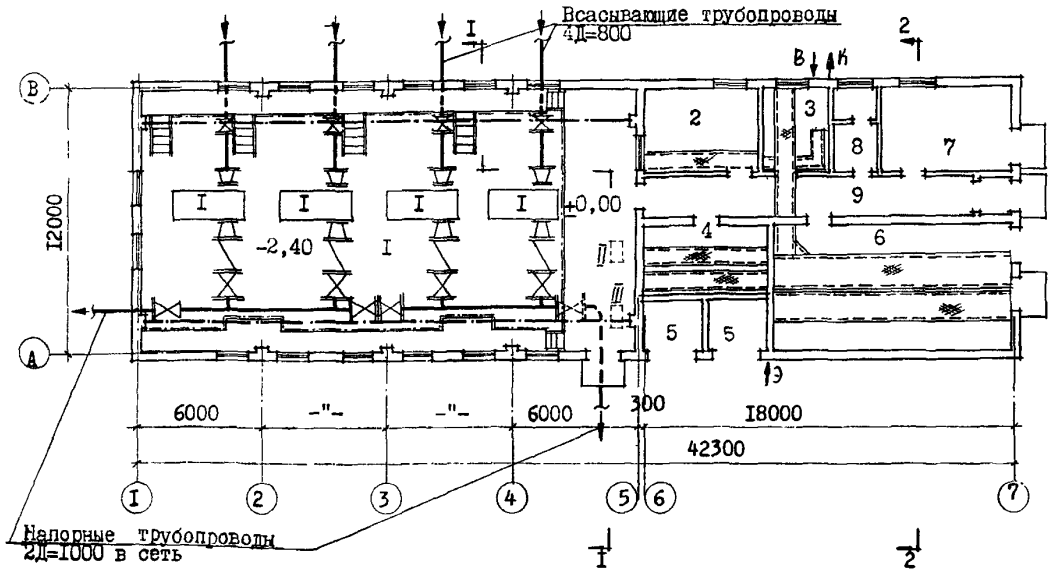

П Л А Н

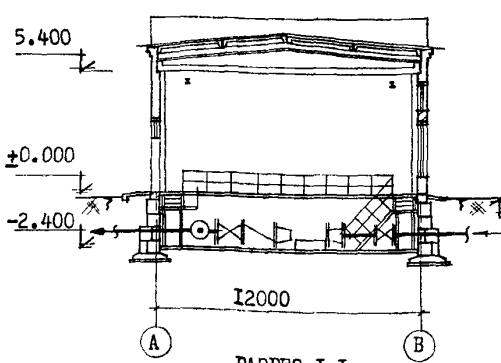

РАЗРЕЗ I-I

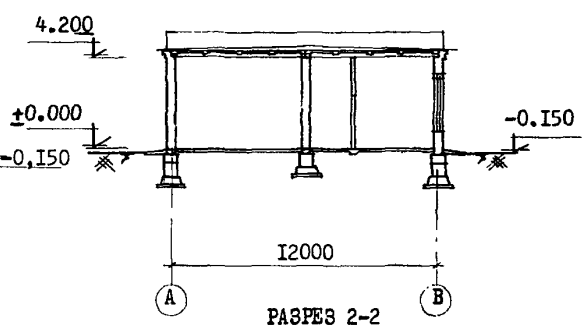

РАЗРЕЗ 2-2

ЭКСПЛИКАЦИЯ

I. Машинный зал	280,0м2	
2. Операторная и помещение дежурного персонала	2I,5 -"-	
3. Помещение выпрямителей	I3,5 -"-	
4. Щитовая	I7,6 -"-	
5. Трансформаторные	II,8 -"-	
6. РУ-6кв	68,7 -"-	
7. Мастерская	24,4 -"-	
8. Санузел	6,7 -"-	
9. Коридор	3I,8 -"-	

I. Насосы марки 20НДН, Q =3240м3/час, Н=32м I класс надежности действия - 2 рабочих и 2 резервных насоса; II класс - 3 рабочих и I резервный. Электродвигатели типа СДI2-46-6
II. Насос центробежный самовсасывающий НЦС-I с электродвигателем типа А02-42-2
III. Насос центробежный самовсасывающий НЦС-3 с электродвигателем А02-32-2
IУ. Кран подвесной электрический однобалочный Q =5т

На 2 страницах, страница I

gost.e-ecolog.ru

ОПИСАНИЕ ПРОЕКТА

Водопроводная насосная станция второго подъема предназначается для целей хозяйственно-питьевого, противопожарного и производственного водоснабжения по I и II классам надежности действия. Насосы работают "под заливом". Пуск насосов производится при закрытых задвижках на напорных водоводах. Насосная станция работает без постоянного дежурного персонала. Управление насосами телемеханическое, местное с блокировкой со щита. Технологическая часть насосной станции разработана на один тип насосного оборудования.

ОСНОВНЫЕ ПОКАЗАТЕЛИ

ОБЪЕМ:		
строительный	м3	3867,0
в том числе подвала	-"-	735,0
ПЛОЩАДЬ		
застройки	м2	535,0
полезная	-"-	476,0
рабочая	-"-	437,5
РАСХОД МАТЕРИАЛОВ		
цемента	т	25,71
стали	-"-	53,6
железобетона	-"-	238,5
в том числе сборного	-"-	I49,9
лесоматериалов	м3	I9,9
кирпича	тыс.шт	I28,0
СМЕТНАЯ СТОИМОСТЬ:		
общая	тыс.руб.	I66,65
строительно-монтажных работ и здания	-"-	73,68
оборудования	-"-	92,97
на Iм3 здания	руб.	I2,88
ТРУДОВЫЕ ЗАТРАТЫ:		
на здание	ч/дн	2038,8
Iм3 здания	-"-	0,53
ЭКСПЛУАТАЦИОННЫЕ ПОКАЗАТЕЛИ		
Расход тепла	ккал/ч	6I430
в том числе:		
на отопление	-"-	6I430
потребная мощность электроэнергии	квт	79,6

СТРОИТЕЛЬНЫЕ КОНСТРУКЦИИ:

фундаменты из сборных железобетонных плит по серии I.II2-I вып.I, типоразмеров 7 , из сборных бетонных блоков для стен подвалов по серии I.II6-I, вып.I, типоразмеров-I0

фундаменты под оборудование - монолитные бетонные

Стены - кирпичные

покрытие - балки сборные железобетонные по серии ПК-0I-06 вып.8*; плиты сборные железобетонные по серии ПК-0I-74/62, по серии ПК-0I-II9 типоразмеров I,I,3

кровля - в осях I÷4 двухслойная рубероидная, в осях 5÷6 - трехслойная рубероидная, утеплитель плитный γ =500кг/м3

перемычки - сборные железобетонные, ГОСТ 948-66 по серии I.I39-I.вып.I, типоразмеров 3

лестницы - стальные лестничные марши по серии КЭ-03-I, типоразмеров I

полы - керамические, цементные, из линолеума

оконные переплеты - деревянные ГОСТ I2506-67 типоразмер -I

двери - деревянные ГОСТ I4624-69, типоразмеров-I, ГОСТ 6629-67, типоразмеров-2

отделка наружная - кирпичная кладка с расшивкой швов

отделка внутренняя - окраска клеевыми и масляными красками

наибольший вес конструкции - балка - 4,I т

ИНЖЕНЕРНОЕ ОБОРУДОВАНИЕ

водопровод - хозяйственно-питьевой от напорного трубопровода насосной станции, Н=6 м.

канализация - стоки сбрасываются в сеть канализации или выгреб

отопление - водяное, теплоноситель с температурой I50°-70°С; II0°-70°С и электрическое

вентиляция - приточно-вытяжная с естественным и механическим побуждением

Электроснабжение - 2-мя вводами 6-I0кв от сети напряжением 380/220 в

ДОПОЛНИТЕЛЬНЫЕ ДАННЫЕ

Данный проект разработан взамен типового проекта 90I-2-44, введенного в действие Союзводоканалпроектом, приказ № 269 от 28.XII.I967г.
Основные показатели приведены для строительства с расчетной температурой наружного воздуха -20°С; -30°С.
Сметы составлены в нормах и ценах, введенных с I января I969г.

СОСТАВ ПРОЕКТА

Альбом I - Архитектурно-строительная, технологическая, механическая и санитарно-технические части
Альбом II - Электрооборудование, автоматика и технологический контроль. Чертежи монтажной зоны.
Альбом III - Электрооборудование, автоматика и технологический контроль. Задание заводу-изготовителю.
Альбом IУ - Сборник заказных спецификаций.
Альбом У - Сметы.

Объем проектных материалов 927 форматок

ПРОЕКТ РАСПРОСТРАНЯЕТ Свердловский филиал ЦИТП 620062 г.Свердловск областной Генеральская, 3-а

Инв. № пасп. №030489

gost.e-ecolog.ru