	ВОДОПРОВОДНАЯ НАСОСНАЯ СТАНЦИЯ ВТОРОГО ПОДЪЕМА РАЗМЕРОМ I2 х 36м	П А С П О Р Т ТИПОВОЙ ПРОЕКТ № 901-2-64 УДК 628.12
ЧАСТЬ 2 Раздел 9 Группа 901-2	Область применения: район с обычными геологическими условиями, расчетной температурой наружного воздуха -20°, -30°, -40°С Нормативная снеговая нагрузка - I00кг/м2 Нормативный скоростной напор ветра - 45кг/м2 Класс здания II Степень долговечности II Степень огнестойкости II	Разработан институтом ХАРЬКОВСКИЙ ВОДОКАНАЛПРОЕКТ Харьков-72, Тобольская,42 Утвержден и введен в действие В/О Союзводоканалниипроект с 22 марта I973г. Приказ № 59 от I9 марта I973г.

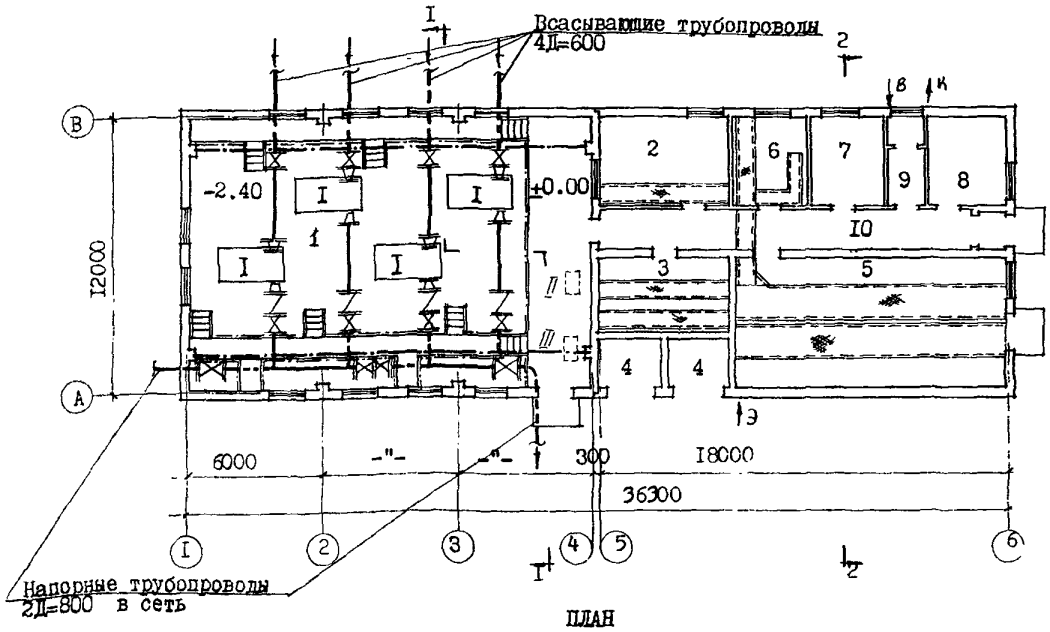

ПЛАН

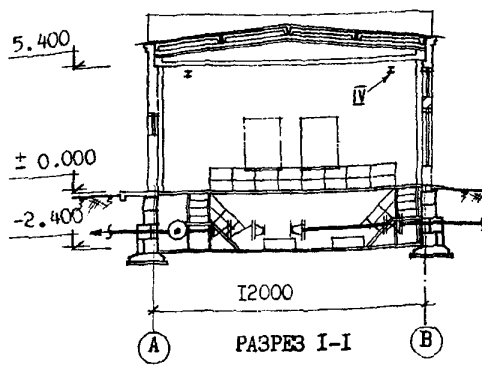

РАЗРЕЗ I-I

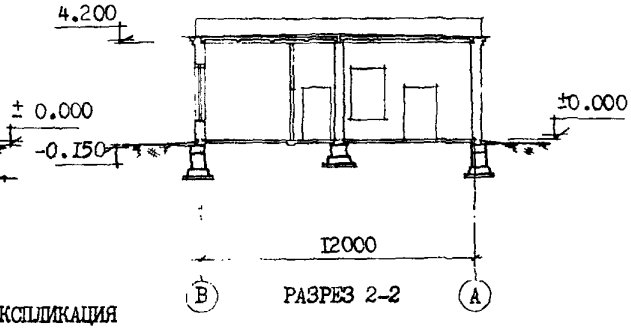

РАЗРЕЗ 2-2

ЭКСПЛИКАЦИЯ

I.Машинный зал	208,0м2
2.Операторная и помещение обслуживающего персонала	2I,I -"-
3.Щитовая	I7,6 -"-
4.Трансформаторные	II,8 -"-
5.РУ-6кв	68,7 -"-
6.Помещение выпрямителей	I3,5 -"-
7. -"- для статических конденсаторов	I2,3 -"-
8.Мастерская	I2,8 -"-
9.Санузел	5,8 -"-
I0.Коридор и тамбур	3I,8 -"-

I.Насосы марки I2НДС-60 Q=I260м3/час H=64м, I класс - 2 рабочих, 2 резервн. II класс - 3 рабочих, I резервный. Электродвигатели типа АII4-4
II.Насос марки НЦС-I с электродвигателем типа 4А02-42-2
III.Насос марки НЦС-3 с электродвигателем типа 4А02-32-2
IV.Кран подвесной электрический однобалочный Q = 5т

На 2 странице, страница I

gost.e-ecolog.ru

ОПИСАНИЕ ПРОЕКТА

Водопроводная насосная станция второго подъема предназначается для целей хозяйственно-питьевого, противопожарного и производственного водоснабжения по I и II классам надежности действия. Насосы работают "под заливом". Пуск насосов производится при закрытых задвижках на напорных водоводах. Насосная станция работает без постоянного дежурного персонала. Управление насосами: телемеханическое, местное с блокировкой со щита. Технологическая часть насосной станции разработана на один тип насосного оборудования.

ОСНОВНЫЕ ПОКАЗАТЕЛИ

ОБЪЕМ:		
Строительный	м3	3180,0
в том числе подвала	-"-	555,0
ПЛОЩАДЬ		
застройки	м2	460,0
полезная	-"-	403,4
рабочая	-"-	365,8
РАСХОД МАТЕРИАЛОВ		
цемента	т	34,89
стали	-"-	50,6
железобетона	-"-	266,67
в том числе сборного	-"-	38,3
лесоматериалов	-"-	11,87
кирпича	тыс.шт	144,5
СМЕТНАЯ СТОИМОСТЬ:		
общая	тыс.руб.	123,25
строительно-монтажных работ	-"-	61,45
оборудования	-"-	61,8
1м3 здания	руб.	13,53
ТРУДОВЫЕ ЗАТРАТЫ:		
На здание	ч/д	1525,7
на 1м3 здания	-"-	0,48
ЭКСПЛУАТАЦИОННЫЕ ПОКАЗАТЕЛИ		
Расход тепла	ккал/ч	55130
в том числе:		
на отопление	-"-	55130
потребная мощность электроэнергии	квт	79,6

СТРОИТЕЛЬНЫЕ КОНСТРУКЦИИ :

Фундаменты из сборных железобетонных плит по серии I.II2-I Вып.I типоразмеров - 7, из сборных бетонных блоков для стен подвалов по серии I.II6-I Вып.I, типоразмеров - I0.

Фундаменты под оборудование - монолитные бетонные стены - кирпичные

покрытие - балки сборные железобетонные по серии ПК-0I-06 вып.8*;плиты сборные железобетонные по серии ПК-0I-74/62,по серии ПК-0I-II9 типоразмеров I,I,3

кровля - в осях I-4 двухслойная рубероидная, в осях 5-6 трехслойная рубероидная, утеплитель плитный γ =500кг/м3

перемычки - сборные железобетонные, ГОСТ 948-66, по серии I.I39-I в.I,типоразмеров - 4

лестницы - стальные лестничные марши по серии КЭ-03-I, типоразмеров - I

полы - керамические, цементные, из линолеума

оконные переплеты - деревянные ГОСТ-I2506-67, типоразмеров - I

двери - деревянные ГОСТ I4624-69,типоразмеров - I, и ГОСТ 6629-67, типоразмеров - 2

отделка наружная - кирпичная кладка с расшивкой швов

отделка внутренняя - окраска клеевыми и масляными красками

наибольший вес конструкций - балка - 4,I т

ИНЖЕНЕРНОЕ ОБОРУДОВАНИЕ

Водопровод - хозяйственно-питьевой от напорного трубопровода насосной станции H=6 м.

Канализация - стоки сбрасываются в сеть канализации или выгреб

Отопление - водяное, теплоноситель с температурой I50-70°С; II0-70°С и электрическое.

Вентиляция - приточно-вытяжная с естественным и механическим побуждением.

Электроснабжение - 2-мя вводами 6-I0кв. от сети напряжением 380/220 в.

ДОПОЛНИТЕЛЬНЫЕ ДАННЫЕ

Данный проект разработан взамен типовых проектов 90I-2-43; 45, введенных в действие Союзводоканалпроектом, приказ № 269 от 28.XII.I967г.
Основные показатели приведены для строительства с расчетной температурой наружного воздуха -20°С; -30°С.
Сметы составлены в нормах и ценах, введенных с I января I969г.

СОСТАВ ПРОЕКТА

Альбом I - Архитектурно-строительная,технологическая,механическая и санитарно-техническая части.

Альбом II - Электрооборудование, автоматика и технологический контроль чертежи монтажной зоны.

Альбом III - Электрооборудование, автоматика и технологический контроль Задание заводу-изготовителю.

Альбом IУ - Заказные спецификации.

Альбом У - Сметы.

Объем проектных материалов 902 форматки

ПРОЕКТ РАСПРОСТРАНЯЕТ Свердловский филиал ЦИТП
620062 г.Свердловск областной
Генеральская, 3-а

Инв. №
Пасп. № 03049I

gost.e-ecolog.ru