	ОТДЕЛЬНОСТОЯЩАЯ КОМПРЕССОРНАЯ НА 2-3 КОМПРЕССОРА ВШ-3/40 и ПРОИЗВОДИТЕЛЬНОСТЬЮ ПО 3м ^{3}/мин.	ПАСПОРТ ТИПОВОЙ ПРОЕКТ № 904-I-I8с УДК. 62I.5I
ЧАСТЬ 2 Раздел 9 Группа 904-I	Область применения - районы с сейсмичностью 7-9 баллов, с расчетными температурами наружного воздуха - 20°С, - 30°С / основное решение/ и - 40°С, нормативная снеговая нагрузка 70, I00 и I50 кгс/м2 нормативный скоростной напор ветра 45 кгс/м2. Здание II класса, III степени огнестойкости и III степени долговечности.	Разработан Среднеазиатским отделением института "Энергосетьпроект", 700070, Ташкент, 070, Шота Руставели, дом 4I Утвержден и введен в действие Минэнерго СССР II.72г Решение № 237.

ФАСАД

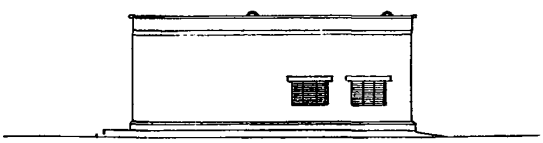

ПЛАН

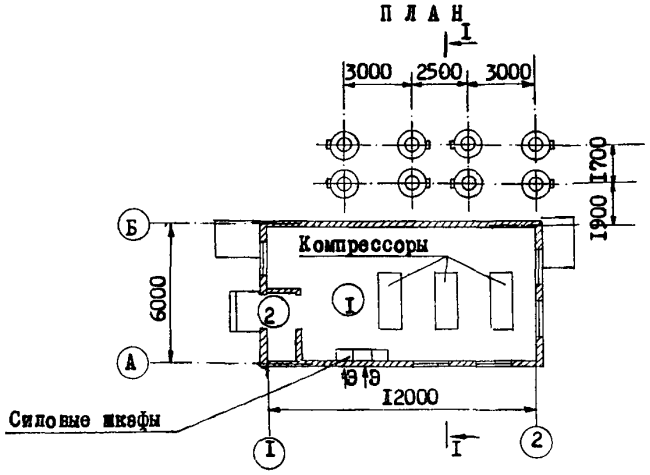

РАЗРЕЗ ПО I-I

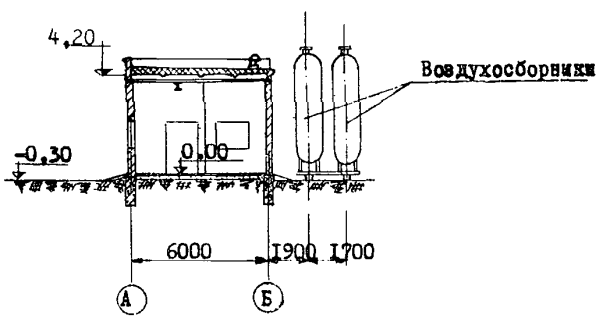

ЭКСПЛИКАЦИЯ

I. Компрессорная 66,7 м2 2. Тамбур 4,I м2

На 2-х страницах, стр. I

gost.e-ecolog.ru

Описание проекта

Отдельностоящая компрессорная разработана для установки 2-3 компрессоров типа ВШ-3/40м и предназначена для подстанций, оборудованных воздушными выключателями.

Здание разработано в двух вариантах: в сборном железобетоне и кирпиче.

Проектом предусматривается следующее оборудование: компрессорный агрегат производительностью 3 $м^3$/мин. с избыточным давлением 40 $кгс/см^2$, электродвигатели компрессора 40 квт и вентилятора 2,2 квт; воздухосборники емкостью 5 $м^3$ с избыточным давлением 40 $кгс/см^2$.

ОСНОВНЫЕ ПОКАЗАТЕЛИ

ОБЪЕМ		
строительный	$м^3$	422 / 398,5
ПЛОЩАДЬ		
застройки	$м^2$	81,3 / 84
РАСХОД МАТЕРИАЛОВ		
цемента	т	39,42 / 25,60
стали	"	7,82 / 3,07
монолитного железобетона	$м^3$	1,02 / 2,89
сборного железобетона и бетона	$м^3$	36,46 / 6,02
бетона монолитного	"	31,55 / 15,24
бутобетона	"	- / 33,0
ячеистого бетона	"	30,2 / -
лесоматериалов	"	3,86 / 3,23
кирпича	тыс.шт.	3,65 / 29,22
СМЕТНАЯ СТОИМОСТЬ		
общая	тыс.руб	35,27 / 32,91
строительно-монтажных работ	"	16,71 / 14,33
оборудования	"	18,56 / 18,58
1 $м^3$ здания	руб.	39,59 / 35,98
1 $м^2$ здания	"	205,53 / 170,60
ТРУДОВЫЕ ЗАТРАТЫ		
на здание	ч.д.	292,69 / 317,07
на 1 $м^2$ здания	"	0,69 / 0,80
ЭКСПЛУАТАЦИОННЫЕ ПОКАЗАТЕЛИ		
расход тепла	ккал/ч	13600 / 16500
потребная мощность электроэнергии	квт	124 / 126

СТРОИТЕЛЬНЫЕ КОНСТРУКЦИИ

ВАРИАНТ ЗДАНИЯ ИЗ СБОРНОГО ЖЕЛЕЗОБЕТОНА

фундаменты-сборные железобетонные стаканного типа, индивидуальные, типоразмеров-1
колонны-сборные железобетонные по серии КЭ-01-49, вып.П, типоразмеров -1.
кровельные балки-сборные железобетонные, двускатные по серии ПК-01-115, типоразмеров-1.
стены панельные из ячеистых бетонов, индивидуальные, типоразмеров-4.
отделка наружная-расшивка швов.
отделка внутренняя-штукатурка с последующей окраской.
наибольший вес конструкции - 5,65 т/фундамент/

ВАРИАНТ ЗДАНИЯ ИЗ КИРПИЧА

фундаменты-ленточные бутобетонные
стены - кирпичные
отделка наружная-кирпичная кладка с расшивкой швов.
отделка внутренняя-штукатурка с последующей окраской.
наибольший вес конструкции(плита покрытия)-1,37 тонн

ОБЩИЕ ДАННЫЕ ДЛЯ ДВУХ ВАРИАНТОВ

перемычки железобетонные брусковые по ГОСТ 948-66, типоразмеров-2
кровельное покрытие из сборных железобетонных ребристых плит по серии ПК-01-111 и ПК-01-119 типоразмеров -1
кровля плоская совмещенная, из рулонных материалов с защитным слоем из мелкого гравия или крупного песка.
утеплитель-пенобетонные плиты по ГОСТ 5742-61 γ = 500 $кг/м^3$
окна деревянные по ГОСТ 12506-67
двери по ГОСТ 6629-64

ИНЖЕНЕРНОЕ ОБОРУДОВАНИЕ

отопление-электрическое
вентиляция-приточно-вытяжная с механическим побуждением, приточная-естественная
электроосвещение-лампами накаливания от сети напряжением 380/220в.

ДОПОЛНИТЕЛЬНЫЕ ДАННЫЕ

В данном проекте произведена переработка только архитектурно-строительной части, действующего проекта для несейсмических районов № 407-3-161.

Показатели в числителе относятся к варианту зданий из сборного железобетона, а в знаменателе к варианту здания из кирпича. Стоимость технологического оборудования и монтажа определена для установки 3-х компрессоров.

Технологическую и электрическую части из типового проекта № 407-3-161 альбомы I и 4 распространяет "Энергосетьпроект".

СОСТАВ ПРОЕКТА

Альбом I- Архитектурно-строительная и санитарно-техническая части/вариант в сборном железобетоне/

Альбом II- Архитектурно-строительная и санитарно-техническая части/вариант в кирпиче/

Альбом III- Сметы

Применённые материалы: типовой проект № 407-3-161

Альбом I-Технологическая часть

Альбом IУ-Электрическая часть.

Объём проектных материалов 174 форматки.

gost.e-ecolog.ru

Проект распространяет: Свердловский филиал ЦИТП, 620062, Свердловск, областной, 62, ВТУЗ-городок, ул. Генеральская, 3а

Инв.№ Пасп.№ 030042