	ПРОПОРЦИОНАЛЬНЫЕ ВОДОСЛИВЫ ДЛЯ ИЗМЕРЕНИЯ РАСХОДОВ СТОЧНЫХ ВОД В ЛОТКАХ ШИРИНОЙ ОТ 200 ДО 900 мм	П А С П О Р Т ТИПОВОЙ ПРОЕКТ 902-2-175 УДК. 627.831
ЧАСТЬ 2 Раздел 9 Группа 902-2	Предназначены: для измерения расходов невзрывоопасных сточных вод, имеющих нейтральную или слабощелочную реакцию. Районы строительства с обычными геологическими условиями, с расчетной температурой наружного воздуха -20^0,-30^0 и -40^0С - грунты сухие.	Разработан институтом Союзводоканалниипроект г.Москва, Г-48, Комсомольский проспект, 42 Утвержден и введен в действие приказом по В/О Союзводоканалниипроект № 219 от 6.X.1972г.

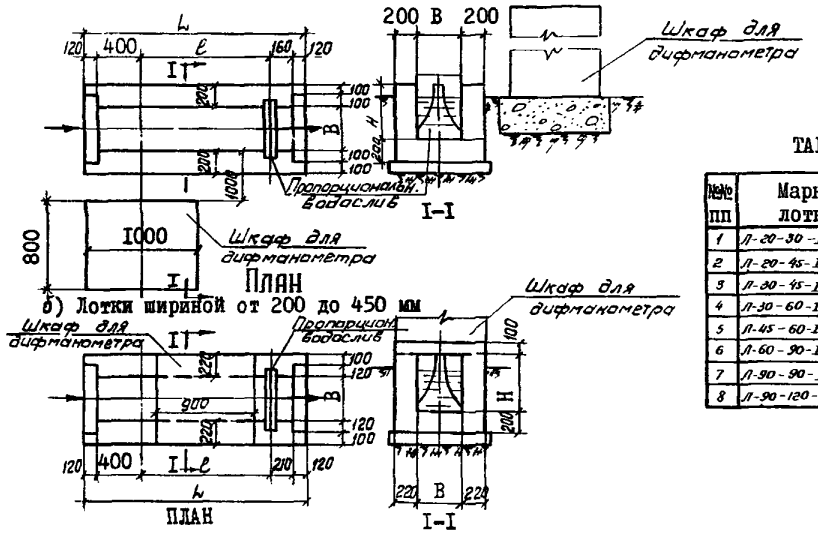

б) Лотки шириной от 200 до 450 мм

а) Лотки шириной от 600 до 900 мм

ТАБЛИЦА РАЗМЕРОВ

№№ пп	Марка лотка	Размеры в мм B	H	e	L
1	Л-20-30-I,II	200	300	600	1400
2	Л-20-45-I,II	200	450	600	1400
3	Л-30-45-I,II	300	450	600	1400
4	Л-30-60-I,II,III	300	600	600	1400
5	Л-45-60-I,II,III	450	600	1000	1800
6	Л-60-90-I,II	600	900	1200	2050
7	Л-90-90-I,II	900	900	1500	2350
8	Л-90-120-I,II	900	1200	1500	2350

Измерение уровня дифманометром. I вариант

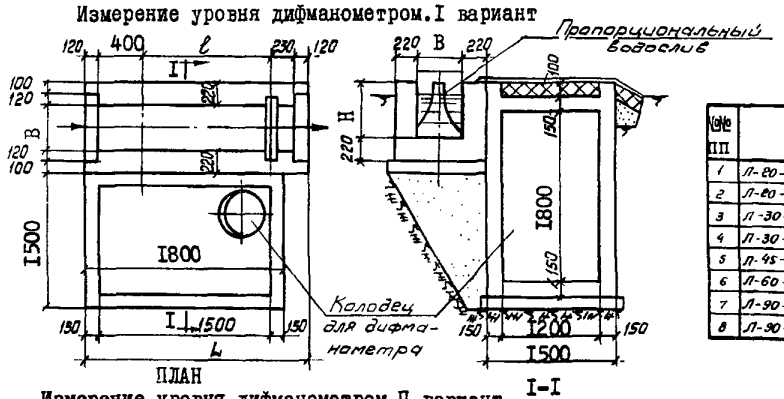

ТАБЛИЦА РАЗМЕРОВ

№№ пп	Марка лотка	Размеры в мм B	H	e	L
1	Л-20-30-I,II	200	300	600	1800
2	Л-20-45-I,II	200	450	600	1800
3	Л-30-45-I,II	300	450	600	1800
4	Л-30-60-I,II,III	300	600	600	1800
5	Л-45-60-I,II,III	450	600	1000	1800
6	Л-60-90-I,II	600	900	1200	2000
7	Л-90-90-I,II	900	900	1500	2300
8	Л-90-120-I,II	900	1200	1500	2300

Измерение уровня самописцем "Валдай". II вариант.

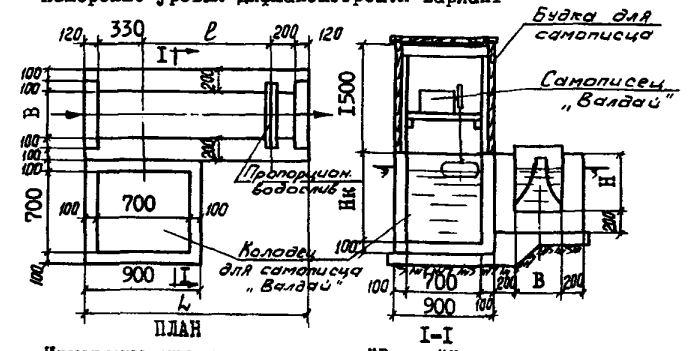

ТАБЛИЦА РАЗМЕРОВ

№№ пп	Марка лотка	Размеры в мм B	H	e	Hк	L
1	Л-20-30-I,II	200	300	600	600	1400
2	Л-20-45-I,II	200	450	600	750	1400
3	Л-30-45-I,II	300	450	600	750	1400
4	Л-30-60-I,II,III	300	600	600	900	1400
5	Л-45-60-I,II,III	450	600	1000	900	1800
6	Л-60-90-I,II	600	900	1200	1200	2000
7	Л-90-90-I,II	900	900	1500	1200	2300
8	Л-90-120-I,II	900	1200	1500	1500	2300

На 2-х страницах, страница I

gost.e-ecolog.ru

ОПИСАНИЕ ПРОЕКТА

В состав установки входит пропорциональный водослив, монтируемый в лотке, и аппаратура, предназначенная для измерения уровня жидкости. Пропорциональный водослив представляет собой сужающее устройство, имеющее прямоугольный и криволинейный вырезы, которые обеспечивают линейную зависимость расхода от уровня жидкости в лотке. Замер уровней осуществляется в 3 вариантах: I вариант - с помощью дифманометра, к которому подведен сжатый воздух ("с барботажной трубкой"); II вариант - дифманометром, установленным "под уровень" и III вариант - с помощью самописца уровня "Валдай".

Для определения расхода замеряется высота слоя воды в лотке в створе измерения.

Измерительная аппаратура в случае дистанционного измерения расхода состоит из:

I. дифманометра, установленного в отепленном и обогреваемом шкафу (I вариант) или обогреваемом колодце (II вариант);

2. вторичного прибора, устанавливаемого на щите КИП диспетчерского пункта очистных сооружений.

При местном измерении расхода-дифманометра,установленного в отепленном обогреваемом шкафу.

Для всех 3 вариантов предусмотрен также замер уровня с помощью рейки, установленной в лотке в створе измерения.

ОСНОВНЫЕ ПОКАЗАТЕЛИ

Наименование материалов	Ед. изм.	Лотки шириной 200÷450 мм		Лотки шириной 600÷900 мм		Лотки шириной 200÷900 мм
		вар.I	вар.II	вар.I	вар.II	вар.III
Монолитный бетон	$м^3$	0,59÷0,67	0,48÷0,54	0,26÷0,36	0,56÷0,67	0,I9÷0,42
Монолитный железобетон	$м^3$	0,3÷0,7	2,8÷3,I	I,3÷I,8	3,6÷4,2	0,56÷2,32
Сталь	кг	33÷56	206÷234	83÷III	242÷270	29÷78
Лесоматериалы	$м^3$	-	-	-	-	0,32

СТРОИТЕЛЬНЫЕ КОНСТРУКЦИИ

Стены и днище лотка и колодцев - железобетонные монолитные.

ОБОРУДОВАНИЕ

Варианты I и II. Шкаф с дифманометром и аппаратурой - шт. I.

Вариант III - самописец уровня "Валдай"-"СУВ" - шт. I.

СМЕТНАЯ СТОИМОСТЬ (в тыс.руб.)

	Лотки шириной 200÷450 мм		Лотки шириной 600÷900 мм		Лотки шириной 200÷900 мм
	вар.I	вар.II	вар.I	вар.II	вар.III
Исполнение I	0,59÷0,63	0,77÷0,82	0,69÷0,77	0,86÷0,93	-
-"- 2	I,08÷I,I2	I,25÷I,30	I,I8÷I,26	I,34÷I,4I	-
-"- 3	I,24÷I,28	I,28÷I,33	I,34÷I,42	I,37÷I,44	-
-"- 4	0,57÷0,6I	-	0,67÷0,75	-	0,23÷0,42

СОСТАВ ПРОЕКТА

Выпуск I. Лотки шириной от 200 до 450 мм. Измерение уровня дифманометром.
Альбом I. Пояснительная записка. Чертежи строительные и механические.
Альбом 2. Сметы.

Выпуск II. Лотки шириной от 600 до 900 мм. Измерение уровня дифманометром.
Альбом I. Пояснительная записка. Чертежи строительные и механические.
Альбом 2. Сметы.

Выпуск III. Лотки шириной от 200 до 900 мм. Измерение уровня с помощью самописца "Валдай".
Альбом I. Пояснительная записка. Чертежи строительные и механические.
Альбом 2. Сметы.

Выпуск IУ. Электротехническая часть.

Выпуск У. Заказные спецификации.

Объем проектных материалов 526 форматок.

Проект распространяет Центральный институт типового проектирования
I07066, Москва, Б-66, Спартаковская, 2а, корп.В.

Инв. № II877
Пасп. № 029801

gost.e-ecolog.ru