	УСТАНОВКА ДЛЯ МАЗУТОСНАБЖЕНИЯ КОТЕЛЬНЫХ С ПОДЗЕМНЫМ РАЗМЕЩЕНИЕМ МАЗУТНЫХ РЕЗЕРВУАРОВ ЕМКОСТЬЮ 2 х 50 м3 - ТИП I	ПАСПОРТ ТИПОВОЙ ПРОЕКТ 903-2-2/7I тип I УДК. 697.4
ЧАСТЬ 2 Раздел 9 Группа 903-2	Область применения: Районы с обычными геологическими условиями, с расчетной температурой наружного воздуха -20°С, -30°С, -40°С. Нормативная снеговая нагрузка - I00,I50 кг/м2. Нормативный скоростной напор ветра - 27,35,45,55кг/м2	Разработан институтом Сантехпроект г.Москва,Нижне-Первомайская ул.,д.46 Утвержден и введен в действие ГПИ Сантехпроект с I.IX-I972г. Приказ №I57 от 2I.УШ-I972г.

СХЕМА ГЕНПЛАНА

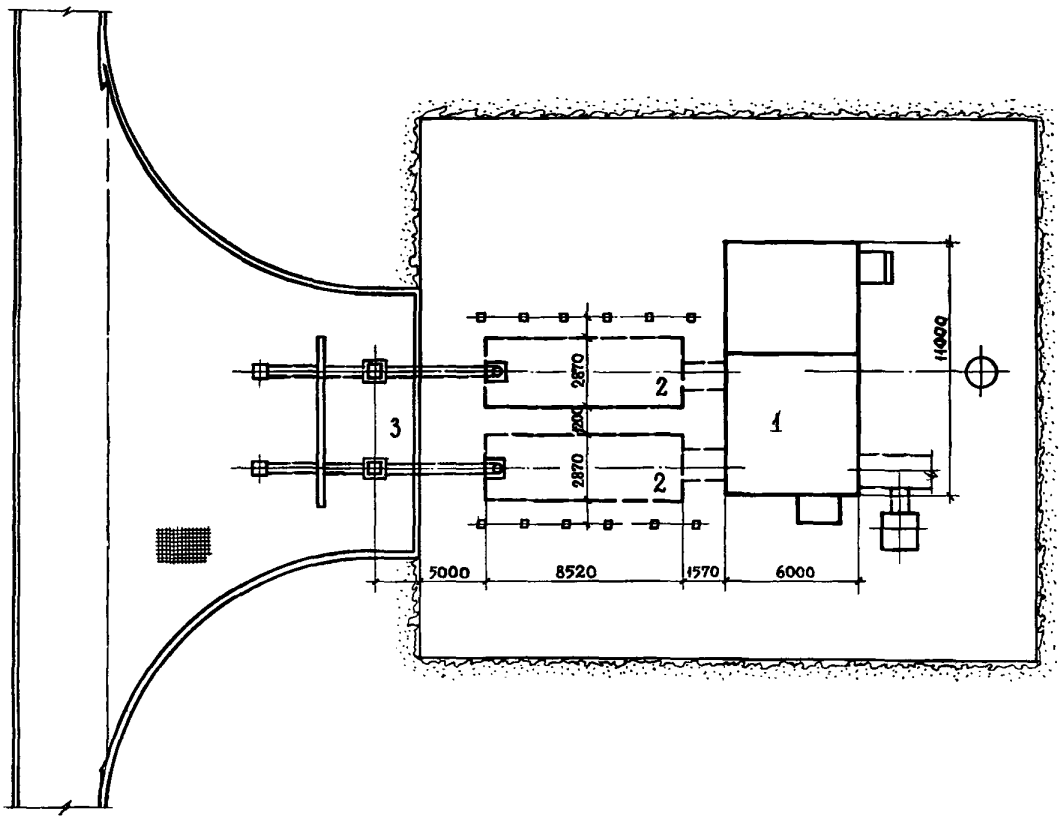

ПЕРЕЧЕНЬ ОСНОВНЫХ ЗДАНИЙ И СООРУЖЕНИЙ

№№ пп	Наименование	Площадь застройки м²	Строительный объем м3	Сметная стоимость в тыс.руб.	№ типового проекта
I.	Мазутонасосная производительностью Iх3,25 м3/час	8I,3	439,3	20,I	903-2-2/7I тип I альбом I
2.	Резервуар подземный 2 шт. V = 50 м3			5,8	704-I-46
3.	Мазутосливо			32,7	903-2-2/7I тип I

На 5-ом странице.

gost.e-ecolog.ru

ОПИСАНИЕ ПРОЕКТА

Установка предназначена для снабжения жидким топливом котельных.

В проекте предусмотрен комплекс следующих сооружений и устройств для приема, хранения топочного мазута, подготовки его к сжиганию и подачи в котельную:

I. Устройство для слива мазута, доставляемого автотранспортом.

2. Мазутонасосная.

3. Два подземных резервуара.

4. Коммуникация паромазутопроводов.

Слив мазута из авто-цистерн производится в самотечный лоток, подключенный к подземным резервуарам.

Мазут поступает в разогретом состоянии.

В резервуарах температура мазута в пределах 60-80^{0}С поддерживается с помощью местного подогрева и циркуляционного разогрева горячим мазутом.

Насосы, установленные в мазутонасосной, забирают мазут из резервуаров и после очистки и дополнительного разогрева подают его в котельную.

ОСНОВНЫЕ ПОКАЗАТЕЛИ КОМПЛЕКСА

РАСХОД ЗА КОМПЛЕКС

Пара	т/час	0,37	Установленная мощность электроприемников	квт	I6,0

ПОКАЗАТЕЛИ ГЕНПЛАНА

Площадь участка	га	0,09
Плотность застройки		22

ДОПОЛНИТЕЛЬНЫЕ ДАННЫЕ

Настоящий проект разработан взамен т.п. 903-2-2.

СОСТАВ ПРОЕКТА

Альбом I/I -	Общая часть /технологическая, строительная, сантехническая, электротехническая части/.
Альбом УШ/I -	Регулирование и контроль.
Альбом УШ/2 -	Регулирование и контроль /задание заводу-изготовителю щитов/.
Альбом IX/I -	Заказные спецификации.
Альбом X/I -	Сметы.

ПРИМЕНЕННЫЕ МАТЕРИАЛЫ

Типовой проект 704-I-46 альбом I,П,У -	Резервуар для мазута емк.50 м^{3}

Объем проектных материалов - 574 форматок.

Проект распространяет: Казахский ф-л ЦИТП 480070, Алма-Ата, ул.Джандосова, 2

Инв.№
Пасп.№ 029847/I

Типовой проект № 903-2-2/71 вып I

	УСТАНОВКА ДЛЯ МАЗУТОСНАБЖЕНИЯ КОТЕЛЬНЫХ С ПОДЗЕМНЫМИ РЕЗЕРВУАРАМИ ЕМКОСТЬЮ 2х50 м³ МАЗУТОНАСОСНАЯ - ТИП I	ПАСПОРТ ТИПОВОЙ ПРОЕКТ № 903-2-2/7I тип I УДК. 697.4
ЧАСТЬ 2 Раздел 9 Группа 903-2	Область применения: Районы с обычными геологическими условиями с расчетной температурой наружного воздуха -20°С, -30°С, -40°С Нормативная снеговая нагрузка - I00,I50 кг/м² Нормативный скоростной напор ветра-27,35,45,55 кг/м² Степень огнестойкости II Класс сооружения II Степень долговечности II	Разработан институтом Сантехпроект г.Москва, Нижне-Первомайская,46 Утвержден и введен в действие ГПИ Сантехпроект с I.IX.I972 г. Приказ № I57 от 2I.УШ-72г.

ПЛАН НА ОТМ. -4,0

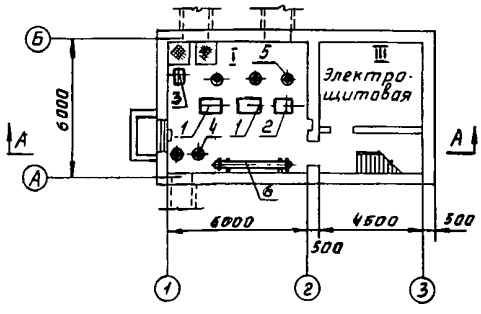

А-А

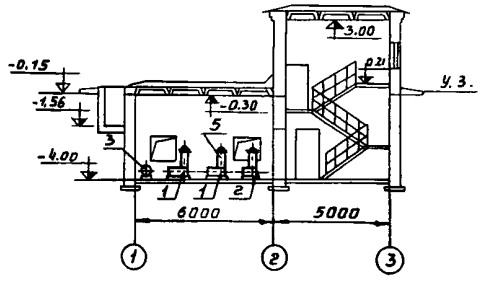

ЭКСПЛИКАЦИЯ

I.	мазутонасосная	- 34,56 м²
II	венткамера	- I4,86 "
III	электрощитовая и щит КИП	- I6,3 "

ЭКСПЛИКАЦИЯ

I. Трехвинтовой насос 3В-4/25 с эл.двигателем А02-4I-4 для подачи мазута в котельную - 2 шт.

2. Шестеренный насос тип РЗ-7,5 циркуляционный, с эл. двигателем А0-42-4 - I шт.

3. Центробежный насос I,5К-8/I9б дренажный с эл. двигателем А02-I2-2 - I шт.

4. Фильтр тонкой очистки т.ФМ-30-40 - 2 шт.

5. Фильтр грубой очистки т.ФМ-25-30-5 - 3 "

6. Подогреватель мазута тип ПМ-25-6 - 2 "

7. Охладитель дренажей - I "

К 2	ГПИ САНТЕХПРОЕКТ	УСТАНОВКА ДЛЯ МАЗУТОСНАБЖЕНИЯ КОТЕЛЬНЫХ С ПОДЗЕМНЫМ РЕЗЕРВУАРОМ емк. 2х50 м³ МАЗУТОНАСОСНЫЕ	ТИПОВОЙ ПРОЕКТ № 903-2-2/7I ТИП I	ПАСПОРТ лист 5

ОСНОВНЫЕ ПОКАЗАТЕЛИ

ОБЪЕМ		
Наземной части	м³	II2,8
Подземной "	"	326,5
ПЛОЩАДЬ		
Застройки	м²	8I,3
Полезная	"	65,7
РАСХОД МАТЕРИАЛОВ		
Цемента	т	72,3
Стали	"	I,98
Железобетона	м³	II,70
в т.ч. сборного	"	9,70
Лесоматериалов	"	I5,6
Кирпича	тыс.шт.	I3,2
СМЕТНАЯ СТОИМОСТЬ		
Общая	тыс.руб.	32,7
Строительно-монтажных работ	"	I7,96
Оборудования	"	6,4I
I м³ здания	руб.	40,90
ТРУДОВЫЕ ЗАТРАТЫ		
На здание	чел.дн.	728
на I м³ здания	"	I,6
ЭКСПЛУАТАЦИОННЫЕ ПОКАЗАТЕЛИ		
Расход пара	т/час	0,27
" тепла	ккал/час	0,004
в том числе:		
На отопление	"	0,00I
На вентиляцию	"	0,003
Потребная мощность электроэнергии	квт	I6,0

СТРОИТЕЛЬНЫЕ КОНСТРУКЦИИ

Фундаменты под оборудование - монолитные бетонные.

Стены подземной части - бетонные

Стены и перегородки наземной части - кирпичные.

Перемычки - железобетонные по серии I.I39-I вып.I, типоразмеров - 3.

Лестницы - сборные железобетонные ступени по металлическим косоурам ГОСТ 8717-69, типоразмеров - I.

Покрытие - сборные железобетонные плиты по серии I.465-I вып.2, типоразмеров - I.

Кровля - плоская с наружным водоотводом, водоизоляционный ковер из 4-х слоев рубероида на антисептированной битумной мастике.

Утеплитель - плитный с объемным весом γ= 500кг/м³

Оконные блоки - деревянные по ГОСТ"у I2506-67, типоразмеров - I.

Дверные блоки - деревянные по ГОСТ"у I4624-69, типоразмеров - 2.

Полы - бетонные, асфальтобетонные.

Отделка наружная - кирпичная кладка стен с расшивкой швов.

Отделка внутренняя - кладка стен вподрезку и известковая окраска. Деревянные и металлические изделия окрашиваются масляной краской за 2 раза.

Наибольший вес конструкции - плита покрытия - I,8 т.

ИНЖЕНЕРНОЕ ОБОРУДОВАНИЕ

Водопровод объединен.производственно-противопожарный промпредприятия Н=5м, при пожаре Н=40м.
Канализация - раздельная производственно-дождевая промпредприятия.

Отопление - паровое Р= 3 атм.
Вентиляция - приточно-вытяжная с механическим побуждением.
Электроснабжение - от электросетей напряжением 380/220 в.

ДОПОЛНИТЕЛЬНЫЕ ДАННЫЕ

Сметная стоимость определена в нормах и ценах, введенных с I.I.69 г.

СОСТАВ ПРОЕКТА

Альбом I/I - Общая часть (технологическая, сантехническая, электротехническая, строительная части).
Альбом УШ/I - Регулирование и контроль.
Альбом УШ/2 - Регулирование и контроль (задания заводу-изготовителю)
Альбом IX/I - Заказные спецификации.
Альбом X/I - Сметы

Примененные проекты:
Типовой проект № 704-I-46. Альбомы I; П; У. Сварной горизонтальный резервуар емк. 50 м³.

Объем проектных материалов 574 форматок

Проект распространяет: Казахский ф-л ЦИТП 480070, Алма-Ата, ул. Джандосова,2

Инв.№

Пасп.№ 029847/2

	УСТАНОВКА ДЛЯ МАЗУТОСНАБЖЕНИЯ КОТЕЛЬНЫХ С ПОДЗЕМНЫМ РАЗМЕЩЕНИЕМ МАЗУТНЫХ РЕЗЕРВУАРОВ ЕМКОСТЬЮ 2хI00 м³; 2х250 м³; 2х500 м³; 2хI000 м³ – ТИП П, Ш, IУ, У	ПАСПОРТ ТИПОВОЙ ПРОЕКТ № 903-2-2/7I тип П, Ш, IУ, У УДК. 697.4
ЧАСТЬ 2 Раздел 9 Группа 903-2	Область применения: Районы с обычными геологическими условиями, с расчетной температурой наружного воздуха -20°С, -30°С, -40°С. Нормативная снеговая нагрузка – I00, I50 кг/м². Нормативный скоростной напор ветра – 27,35,45,55 кг/м².	Разработан институтом Сантехпроект г.Москва, Нижне-Первомайская д.46 Утвержден и введен в действие с I/IX-I972 г. ГПИ Сантехпроект. Приказ № I57 от 2I августа I972 г.

СХЕМА ГЕНПЛАНА

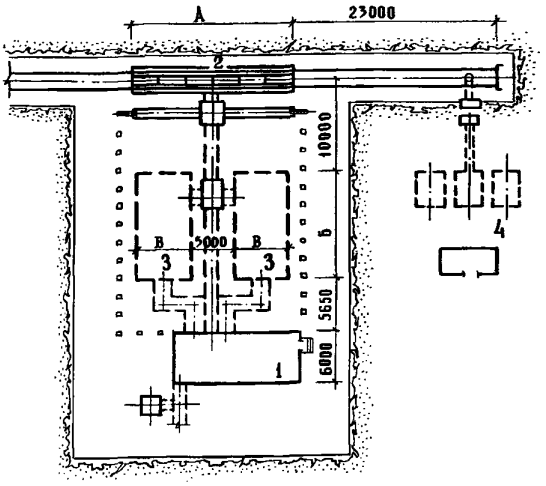

Вариант автослива

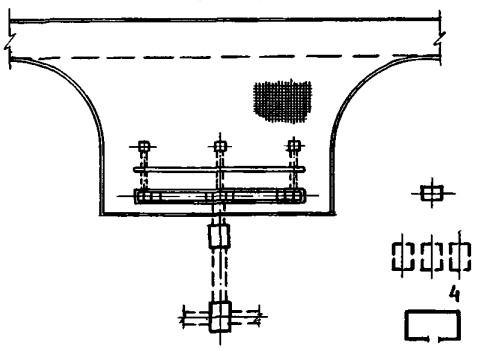

Размеры в мм	Емкость склада, м³			
	2хI00	2х250	2х500	2хI000
А	I8000	I8000	42000	42000
Б	6000	I2000	I2000	I8000
В	6000	6000	I2000	I2000

ПЕРЕЧЕНЬ ОСНОВНЫХ ЗДАНИЙ И СООРУЖЕНИЙ

		Площадь застройки, м²				Строительный объем, м³				Сметная стоимость в тыс.руб.				№ типовых проектов			
		Емкость резервуаров, м³															
		2х I00	2х 250	2х 500	2х I000	2х I00	2х 250	2х 500	2х I000	2х I00	2х 250	2х 500	2х I000	2х I00	2х 250	2х 500	2х I000
I.	Мазутонасосная производит. Iх3,25 м³/час	985				6594				3I26				903 тип П	- 2 тип Ш	- 2 тип IУ	7I тип У
	-"- Iх6,5 м³/час		985				6594				3I26						
	-"- IхII м³/час			985				6720				3296					
	-" 2хII м³/час				I067				7337				4216				
2.	Эстакада железнодорожная для слива мазута на 2 вагон-ц, на 4 вагон-ц		29	58							6,7 I35			903 а л ь б о м	- 2	- 2	7I Н
3.	Резервуар для хранения мазута /2 шт./					I59	3I7	658	I240	I4I6	2I02	3684	5666	7-02 3II Ал.М.Iу	7-02 3I2 У/70	7-02 3I3	7-02 3I4
4.	Установка для приема и ввода жидких присадок в мазут													903	- 2	- 4	

На 5-ти страницах. Стр.I

ОПИСАНИЕ ПРОЕКТА

Установка предназначена для снабжения жидким топливом котельных.

В проекте предусмотрен комплекс следующих сооружений и устройств для приема, хранения топочного мазута, подготовки его к сжиганию и подачи в котельную: мазутонасосная; устройство для слива мазута, доставляемого по железной дороге или автотранспортом; два подземных резервуара; коммуникации паромазутопроводов.

Мазутонасосная производительностью 2х22 м^3/ч предназначается для котельных, у которых мазут является аварийным топливом.

Слив мазута из авто- или железнодорожных цистерн производится в самотечный лоток, подключенный к подземным резервуарам.

Проектом предусматривается разогрев мазута в железнодорожных цистернах до температуры 60°С (при доставке автотранспортом мазут поступает в разогретом состоянии).

Разогрев в цистернах производится паром, подаваемым через Т-образное разогревательное устройство.

В резервуарах температура мазута в пределах 60-80°С поддерживается с помощью местного подогрева и циркуляционного разогрева горячим мазутом.

Насосы, установленные в мазутонасосной, забирают мазут из резервуаров и после очистки и дополнительного разогрева подают в котельную.

Для улучшения процесса горения и устранения отложений на поверхностях нагрева котлов, а также в мазутных емкостях, мазутопроводах и теплообменниках рекомендуется в качестве установки для приема, хранения и ввода жидких присадок в мазут применить типовой проект 903-2-4, выполненный институтом Латгипропром.

ОСНОВНЫЕ ПОКАЗАТЕЛИ КОМПЛЕКСА

РАСХОД НА КОМПЛЕКС

Наименование		Емкость резервуаров, м^3 2х100 тип II	2х250 тип III	2х500 тип IУ	2х1000 тип У
Пара	т/час	2,98	3,14	5,48	6,20
Установленная мощность электроприемников	квт	38,29	45,79	56,79	69,79
ПОКАЗАТЕЛИ ГЕНПЛАНА					
Площадь, участка	га	0,13	0,15	0,20	0,23
Плотность застройки	%	23	27	30	35

ДОПОЛНИТЕЛЬНЫЕ ДАННЫЕ.

Настоящий типовой проект разработан взамен типового проекта 903-2-2

СОСТАВ ПРОЕКТА

Наименование альбомов	№ альбомов. Емкости подземных резервуаров, м^3 2х100 тип II	2х250 тип III	2х500 тип IУ	2х1000 тип У
Общая часть	I	I	I	I
Общеплощадочные устройства и узлы (технологическая, сантехническая, электротехническая части)	II/2	II/3	II/4	II/5
Односторонняя железнодорожная эстакада мазутослива на 2, 4 и 8 вагон-цистерн (технологическая часть)	III	III	III	III
Общеплощадочные устройства и узлы, железнодорожная эстакада (строительная часть)	IУ У	IУ У	IУ У	IУ У
Мазутонасосные (технологическая часть)				
Мазутонасосные (электротехническая часть)	УI УП	УI УП	УI УП	УI УП
Мазутонасосные (строительная часть)	УШ/3	УШ/3	УШ/3	УШ/3
Регулирование и контроль	УШ/4	УШ/4	УШ/4	УШ/4
Регулирование и контроль (задание заводу-изготовителю щитов)	IX	IX	IX	IX
Заказные спецификации	X ч.I,2	X ч.I,2	X ч.I,2	X ч.I,2
Сметы (общие узлы)	X/2	X/3	X/4	X/5
Сметы (по типам мазутохозяйств)	7-02-311	7-02-312	7-02-313	7-02-314
Применяемые материалы				
Типовой проект железобетонного резервуара	Альбомы I,II,IУ,У/70 ч.I	Альбомы I,II,IУ,У/70 ч.I	Альбомы I,II,IУ,У/70 ч.I	Альбомы I,II,IУ,У/70 ч.I

Объем проектных материалов 2480 форматок

Проект распространяет: Казахский филиал ЦИТП
480070, Алма-Ата, ул. Джандосова, 2

Инв. №
Пасп. № 029848/I

типовой проект № 903-2-2/71 тип II,III,IУ,У

УСТАНОВКИ ДЛЯ МАЗУТОСНАБЖЕНИЯ КОТЕЛЬНЫХ С ПОДЗЕМНЫМИ РЕЗЕРВУАРАМИ ЕМКОСТЬЮ 2хI00 м³, 2х250 м³, 2х500 м³, 2хI000 м³

МАЗУТОНАСОСНЫЕ - ТИП П, Ш, IУ, У

ПАСПОРТ
ТИПОВОЙ ПРОЕКТ
№ 903-2-2/7I
тип П,Ш,IУ,У

УДК. 697.4

ЧАСТЬ 2

Раздел 9
Группа 903-2

Область применения:

Районы с обычными геологическими условиями, с расчетной температурой наружного воздуха - 20°С, - 30°С, - 40°С

Нормативная снеговая нагрузка - I00, I50 кг/м²

Нормативный скоростной напор ветра-27,35,45,55 кг/м2

Степень огнестойкости П

Класс сооружения П

Степень долговечности П

Разработан
ГПИ Сантехпроект
г.Москва
Нижне-Первомайская, д.46

Утвержден и введен в действие ГПИ Сантехпроект, с I/IX-I972 г.
Приказ № I57 от 2I/УШ-I972г.

МАЗУТОНАСОСНАЯ ПРОИЗВОДИТЕЛЬНОСТЬЮ Iх3,25 м³/ч, Iх6,5 м³/ч, IхII м³/ч, 2хII м³/ч, 2х22 м³/ч

ПЛАН НА ОТМ.Б

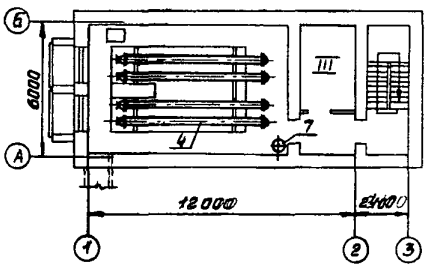

А-А

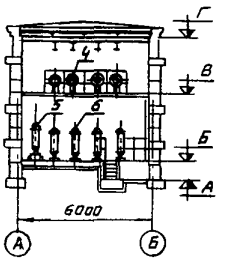

ПЛАН НА ОТМ.В

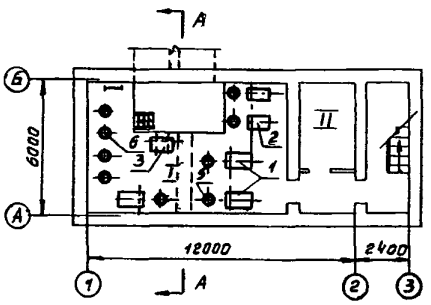

Размеры в м	Мазутонасосная, привязанная к емкости резервуара			
	тип II	тип III	тип IУ	тип У
А	-6,00	-6,00	-6,40	-7,8I
Б	-5,00	-5,00	-5,40	-6,8I
В	-I,69	-I,69	-2,09	-3,50
Г	0,8I	0,8I	0,4I	-1,00

ЭКСПЛИКАЦИЯ

I Мазутонасосная - 8I,I4 м²
II Венткамера - 8,45 "
III Электрощитовая и щит КИП - 9,55 м²

ЭКСПЛИКАЦИЯ

	Наименование	Ед. изм.	Мазутонасосная производительностью, м³/час				
			Iх3,25	Iх6,5	IхII	2хII	2х22
I	Насос подачи мазута ЗВ-4/25 с эл.дв. А02-4I-4	шт.	2				
	Насос подачи мазута ЗВ-4/25 с эл.дв. А02-42-2	"		2			
	Насос подачи мазута ЗВ-I6/25 с эл.дв. А02-6I-4	"			2	3	
	Насос подачи мазута ЗВ-I6/25 с эл.дв. А02-7I-2	"					3
2	Насос циркуляционный РЗ-30и с эл.дв. А02-5I-6	"	2	2	2	2	2
3	Насос дренажный I,5к-8/I9б с эл.дв. А02-I2-2	"	2	2	2	2	2
4	Подогреватель мазута ПМ-25-6	"	3	3	4		
5	Подогреватель мазута ПМ-40-I5	"				4	4
5	Фильтр грубой очистки ФМ.25-30-5	"	4	4	4	5	5
6	Фильтр тонкой очистки ФМ.25-30-40	"	3	3	4	4	4
7	Охладитель дренажей	"	I	I	I	I	I

ОПИСАНИЕ ТЕХНОЛОГИЧЕСКОГО ПРОЦЕССА

Мазутонасосная обеспечивает все необходимые операции по подогреву, очистке и подаче мазута в котельную.

В мазутонасосной установлено оборудование контура подачи мазута в котельную и оборудование циркуляционного контура. Фильтры и подогреватели циркуляционного и основного контуров приняты однотипными, что позволяет их взаимно резервировать.

Насосы подачи мазута в котельную забирают мазут из резервуаров.

На всасе насосов установлены фильтры грубой очистки. Под напором насосов мазут проходит через подогреватели, фильтры тонкой очистки и с температурой 120-125°С подается в котельную.

Циркуляционные насосы подают горячий и очищенный мазут на циркуляционный разогрев.

Предусмотрена возможность возврата из котельной избыточного мазута.

ТЕХНОЛОГИЧЕСКИЕ ПОКАЗАТЕЛИ

Показатели	Мазутонасосная производительностью, м³/ч				
	1х3,25	1х6,5	1хII	2хII	2х22
Производительность:					
общая м³/ч	3,25	6,5	II	22	44
полезная	2,3	4,5	7,7	15,4	30,8
Часовой расход пара, т/час	0,87	1,08	1,36	2,08	2,52
Установленная мощность токоприемников, квт	36,94	43,94	54,94	67,94	94,94
в том числе: силовых "	34,48	41,48	52,48	65,48	92,48
освещения"	2,46	2,46	2,46	2,46	2,46

ПРИНЦИПИАЛЬНАЯ СХЕМА

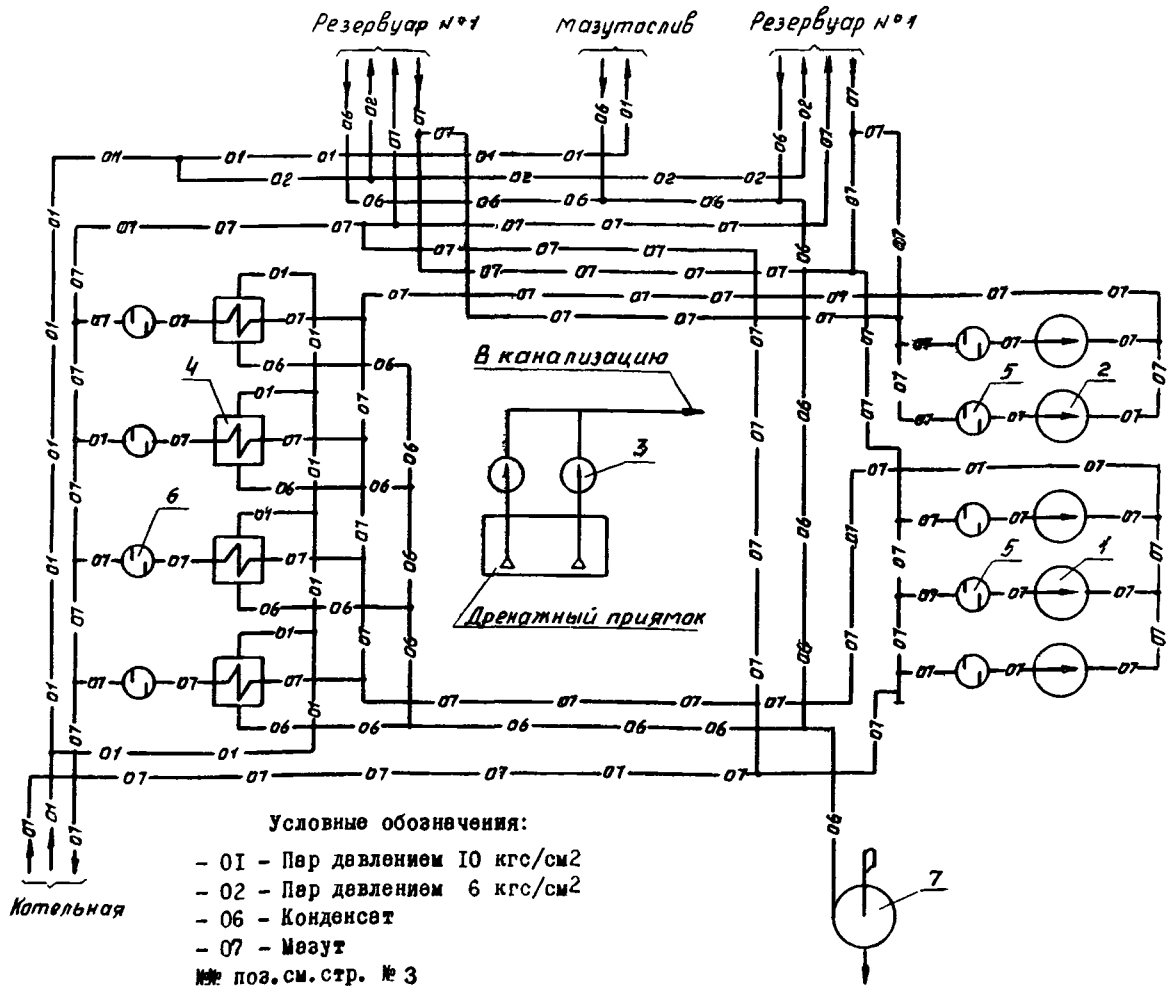

К2	ГПИ САНТЕХПРОЕКТ	УСТАНОВКА ДЛЯ МАЗУТОСНАБЖЕНИЯ КОТЕЛЬНЫХ С ПОДЗЕМНЫМИ РЕЗЕРВУАРАМИ емк. 2х100; 2х250; 2х500; 2х1000 м³, МАЗУТОНАСОСНЫЕ	ТИПОВОЙ ПРОЕКТ № 903-2-2/71 ТИП II, III, IУ, У	ПАСПОРТ ЛИСТ 5

ОСНОВНЫЕ ПОКАЗАТЕЛИ

Показатели	Ед. изм.	Мазутонасосная производительностью м³/ч				
		Ix3,25 тип II	Ix6,5 тип III	IxII тип IУ	2xII тип У	2x22 тип У
ОБЪЕМ						
Наземной части	м³	I80,5	I80,5	I49,8	58,8	58,8
Подземной части	"	478,9	478,9	522,2	674,9	674,9
ПЛОЩАДЬ						
Застройки	м²	98,5	98,5	98,5	I06,7	I07,6
Полезная	"	99,I	99,I	99,I	99,I	99,I
МАТЕРИАЛОВ						
Цемента	т	I2,3	72,3	75,9	77,8	78,4
Стали	"	9,I4	9,I4	9,I4	I0,97	I0,97
Железобетона	м³	80,6I	80,6I	80,6I	89,0	89,0
в т.ч. сборного	"	I6,2I	I6,2I	I6,2I	I7,0	I7,0
Лесоматериалов	"	I5,6	I5,6	I5,8	I6,I	I6,7
Кирпича	тыс.шт.	I3,2	I3,2	I3,6	I3,9	I3,9
СМЕТНАЯ СТОИМОСТЬ						
Общая	тыс.руб.	3I,26	3I,26	32,96	42,I6	42,26
Строительно-монтажных работ	"	2I,95	2I,95	22,25	24,95	24,95
Оборудования	руб.	9,3I	9,3I	I0,7I	I7,2I	I7,3I
I м³ здания	"	II,37	II,37	II,3I	II,3I	II,3I
ТРУДОВЫЕ ЗАТРАТЫ						
На здание	чел.дн.	728	896	945	I243	I303
На I м³ здания	"	I,6	I,3	I,4	I,8	I,8
ЭКСПЛУАТАЦИОННЫЕ ПОКАЗАТЕЛИ						
Расход пара	т/час	0,87	I,03	I,36	2,08	2,52
Расход тепла	ккал/ч	0,I03	0,I08	0,I03	0,I03	0,I03
в том числе:						
На отопление	"	0,003	0,003	0,003	0,003	0,003
На вентиляцию	"	0,I	0,I	0,I	0,I	0,I
Потребная мощность электроэнергии	квт	36,94	43,94	54,94	67,94	94,94

ДОПОЛНИТЕЛЬНЫЕ ДАННЫЕ

Сметная стоимость определена в нормах и ценах, введенных с I.I.69 г.

СТРОИТЕЛЬНЫЕ КОНСТРУКЦИИ

Фундаменты под оборудование - бетонные монолитные.

Стены подземной части - сборные бетонные блоки по серии I.II6-I вып.I, типоразмеров - 2.

Стены наземной части - кирпичные

Перемычки - железобетонные по серии I.I39-I вып.I, типоразмеров - 4.

Лестницы - сборные железобетонные ступени по металлическим косоурам. ГОСТ 8717-69, типоразмеров-I.

Покрытие - сборные железобетонные плиты по серии I.465-I вып.2 типоразмеров - I.

Кровля - плоская с наружным водостоком, водоизоляционный ковер из 4-х слоев рубероида на антисептированной битумной мастике.

Утеплитель - плиты с объемным весом γ = 500 кг/м³.

Оконные блоки - деревянные по ГОСТу I2506-67, типоразмеров-I.

Дверные блоки - деревянные по ГОСТу I4624-69, типоразмеров - 2

Полы - бетонные, асфальтобетонные

Отделка наружная - кирпичная кладка стен с расшивкой швов.

Отделка внутренняя - кирпичная кладка стен в подрезку.

Стены и потолки всех помещений имеют известковую окраску.

Деревянные и металлические изделия окрашиваются масляной краской за 2 раза.

Наибольший вес конструкции - блок стен подвалов - I,96 т.

ИНЖЕНЕРНОЕ ОБОРУДОВАНИЕ

Водопровод объедин. производственно-противопожарный промпредприятия H=5 м, при пожаре H= 40 м.

Канализация - раздельная: производственно-дождевая

Отопление электроцитовой - паровое Р-3 ата.

Вентиляция - приточно-вытяжная с механическим побуждением

Электроснабжение - от электросетей напряжением 380/220в.

СОСТАВ ПРОЕКТА

Альбом У.	Мазутонасосные (технологическая часть)
Альбом УI.	Мазутонасосные (электротехническая часть)
Альбом УП.	Мазутонасосные (строительная часть)
Альбом УШ/3	Регулирование и контроль
Альбом УШ/4	Регулирование и контроль (задание заводу-изготовителю щитов)
Альбом IX	Заказные спецификации
Альбом X ч. I,2	С м е т ы (общие узлы)
Альбом X/2; X/3; X/4; X/5	С м е т ы (по типам мазутохозяйств).

Инв.№

Пасп.№ 029848/2

Объем проектных материалов III2 форматов

Проект распространяет: Казахский филиал ЦИТП 480070 г.Алма-Ата, ул. Джандосова,2

gost.e-ecolog.ru