| | | |
|---|---|---|
| | ТРУБА ДЫМОВАЯ КИРПИЧНАЯ ДЛЯ КОТЕЛЬНЫХ УСТАНОВОК Н = 80,0 м; Dо = 3,0 м | П А С П О Р Т ТИПОВОЙ ПРОЕКТ № 907 - 2 - 83 УДК. 697.8 |
| ЧАСТЬ 2 Раздел 9 Группа 907-2 | Область применения - III район ветровой нагрузки с сейсмичностью не более 6 баллов с надземным расположением газоходов. | Разработан ЛО ВНИПИ "Теплопроект", Ленинград К-196, Малоохтинский пр., 86-в<br>Утвержден Минмонтажспецстроем СССР 6/VII-68 г. (протокол)<br>Введен в действие институтом "Теплопроект"<br>Приказ № 219 от I2/XII-68 г. |

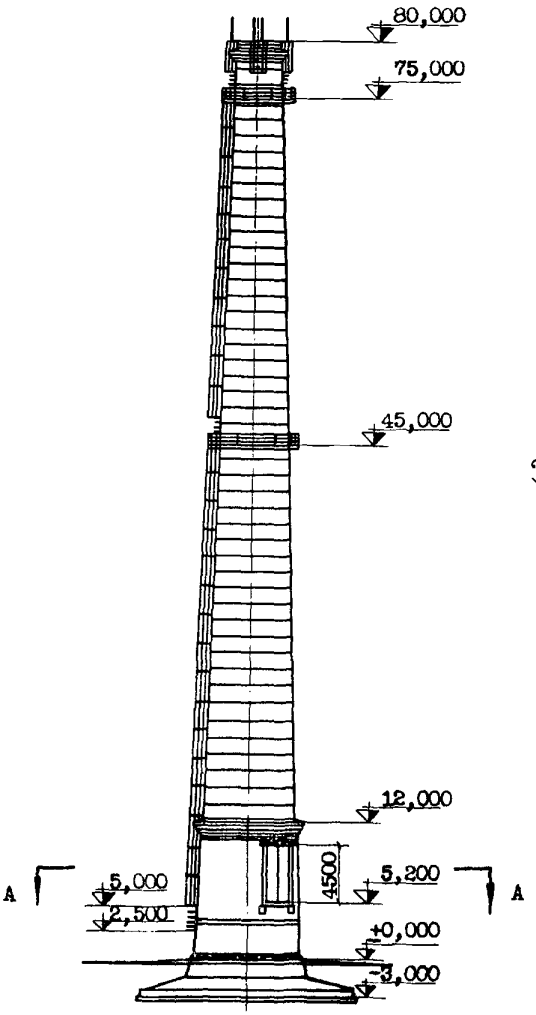


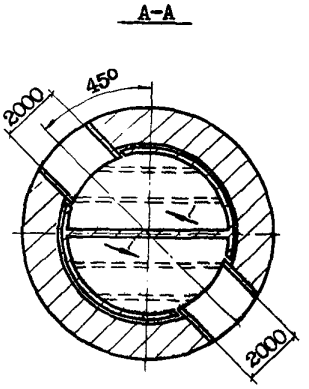


На 2-х страницах. Страница 1.

gost.e-ecolog.ru

## ОПИСАНИЕ ПРОЕКТА

Труба предназначается для котельных установок и разработана для III района ветровой нагрузки, для надземного расположения газоходов. Ствол трубы имеет коническую форму с уклоном образующей наружной поверхности 3,0%. От отм. 4,460 ствол зафутерован. Между стволом и футеровкой оставляется воздушный зазор. В стволе на отм. 5,200 расположены два диаметрально-противоположных проема для газоходов. Для разделения встречных потоков газов в стволе запроектирована разделительная стенка. Под газоходами предусмотрено железобетонное перекрытие. Для подъема на трубу предусмотрены ходовые скобы с ограждением. Для установки световых сигналов аэрофлота предусмотрены светофорные площадки. В проекте разработана грозозащита. Ствол трубы окольцовывается стяжными металлическими кольцами.

## ОСНОВНЫЕ ПОКАЗАТЕЛИ

| | | |
|---|---|---|
| Район ветровой нагрузки по СНиП П-А.II-62 | | III |
| Сейсмичность | балл | < 6 |
| Температура отводимых газов у входа в трубу | °С | мин. I20<br>макс. I90 |
| Точка росы | " | 60 |
| Агрессивность отводимых газов в % по объему | | $SO_2$ = 0,I3 |
| Максимальное сжимающее напряжение в кладке | кг/см² | I4,2<I5,0 |
| Крен фундамента | $tgQ$ | ≤ 0,002 |
| Осадка фундамента | см | ≤ 30 |

## СМЕТНАЯ СТОИМОСТЬ

| | | |
|---|---|---|
| Общая с фундаментом E = 80 кг/см² | тыс.руб. | 88,I83 |
| В том числе строительно-монтажные работы | -"- | 88,I83 |
| Общая с фундаментом E = I30 кг/см² | -"- | 8I,234 |
| В том числе строительно-монтажные работы | -"- | 8I,234 |

## РАСХОД МАТЕРИАЛОВ

| | | |
|---|---|---|
| Кирпича глиняного лекального М I00 | тыс.шт. | 630,0 |
| Кирпича глиняного обыкновенного М I00 | -"- | 4,9 |
| Кирпича глиняного пустотелого с I3-ю пустотами М I00 | -"- | 3,I |
| Кирпича кислотоупорного слезникового марки СБ | шт | I07,0 |
| Пенобетона $\gamma$ = 0,65 т/м³ | м³ | 20,0 |
| Щебня | " | 29,0 |
| Бетона М 50 | " | 49,0 |
| Бетона М 200 | " | 445,0 |
| Асфальта | т | I3,6 |
| Цемента | " | 35I,0 |
| Металлоконструкций | " | I3,I |
| Арматурной стали | " | 27,4 |

## СТРОИТЕЛЬНЫЕ КОНСТРУКЦИИ

Основание - естественное.

I. E = 80 кг/см². 2. E = I30 кг/см².

Фундамент - железобетонный, круглой формы, состоит из плиты и стакана.

Ствол - из глиняного лекального кирпича.

Футеровка - из глиняного лекального кирпича.

Слезниковый пояс - кислотоупорный кирпич.

Светофорная площадка - сборная из сварных металлических панелей с ограждением.

Грозозащита - из молниеприемников, токоотводов и электродов заземляющего контура.

Стяжные кольца - из полосовой стали.

Ходовая лестница - из скоб с ограждением.

## ДОПОЛНИТЕЛЬНЫЕ ДАННЫЕ

Фундамент под трубу разработаны в двух вариантах
Принятые характеристики грунта в основании фундамента:
I вариант: $\varphi^{н}$ = I8°; $C^{н}$ = 0,08 кг/см²; E = 80 кг/см²
П вариант: $\varphi^{н}$ = 20°; $C^{н}$ = 0,I9 кг/см²; E = I30 кг/см²

Сметная стоимость строительства пересчитана по новым нормам и ценам, установленным с I.I.I969 г.

## СОСТАВ ПРОЕКТА

Рабочие чертежи ствола: Н2388 для III района ветровой нагрузки со сметой 6363-П
Рабочие чертежи фундаментов: Н2389 " " " со сметой 6364-П
Н2390 " " " со сметой 6365-П

Объем проектных материалов 2II форматок.

Проект распространяет: Ленинградское отделение ВНИПИ Теплопроект
г.Ленинград, К-I96, Малоохтинский пр.86-В

Инв. №
Пасп. №029919





gost.e-ecolog.ru