	ТРУБА ДЫМОВАЯ КИРПИЧНАЯ ДЛЯ КОТЕЛЬНЫХ УСТАНОВОК H = 60,0 м; Dо = 3,0 м	ПАСПОРТ ТИПОВОЙ ПРОЕКТ № 907 - 2 - 82 Альб. 697.8
ЧАСТЬ 2 Раздел 9 Группа 907-2	Область применения - III район ветровой нагрузки с сейсмичностью не более 6 баллов с надземным расположением газоходов.	Разработан ЛО ВНИПИ "Теплопроект", Ленинград, К-196, Малоохтинский пр., 86-в Утвержден Минмонтажспецстроем СССР 6/VIII-68 г. (протокол) Введен в действие институтом "Теплопроект" Приказ № 219 от I2/XII-68г.

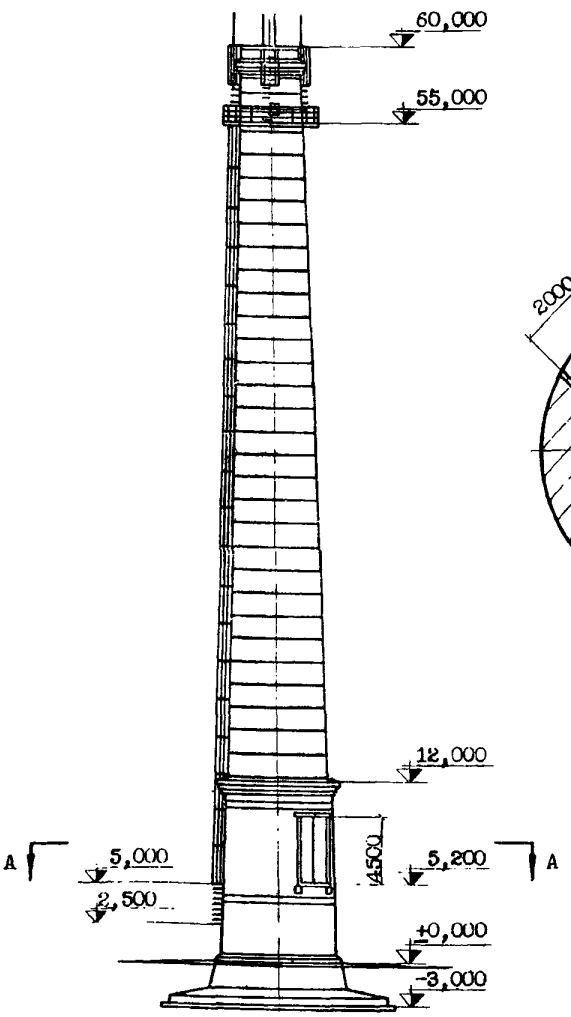

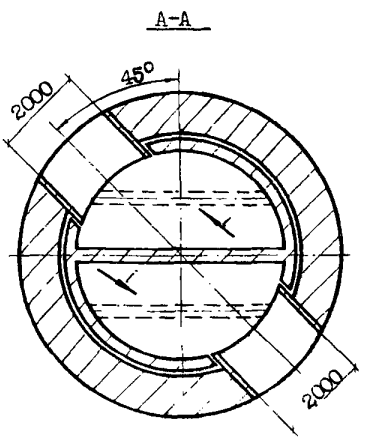

На 2-х страницах. Страница 1.

gost.e-ecolog.ru

ОПИСАНИЕ ПРОЕКТА

Труба предназначается для котельных установок и разработана для III района ветровой нагрузки, для надземного расположения газоходов. Ствол трубы имеет коническую форму с уклоном образующей наружной поверхности 2,5%. От отм. 4,560 ствол зафутерован. Между стволом и футеровкой оставляется воздушный зазор. В стволе на отм. 5,200 расположены два диаметрально-противоположных проема для газоходов. Для разделения встречных потоков газов в стволе запроектирована разделительная стенка. Под газоходами предусмотрено железобетонное перекрытие. Для подъема на трубу предусмотрены ходовые скобы с ограждением. Для установки световых сигналов аэрофлота предусмотрена светофорная площадка. В проекте разработана грозозащита. Ствол трубы окольцовывается стяжными металлическими кольцами.

ОСНОВНЫЕ ПОКАЗАТЕЛИ

Район ветровой нагрузки по СНиП П-А.II-62		III
Сейсмичность	балл	< 6
Температура отводимых газов у входа в трубу	°С	мин.I20 макс.I90
Точка росы	"	60
Агрессивность отводимых газов в % по объему		SO_2 = 0,I3
Максимальное сжимающее напряжение в кладке	кг/см^2	I4,0<I5,0
Крен фундамента		$tg\varrho \leq 0{,}002$
Осадка фундамента	см	≤ 30

СМЕТНАЯ СТОИМОСТЬ

Общая с фундаментом E = 80 кг/см^2	тыс.руб.	48,429
В том числе строительно-монтажные работы	-"-	48,429
Общая с фундаментом E = I30 кг/см^2	-"-	46,I44
В том числе строительно-монтажные работы	-"-	46,I44

РАСХОД МАТЕРИАЛОВ

Кирпича глиняного лекального М I00	тыс.шт	350,0
Кирпича глиняного обыкновенного М I00	-"-	3,7
Кирпича глиняного пустотелого с I3-ю пустотами М I00	-"-	2,62
Кирпича кислотоупорного слезникового марки СБ	шт	I05,0
Пенобетона γ = 0,65 т/м^3	м^3	I3,0
Щебня	"	I7,5
Бетона М 50	"	29,5
Бетона М 200	"	2I5,0
Асфальта	т	8,23
Цемента	"	I85,0
Металлоконструкций	"	8,28
Арматурной стали	"	8,I0

СТРОИТЕЛЬНЫЕ КОНСТРУКЦИИ

Основание - естественное
I. E = 80 кг/см^2. 2. E = I30 кг/см^2.

Фундамент - железобетонный, круглой формы, состоит из плиты и стакана.

Ствол - из глиняного лекального кирпича.

Футеровка - из глиняного лекального кирпича.

Слезниковый пояс - кислотоупорный кирпич.

Светофорная площадка - сборная из сварных металлических панелей с ограждением.

Грозозащита - из молниеприемников, токоотводов и электродов заземляющего контура.

Стяжные кольца - из полосовой стали.

Ходовая лестница - из скоб с ограждением.

ДОПОЛНИТЕЛЬНЫЕ ДАННЫЕ

Фундамент под трубу разработан в двух вариантах
Принятые характеристики грунта в основании фундамента:
I вариант: $\varphi^н$ = I8°; $C^н$ = 0,08 кг/см^2; E = 80 кг/см^2
П вариант: $\varphi^н$ = 20°; $C^н$ = 0,I9 кг/см^2; E = I30 кг/см^2

Сметная стоимость строительства пересчитана по новым нормам и ценам, установленным с I.I.I969 г.

СОСТАВ ПРОЕКТА

Рабочие чертежи ствола:	Н2385	для III	района ветровой нагрузки	со сметой 6360-П
Рабочие чертежи фундамента:	Н2386	"	"	" со сметой 6361-П
	Н2387	"	"	" со сметой 6362-П

Объем проектных материалов I76 форматок.

Проект распространяет: Ленинградское отделение ВНИПИ Теплопроект
г.Ленинград, К-I96, Малоохтинский пр.86-В

Инв. №
Пасп. №029918

Типовой проект № 907-2-82

gost.e-ecolog.ru