	УСТАНОВКА ДЛЯ МАЗУТОСНАБЖЕНИЯ КОТЕЛЬНЫХ С НАЗЕМНЫМ РАЗМЕЩЕНИЕМ МАЗУТНЫХ РЕЗЕРВУАРОВ ЕМКОСТЬЮ 2х200 м³(ТИП I); 2х400 м³(ТИП II); 2хI000м³(ТИП III)	П А С П О Р Т ТИПОВОЙ ПРОЕКТ № 903-2-3/7I Тип I,II,III УДК. 697.432
ЧАСТЬ 2 Раздел 9 Группа 903-2	Область применения: Районы с обычными геологическими условиями с расчетной температурой наружного воздуха -20°С, -30°С, - 40°С. Нормативная снеговая нагрузка -I00, I50 кг/м² Нормативный скоростной напор ветра -27,35,45,55кг/см2	Разработан ГПИ Сантехпроект г.Москва Нижне-Первомайская ул. дом 46 Утвержден и введен в действие с I.IX-72г. ГПИ Сантехпроект. Приказ №I57 от 2I.УШ.72г.

СХЕМА ГЕНПЛАНА

Вариант слива мазута из автоцистерн

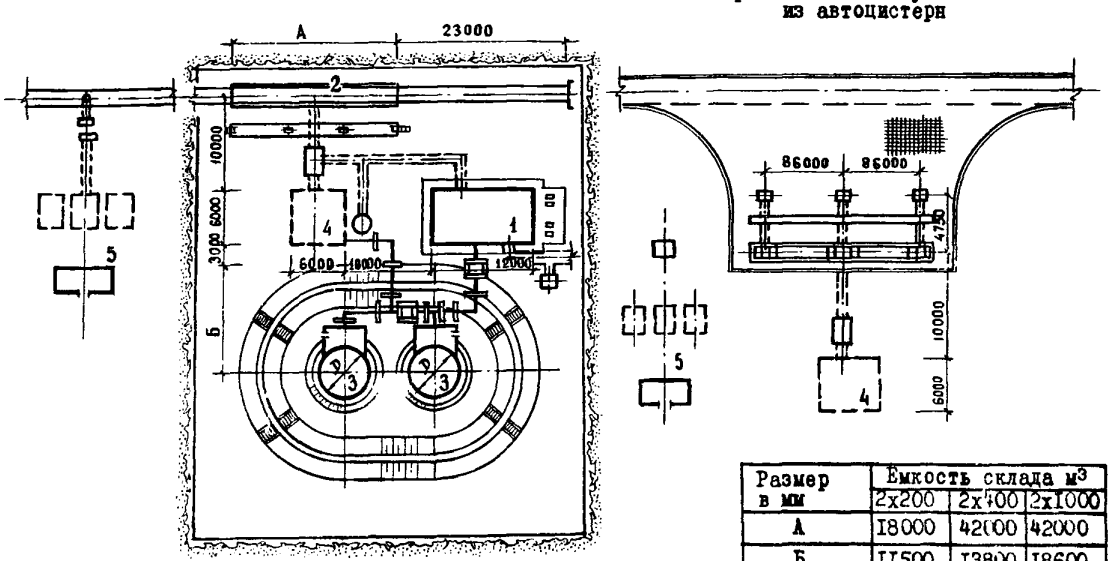

Размер в мм	Емкость склада м³		
	2х200	2х400	2хI000
А	I8000	42000	42000
Б	II500	I3800	I8600
В	6630	8530	I2330

ПЕРЕЧЕНЬ ОСНОВНЫХ ЗДАНИЙ И СООРУЖЕНИЙ

№№ пп	Наименование зданий и сооружений	Площадь застройки, м² Тип I	Тип II	Тип III	Строительный объем, м³ Тип I	Тип II	Тип III	Сметная стоимость, тыс.руб. Тип I	Тип II	Тип III	№ типовых проектов Тип I	Тип II	Тип III
I.	Мазутонасосная производительностью I х 3,25 м³/ч	82,9			356			3I,28			903-2-3/7I		
	-"-I х 6,5 "												
	-"-2 х II "								4I,38				
2.	Эстакада железнодорожного слива мазута на 4 вагон-цистерны	58						I3,6			903-2-2/7I альбом III		
3.	Резервуар стальной для хранения мазута (2 шт.)			208	435	II00	I0,44	I5,66	26,63		704-I-50 Ал. I,II,УП	704-I-52	704-I-54
4.	Резервуар ж.бетонный (нулевая емкость)I00м³	-			I44			I4,I2			7-02-3II альб. I,II,У/70 ч.I		
5.	Установка для приема и ввода жидких присадок в мазут										903-2-4		

На 5 странице, Страница I

gost.e-ecolog.ru

ОПИСАНИЕ ПРОЕКТА

Установка предназначена для снабжения жидким топливом котельной.

В проекте предусмотрен комплекс следующих сооружений и устройств для приема, хранения топочного мазута, подготовки его к сжиганию и подачи в котельную: мазутонасосная; устройство для слива мазута, доставляемого по железной дороге или автотранспортом; два наземных резервуара; емкость нулевая (приемная); коммуникации паромазутопроводов.

Мазутонасосные производительностью 2х22 м^3/ч предназначаются для котельных, у которых мазут является аварийным топливом.

Слив мазута из авто- или железнодорожных цистерн производится в самотечный лоток, подключенный к нулевой емкости, из которой мазут погружными насосами перекачивается в наземные металлические резервуары.

Проектом предусматривается разогрев мазута в железнодорожных цистернах до температуры 60°С (при доставке автотранспортом мазут поступает в разогретом состоянии).

Разогрев в цистернах производится паром, подаваемым через Т-образное разогревательное устройств.

В нулевой емкости и резервуарах температура мазута в пределах 60-80°С поддерживается с помощью местного подогрева и циркуляционного разогрева горячим мазутом.

Насосы, установленные в мазутонасосной, забирают мазут из резервуаров и после очистки и дополнительного разогрева подают его в котельную.

Для улучшения процесса горения и устранения отложений на поверхностях нагрева котлов, а также в мазутных емкостях, мазутопроводах и теплообменниках рекомендуется в качестве установки приема, хранения и ввода жидких присадок в мазут применить типовой проект 903-2-4, выполненный институтом "Латгипропром".

ОСНОВНЫЕ ПОКАЗАТЕЛИ КОМПЛЕКСА

		Тип I	Тип II	Тип III
РАСХОД НА КОМПЛЕКС:				
пара	т/ч	3,II	3,33	6,38
установленная мощность электроприемников	квт	67,92	75,57	99,72
ПОКАЗАТЕЛИ ГЕНПЛАНА				
площадь участка	га	0,24	0,30	0,47
плотность застройки	%	42,0	47,0	5I,0

ДОПОЛНИТЕЛЬНЫЕ ДАННЫЕ

Эстакада мазутослива может быть применена на 2,4 и 8 вагон-цистерн. Показатели приведены для эстакады на 4 вагон-цистерны. Настоящий проект выпущен взамен т.п. 903-2-3.

СОСТАВ ПРОЕКТА

	№№ альбомов		
	Тип I	Тип II	Тип III
Общая часть	I	I	I
Общеплощадочные устройства и узлы (технологическая, сантехническая, электротехническая части)	II/I	II/2	II/3
Односторонняя железнодорожная эстакада мазутослива на 2,4 и 8 вагон-цистерн (технологическая часть)	III	Типовой проект 903-2-2/7I III	III
Общеплощадочные устройства и узлы, железнодорожная эстакада (строительная часть)	IУ	IУ	IУ
Мазутонасосные (технологическая часть)	У	У	У
Мазутонасосные (электротехническая часть и сантехническая часть)	УI	УI	УI
Мазутонасосные (строительная часть)	УII	УII	УII
Регулирование и контроль	УIII/I	УIII/I	УIII/I
Регулирование и контроль (задание заводу-изготовителю щитов)	УIII/2	УIII/2	УIII/2
Заказные спецификации	IX	IX	IX
Сметы (общие узлы)	X ч.I,2	X ч.I,2	X ч.I,2
Сметы (по типам мазутохозяйств)	X/I	X/2	X/3
Резервуары металлические	704-I-50 Ал.I,III,УП 7-02-3II Альбомы I,III,У/70 ч.I	704-I-52 Ал.I,III,УП 7-02-3II Альбомы I,III,У/70 ч.I	704-I-54 Ал.I,III,УП 7-02-3II Альбомы I,III,У/70 ч.I
Резервуар железобетонный (нулевая емкость)			

ОБЪЕМ ПРОЕКТНЫХ МАТЕРИАЛОВ I4II форматок

Проект распространяет: Казахский филиал ЦИТП 480070, Алма-Ата ул.Джандосова,2

инв.№
пасп.№ 029834/I

	УСТАНОВКА ДЛЯ МАЗУТОСНАБЖЕНИЯ КОТЕЛЬНЫХ С НАЗЕМНЫМИ РЕЗЕРВУАРАМИ ЕМКОСТЬЮ 2х200 м³ (ТИП I), 2х400м³(ТИП II) 2хI000 м³(ТИП III). МАЗУТОНАСОСНЫЕ	ПАСПОРТ ТИПОВОЙ ПРОЕКТ № 903-2-3/7Iг. ТИП I,II, III УДК. 697.432
ЧАСТЬ 2 Раздел 9 Группа 903-2	Область применения: Районы с обычными геологическими условиями, с расчетной температурой наружного воздуха - 20°С, -30°С, - 40°С. Нормативная снеговая нагрузка - I00,I50 кг/м² Нормативный скоростной напор ветра 27,35,45, 55 кгс/см2 Степень огнестойкости II Класс сооружения II Степень долговечности II	Разработан ГПИ Сантехпроект г.Москва. Нижне-Первомайская,46 Утвержден и введен в действие с I.IX-I972г. ГПИ Сантехпроект Приказ № I57 от 2I.VIII-I972г.

МАЗУТОНАСОСНЫЕ ПРОИЗВОДИТЕЛЬНОСТЬЮ Iх3,25; Iх6,5; 2хII м³/час

ПЛАН

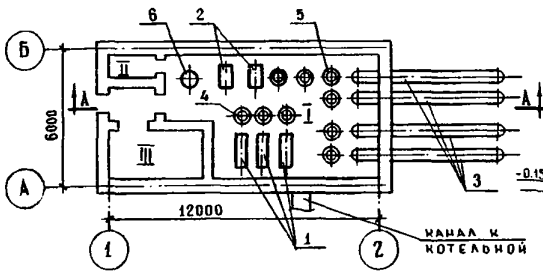

А-А

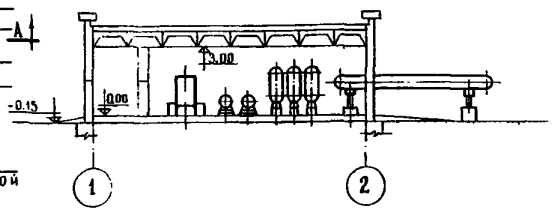

ЭКСПЛИКАЦИЯ ПОМЕЩЕНИЙ

I. Мазутонасосная	-	5I,I5 м²
II. Венткамера	-	2,I5 "
III. Электрощитовая и щит КИП	-	9,2 "

ЭКСПЛИКАЦИЯ ОБОРУДОВАНИЯ МАЗУТОНАСОСНОЙ

№ поз.	Наименование	Ед.изм	Мазутонасосная производительность м³/ч Iх3,25	Iх6,5	2хII
	Насос подачи мазута ЗВ-4/25 с электродвигателем А02-4I-4	шт.	2	-	-
	Насос подачи мазута ЗВ-4/25 с электродвигателем А02-42-2	"	-	2	-
I	Насос подачи мазута ЗВ-I6/25 с электродвигателем А02-6I-4	"	-	-	3
2	Насос циркуляционный Р3-30и с электродвигателем А02-5I-6	"	2	2	2
3	Подогреватель мазута ПМ-26-6 подогреватель мазута ПМ-40-I5	"	3 -	3 -	- 4
4	Фильтр грубой очистки ФМ-25-30-5	"	4	4	5
5	Фильтр тонкой очистки ФМ-25-30-40	"	3	3	4
6	Охладитель конденсата	"	I	I	I

ОПИСАНИЕ ТЕХНОЛОГИЧЕСКОГО ПРОЦЕССА

Мазутонасосная обеспечивает все необходимые операции по подогреву, очистке и подаче мазута в котельную.

В мазутонасосной установлено оборудование контура подачи мазута в котельную и оборудование циркуляционного контура. Фильтры и подогреватели циркуляционного и основного контуров приняты однотипными, что позволяет их взаимно резервировать.

Насосы подачи мазута в котельную забирают мазут из резервуаров.

На всасе насосов установлены фильтры грубой очистки.

Под напором насосов мазут проходит через подогреватели и фильтры тонкой очистки и с температурой I20-I25°С подается в котельную.

Циркуляционные насосы подают горячий и очищенный мазут на циркуляционный разогрев. Предусмотрена возможность возврата из котельной избыточного мазута.

ТЕХНОЛОГИЧЕСКИЕ ПОКАЗАТЕЛИ

Показатели	Мазутонасосная производительность, м³/час				
	Ix3,25	Ix6,5	IxII	2xII	2x22
Производительность:					
общая м³/ч	3,25	6,5	II	2 2	44
полезная -"-	2,3	4,5	7,7	I5,4	30,8
Часовой расход пара т/час	0,87	I,03	I,36	2,08	2,52
Установленная мощность					
токоприемников * квт	66,37	73,37	84,37	97,37	I24,37
в том числе - силовых "	64,88	7I,88	82,88	95,88	I22,88
- освещения	I,49	I,49	I,49	I,49	I,49

* включена мощность электродвигателей погружных насосов типа I2НА-9х4, установленных на нулевой (приемной) емкости

Нулевая емкость и мазутослив

ПРИНЦИПИАЛЬНАЯ СХЕМА

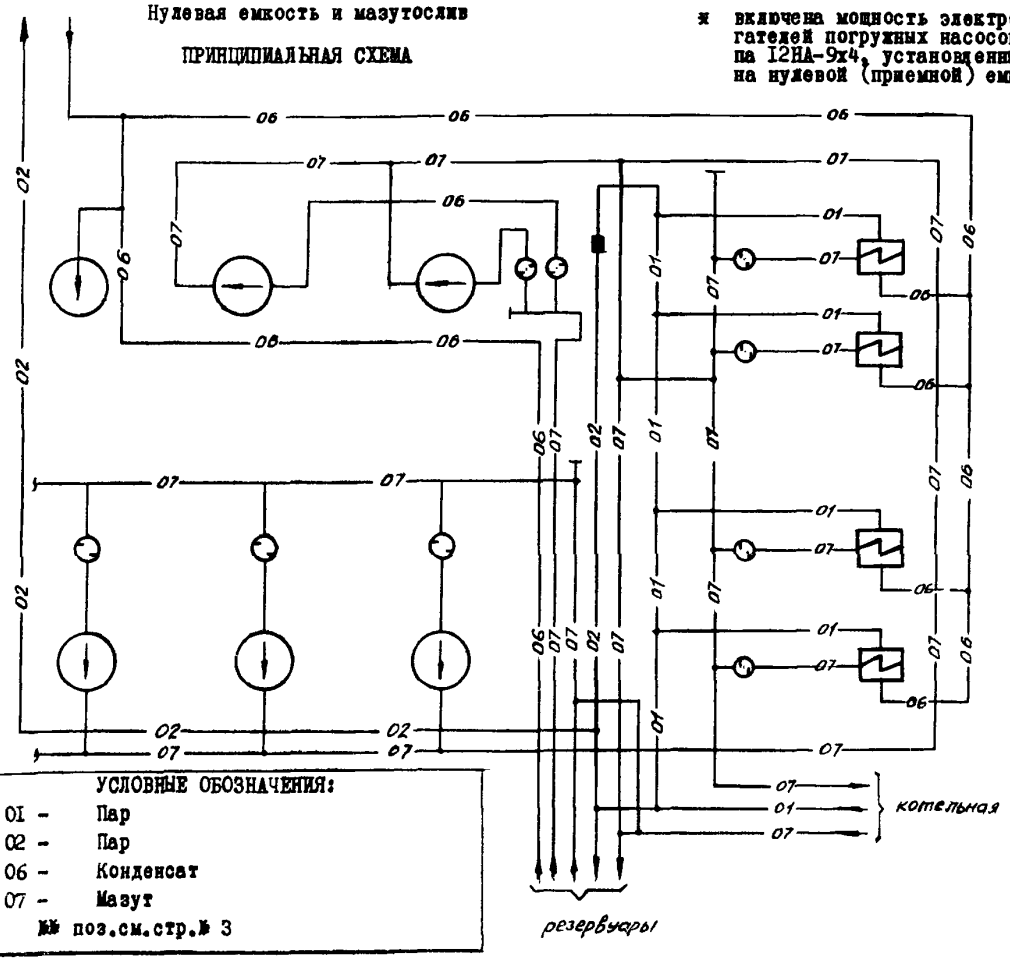

УСЛОВНЫЕ ОБОЗНАЧЕНИЯ:

- 01 - Пар
- 02 - Пар
- 06 - Конденсат
- 07 - Мазут

№ поз.см.стр.№ 3

К2	ГПИ САНТЕХПРОЕКТ	УСТАНОВКА ДЛЯ МАЗУТОСНАБЖЕНИЯ КОТЕЛЬНЫХ С НАЗЕМНЫМИ РЕЗЕРВУАРАМИ ЕМК.2х200(тип I);2х400(тип II);2хI000(тип III)МАЗУТОНАСОСНЫЕ	ТИПОВОЙ ПРОЕКТ № 903-2-3/7I тип I;II;III	ПАСПОРТ лист 5

ОСНОВНЫЕ ПОКАЗАТЕЛИ

Показатели	Ед. изм.	Мазутонасосные производительностью $м^3/ч$ Ix3,25	Ix6,5	2xII
ОБЪЕМ				
строительный	$м^3$	356,0	356,0	356,0
ПЛОЩАДЬ				
застройки	$м^2$	82,9	82,9	82,9
полезная	"	62,5	62,5	62,5
РАСХОД МАТЕРИАЛОВ				
цемента	т	57,3	57,3	6I,2
стали	"	I,I3	I,I3	I,I3
железобетона	$м^3$	5,24	5,24	5,24
в т.ч.сборного	"	5,24	5,24	5,24
лесоматериалов	"	6,0	6,0	7,3
кирпича	тыс.шт.	33,0	33,0	34,0
СМЕТНАЯ СТОИМОСТЬ				
Общая	тыс.руб.	3I,28	3I,28	4I,38
Строительно-монтажных работ	"	22,27	22,27	24,57
Оборудования	"	9,0I	9,0I	I6,8I
I $м^3$ здания	руб.	20,2	20,2	20,2
ТРУДОВЫЕ ЗАТРАТЫ				
на здание	чел.дн.		I279	
на I $м^3$ здания	"		3,6	
ЭКСПЛУАТАЦИОННЫЕ ПОКАЗАТЕЛИ				
Расход пара	т/ч	0,87	I,03	2,08
" тепла	ккал/ч	0,I36	0,I36	0,I36
в том числе:				
на отопление	"	0,006	0,006	0,006
" вентиляцию	"	0,I3	0,I3	0,I3
Потребная мощность электроэнергии	квт	66,37	73,37	97,37

СТРОИТЕЛЬНЫЕ КОНСТРУКЦИИ

Фундаменты - ленточные из бетонных стеновых блоков по серии I.II6-I вып.I. Типоразмеров - 2.

Фундаменты под оборудование - монолитные бетонные.

Стены и перегородки - кирпичные

Перемычки - сборные железобетонные по серии I.I39-I вып.I. Типоразмеров - 6.

Покрытие - сборные железобетонные плиты по серии I.465-I вып.I. Типоразмеров - I.

Кровля плоская с наружным водостоком,водоизоляционный ковер из 4-х слоев рубероида на антисептированной битумной мастике.

Утеплитель - плитный с объемным весом γ = 500 $кг/м^3$.

Окна - деревянные по ГОСТ"у I2506-67.

Двери - деревянные по ГОСТу I4624-69.

Полы - бетонные, из керамической плитки

Отделка наружная - кирпичная кладка с расшивкой швов.

Отдела внутренняя - известковая окраска.

Деревянные и металлические изделия окрашиваются масляной краской за 2 раза.

Наибольший вес конструкций:(плита покрытия)- 2,7 т.

ИНЖЕНЕРНОЕ ОБОРУДОВАНИЕ

Водопровод - объединен.производств. противопожарный от сетей промпредприятия H= 5м; при пожаре H-40м

Канализация-раздельная: производственно-дождевая

Отопление электрощитовой - паровое, P= 4 ата.

Вентиляция - приточно-вытяжная с механическим побуждением (для мазутонасосных 2xII и 2x22 $м^3$/час - приток естественный, вытяжка с механическим побуждением).

Электроснабжение - от электросетей напряжением 380/220в.

ДОПОЛНИТЕЛЬНЫЕ ДАННЫЕ

Сметная стоимость определена в нормах и ценах, введенных с I.I.69 г.

СОСТАВ ПРОЕКТА

Альбом У	Мазутонасосные (технологическая часть)
Альбом УI	Мазутонасосные (электротехническая часть)
Альбом УП	Мазутонасосные (строительная часть)
Альбом УШ/I	Регулирование и контроль
Альбом УШ/2	Регулирование и контроль (задания заводу изготовителю щитов)
Альбом IX	Заказные спецификации
Альбом X ч.I,2	Сметы (общие узлы)
Альбом X/I;X/2; X/3	Сметы (по типам мазутных хозяйств)

ОБЪЕМ ПРОЕКТНЫХ МАТЕРИАЛОВ I05I форматки Инв.№ Пасп.№ 029834/2

gost.e-ecolog.ru

Г распространяет: Казахский филиал ЦИТП 480070, Алма-Ата ул.Джандосова 2