	ПРИРЕЛЬСОВЫЙ КОМПЛЕКСНО-МЕХАНИЗИРОВАННЫЙ СКЛАД СУХИХ НЕЗАТАРЕННЫХ МИНЕРАЛЬНЫХ УДОБРЕНИЙ ЕМКОСТЬЮ I5000 ТОНН С ПРИЕМНЫМ УСТРОЙСТВОМ НА 2 ЖЕЛЕЗНОДОРОЖНЫХ ВАГОНА	ПАСПОРТ ТИПОВОЙ ПРОЕКТ № 705-I-57 УДК. 728.94:631.244.2
ЧАСТЬ 2 Раздел 7 Группа 705-I	Область применения – районы с обычными геологическими условиями и расчетной температурой наружного воздуха -20, -30, -39°С. Нормативная снеговая нагрузка I00 и I50 кг/м2. Нормативный скоростной напор ветра – 35 кг/м2. Класс сооружения – II, степень долговечности – II, степень огнестойкости – II.	Разработан институтом Промтрансниипроект, II7832, ГСП, Москва В-393, Новые Черёмушки, квартал 28, корпус I. Утверждён В/О "Сельхозтехника" протоколом № I0 от I5 марта I972 года. Введён в действие приказом по институту Промтрансниипроект № I73 от II/XII-I972г.

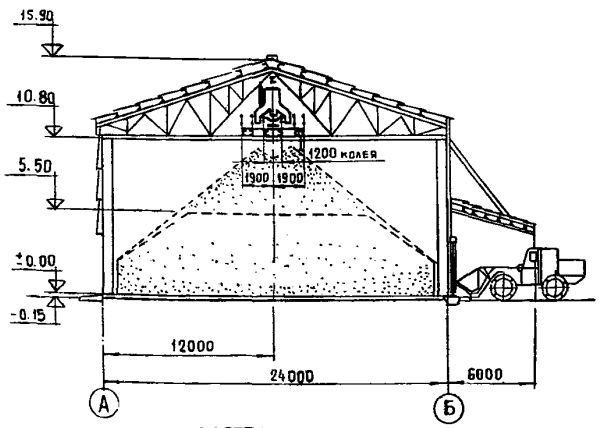

РАЗРЕЗ А-А

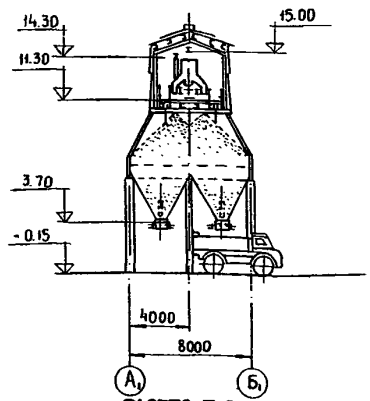

РАЗРЕЗ Б-Б

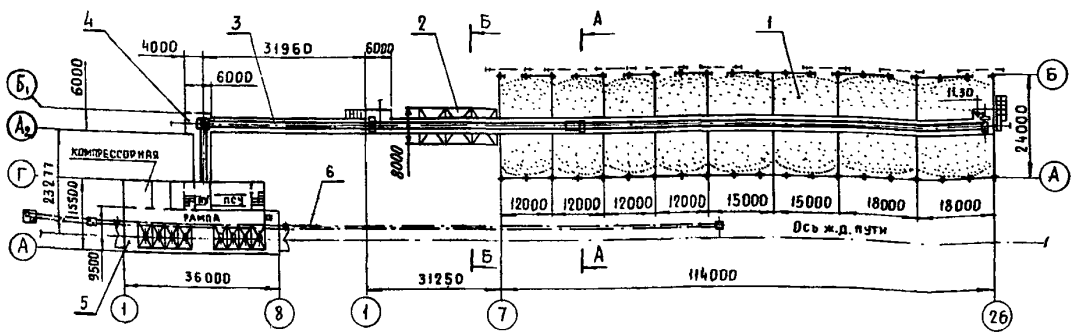

ПЛАН

ЭКСПЛИКАЦИЯ

I.	Складское здание	2810,5 м2.
2.	Эстакада бункеров оперативного хранения	248 "
3.	Наклонная галерея	I5I "
4.	Перегрузочный узел	29 "
5.	Приёмное устройство на 2 железнодорожных вагона	677 "
6.	Маневровое устройство	

На 3-х страницах, стр.I.

gost.e-ecolog.ru

ОПИСАНИЕ ТЕХНОЛОГИЧЕСКОГО ПРОЦЕССА

Проект прирельсового комплексно-механизированного склада сухих незатаренных минеральных удобрений предназначен для строительства в составе прирельсовых межрайонных и районных комплексных баз системы "Сельхозтехника", где имеется возможность централизованного обслуживания бытовыми помещениями, ремонтными мастерскими, энергетическими установками и другими устройствами базы.

Склад рассчитан на прием из железнодорожных вагонов, посортное хранение и отгрузку на автомобильный транспорт незатаренных минеральных удобрений.

Прибывшие железнодорожные вагоны маневровой лебедкой Т-193Б подаются на приемное устройство, где разгружаются передвижным разгрузчиком МВС-4, а вагоны типа "Хоппер" - гравитационно через разгрузочные люки.

Выгруженные минеральные удобрения через решетку приемного устройства ссыпаются в подрельсовые приемные бункеры.

Приемные бункеры технологически связаны между собой ленточными конвейерами, транспортирующими минеральные удобрения по тракту загрузки склада.

Тракт состоит из системы наклонных ленточных конвейеров, подающих удобрения на горизонтальный ленточный конвейер, укомплектованный разгрузочной тележкой, позволяющей загружать, по необходимости, отсеки складского здания или бункеры оперативного хранения, предназначенные для создания запаса и перегрузки удобрений из вагонов в автомобили, минуя склад. Отгрузка удобрений в автомобильный транспорт из бункеров оперативного хранения производится гравитационно, а из отсеков склада самоходным погрузчиком Д-660.

Управление стационарными механизмами производится дистанционно с пульта управления приемного устройства.

Проектом предусмотрена защита строительных конструкций и оборудования от коррозии, а также воздействия минеральных удобрений (подробно см.защиту оборудования альбом I; строительных конструкций альбом IУ, выпуск I).

ТЕХНОЛОГИЧЕСКИЕ ПОКАЗАТЕЛИ

ПРОИЗВОДСТВЕННАЯ ПРОГРАММА		
Годовой грузооборот	т	75000
Средне-суточный грузооборот		
а) по прибытию	"	210
б) по отправлению	"	300
Производительность технологического оборудования		
а) по приему на склад	т/час	50-150
б) по отгрузке	"	60-80
Установленная мощность токоприемников	квт	249
в том числе:		
силовых	квт	208
освещения	"	40,5
Себестоимость складской переработки I тонны материала	руб	0,85

ПОТРЕБНОСТЬ В РЕСУРСАХ И СЫРЬЕ		
Топлива	т	46,2
Электроэнергии	тыс.квт.час / год	255,0
Сжатого воздуха	м3/год	2000
РЕЖИМ РАБОТЫ И ШТАТЫ		
Количество рабочих дней в году		253
Количество рабочих смен в сутки		I
Продолжительность рабочей смены		8
Общее количество рабочих, работающих в максимальную смену		9
То же, производственных рабочих		8

К 2	ПРОМТРАНСНИИПРОЕКТ	Прирельсовый комплексно-механизированный склад сухих неозатаренных минеральных удобрений ёмкостью I5000 т с приёмным устройством на 2 железнодорожных вагона.	Типовой проект 705-I-57	ПАСПОРТ Лист 2

стр.8

ОСНОВНЫЕ ПОКАЗАТЕЛИ

ОБЪЁМ

Строительный	м3	45068,5
Подвала	"	947,0
На одну тонну	"	2,88

ПЛОЩАДЬ

Застройки	м2	3915,5
Полезная	"	3680,0
На одну тонну	"	0,25

РАСХОД МАТЕРИАЛОВ

Цемента	т	874,2
Стали	"	819,I
Бетона тяжелого	м3	787,9
Железобетона	"	2020,4
В том числе сборного	"	I84,9
Лесоматериалов	"	228,0
Кирпича	тыс.шт.	90,67

СМЕТНАЯ СТОИМОСТЬ

Общая	тыс.руб.	565,87
Строительно-монтажных работ	"	490,05
Оборудования	"	75,82
На одну тонну	руб.	36,3

ТРУДОВЫЕ ЗАТРАТЫ

На здание	чел.день	II382,8
На I м3 здания	"	0,25

ЭКСПЛУАТАЦИОННЫЕ ПОКАЗАТЕЛИ

Расход тепла	ккал/час	97200
На отопление	"	48700
На вентиляцию	"	48500

СТРОИТЕЛЬНЫЕ КОНСТРУКЦИИ

Фундаменты - монолитные железобетонные.
Колонны - индивидуальные (в опалубке колонн по серии КЭ-0I-55 вып. 2).
Подпорные стены - железобетонные монолитные.
Перекрытия - монолитные железобетонные.
Стены из асбестоцементных волнистых листов усиленного профиля по металлическим прогонам, вспомогательных помещений - кирпичные.
Бункеры оперативного хранения и приёмных устройств - металлические.
Лестницы - металлические.
Фермы покрытия склада и галереи - металлические.
Покрытия из асбестоцементных волнистых листов усиленного профиля по металлическим прогонам; вспомогательных помещений - сборные железобетонные плиты по серии I.I4I-I в 2, типоразмеров I.
Полы - асфальтобетонные, бетонные, цементно - песчаные.
Окна - деревянные по ГОСТу I2506-67, типоразмеров 2; по ГОСТу II2I4-65, типоразмеров 2.
Ворота по серии ПР-05-86.I типоразмеров I; по серии I.435-I0 выпуск 2 типоразмеров I.
Отделка наружная и внутренняя - химическая защита конструкций в коррозии.

ИНЖЕНЕРНОЕ ОБОРУДОВАНИЕ

Отопление - центральное водяное.
Теплоноситель - вода с параметрами t = I50-70°С.
Вентиляция - приточно-вытяжная с механическим и естественным побуждением. Аспирация у перегрузочных узлов конвейеров.
Электроснабжение - от сетей напряжением 380/220 в.

ДОПОЛНИТЕЛЬНЫЕ ДАННЫЕ

Сметная стоимость определена по ценам введенным с I.I.I969 г.
Основные показатели приведены для условий строительства при расчетной температуре наружного воздуха - 30°С.

СОСТАВ ПРОЕКТА

Альбом I. Пояснительная записка. Технологические чертежи склада и бункеров оперативного хранения.
Альбом IУ. Склад и бункеры оперативного хранения. Архитектурно-строительные чертежи.
Выпуск I. Пояснительная записка.
Выпуск 2. Основные чертежи.
Альбом УI. Чертежи санитарно-технических систем и устройств.
Выпуск I. Основные чертежи.
Альбом УП. Электротехнические чертежи.
Выпуск I. Чертежи для монтажной зоны.
Выпуск 2. Задание заводу изготовителю.
Альбом УШ. Заказные спецификации.
Альбом IX. Сметы на технологическое оборудование.
Выпуск I. Объектные сметы.
Выпуск 2. Сметы на технологическое оборудование склада и бункеров оперативного хранения.
Альбом XI. Сметы на общестроительные работы.
Выпуск I. Склад.
Альбом XII. Сметы по электротехнической части.

Применённые альбомы из т.н. 705-I-55:

Альбом II. Технологические чертежи приёмного устройства и наклонных ленточных конвейеров.
Альбом III. Воздухоснабжение.
Выпуск I. Компрессорная.
Выпуск 2. Промпроводки.
Альбом IУ. Склад и бункеры оперативного хранения. Архитектурно-строительные чертежи.
Выпуск 3. Деталировочные чертежи.
Альбом У. Приёмное устройство, наклонная галерея и узел перегрузки. Архитектурно-строительные чертежи.
Выпуск I. Приёмное устройство.
Выпуск 2. Наклонная галерея и узел перегрузки.
Альбом УI. Чертежи санитарно-технических систем и устройств.
Выпуск 2. Планы и схемы отопления и вентиляции вспомогательных помещений и детали систем отопления и вентиляции.
Альбом IX. Сметы на технологическое оборудование
Выпуск 3. Сметы на технологическое оборудование приёмного устройства и наклонных ленточных конвейеров.
Альбом X. Сметы по воздухоснабжению.
Альбом XI. Сметы на общестроительные работы.
Выпуск 2. Бункеры оперативного хранения.
Выпуск 3. Наклонная галерея и узел перегрузки.
Выпуск 4. Приёмное устройство

Объём проектных материалов I245 форматок
Применённых I527

Проект распространяет: Центральный институт типового проектирования I07066 Москва Б-66, Спартаковская 2А, корпус В.

Инв. № I2I24 Индив. №030025

ТИПОВОЙ ПРОЕКТ 5-I-57

gost.e-ecolog.ru