	СКЛАД НА 80 БАЛЛОНОВ ДЛЯ ГАЗООБРАЗНЫХ ПРОДУКТОВ РАЗДЕЛЕНИЯ ВОЗДУХА	П А С П О Р Т ТИПОВОЙ ПРОЕКТ № 704-5-2 УДК. 725.35
ЧАСТЬ 2 Раздел 7 Группа 704-5	Область применения - районы с обычными геологическими условиями и расчетной зимней температурой воздуха -20°, -30° /основное решение/ Для сухой и ноомальной зон влажности. Нормативная снеговая нагрузка 50,I00 и I50 кг/м2 Нормативный скоростной напор ветра 45 кг/м2 Класс сооружения П. Степень огнестойкости П. Степень долговечности П.	Разработан Гипрокислородом Москва, А-3I5, 2-й Амбулаторный проезд, дом 8. Утвержден и введен в действие МХП СССР 30 августа I97I г. (протокол № 42-720 от 30 августа I97I г.)

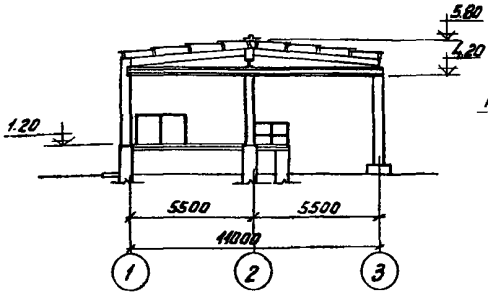

РАЗРЕЗ I-I

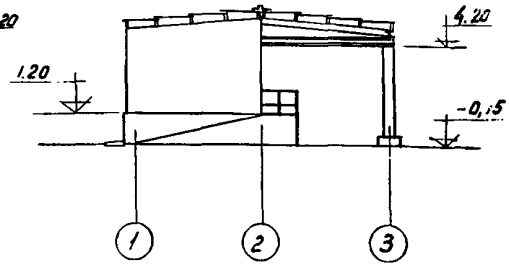

ФАСАД ПО ОСИ А

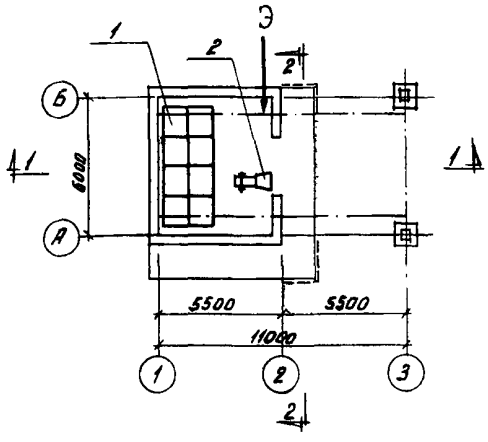

ПЛАН НА ОТМ. I.200

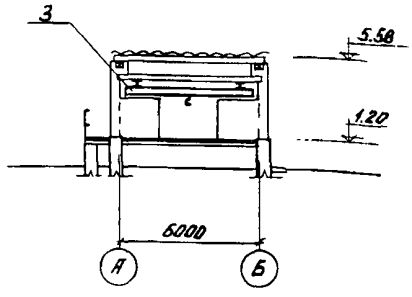

РАЗРЕЗ 2-2

ЭКСПЛИКАЦИЯ ОБОРУДОВАНИЯ

I. Клетка для хранения 20 баллонов

2. Тележка для перевозки I баллона

3. Кран подвесной электрический Q = I т

на 2-х страницах. Страница I

gost.e-ecolog.ru

ОПИСАНИЕ ПРОЕКТА

Склад предназначен для приема, хранения и выдачи баллонов с газообразными продуктами разделения воздуха у мелких потребителей. Емкость склада 80 наполненных и 80 порожних баллонов емкостью 40 литров давлением до 200 кг/см^2 по ГОСТ 949-57*. Доставка баллонов предусмотрена в контейнерах, выдача россыпью.

ОСНОВНЫЕ ПОКАЗАТЕЛИ

ОБЪЕМ		
Строительный	м^3	206,0
ПЛОЩАДЬ		
Застройки /без рампы/	м^2	40,0
Развернутая производственная	"	31,0
Рампы	"	21,0
РАСХОД МАТЕРИАЛОВ		
Цемента	т	14,6
Стали	"	2,2
Бетона монолитного	м^3	51,1
Железобетона	"	2,8
в том числе:		
сборного	"	0,92
Лесоматериалов	"	3,7
Кирпича	тыс.шт.	14,3
СМЕТНАЯ СТОИМОСТЬ		
общая	тыс.руб.	6,24
строительно-монтажных работ	"	5,10
оборудования		1,14
1 м^3 здания	руб.	21,54
ТРУДОВЫЕ ЗАТРАТЫ		
возведения здания	ч.д.	105
возведения 1 м^3 здания	"	0,51
ЭКСПЛУАТАЦИОННЫЕ ПОКАЗАТЕЛИ		
потребляемая мощность электроэнергии	квт	2,24

СТРОИТЕЛЬНЫЕ КОНСТРУКЦИИ

Фундаменты под колонны - индивидуальные, монолитные, железобетонные, типоразмеров I.

Фундаменты под стену и рампу - ленточные монолитные, бетонные

Колонны под навес и крановые пути - сборные железобетонные по серии ИС-01-11 вып.2 типоразмеров I

Стены - кирпичные

Покрытие и навес - из волнистых асбестоцементных листов усиленного профиля по ГОСТ 8423-57 по деревянным прогонам.

Двери - по ГОСТ 14624-69 типоразмеров I.

Полы - асфальтобетонные с добавлением волокнистого асбеста, бетонные безискровые

Отделка наружная - кирпичная кладка с расшивкой швов валиком.

Отделка внутренняя - кирпичная кладка в подрезку и покраска силикатной краской.

Наибольший вес конструкций - колонна 1,2т.

ИНЖЕНЕРНОЕ ОБОРУДОВАНИЕ

Электроснабжение - от заводской трансформаторной подстанции напряжением 380/220в

ДОПОЛНИТЕЛЬНЫЕ ДАННЫЕ

Сметная стоимость строительства определена в нормах и ценах, введенных с 1.1-1969 г.

СОСТАВ ПРОЕКТА

Альбом I - Технологическая и электротехническая части
Альбом II - Архитектурно-строительная часть
Альбом III и IУ - Сметы

Объем проектных материалов 145 форматок

Проект распространяет Гипрокислород 125315 Инв.№

Москва А-315 Пасп.№ 029719

2-й Амбулаторный проезд

дом 8.

ТИПОВОЙ ПРОЕКТ № 704-5-2

Страница 2

gost.e-ecolog.ru