КОМПЛЕКС СТАНЦИОННЫХ СООРУЖЕНИЙ
ТЕЛЕФОННЫХ СТАНЦИЙ Г.МОСКВЫ
(I-052-7I)

ПАСПОРТ
ТИПОВОЙ ПРОЕКТ
602-53

УДК. 621.395

ЧАСТЬ 2

Раздел 6
Подраздел 602

Типовой проект предназначается для применения при проектировании станционных сооружений АТС телефонной сети г.Москвы

Разработан институтом "Гипросвязь" Москва I0I832,ул. Кирова, 40
Утвержден и введен в действие Министерством связи СССР с I5 января I973г./экспертное заключение от II декабря I972г./

ФУНКЦИОНАЛЬНАЯ СХЕМА СТАНЦИОННЫХ СООРУЖЕНИЙ *

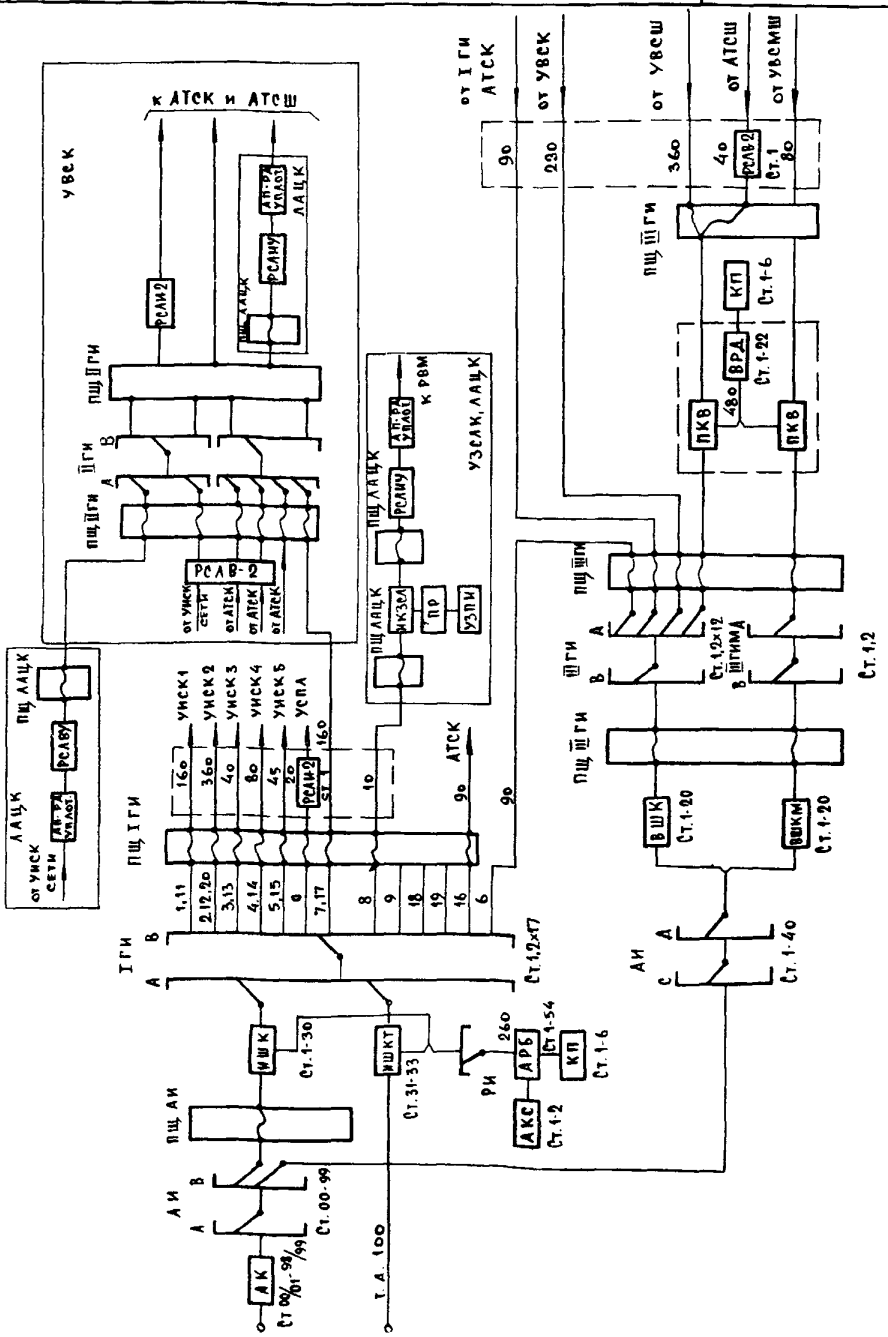

* для узловой АТС (6-ти этажное здание)

На I3 страницах, страница I

gost.e-ecolog.ru

ТАБЛИЦА ВКЛЮЧЕНИЯ ПЕРЕГОВОРНЫХ ПУНКТОВ, СЛУЖБ "СЕРВИС" С.Л. БЮРО РЕМОНТА И АВТООТВЕТЧИКА

№№ ш	№ отделения связи, службы "Сервис"	№тыс. и сотен АВ	№ серии	№лин. в бл. АВ	К-во каб.ин или с.л.
I	0/св	6/0	-60-0I	0I,92	4
2	-"-	7/0	-70-0I	83,74	4
3	-"-	8/0	-80-0I	0I,92	3
4	-"-	9/0	-90-0I	83	3
5	-"-	6/I	-6I-0I	0I,	2
6	-"-	7/I	-7I-0I	92	2
7	-"-	8/I	-8I-0I		2
8	"Сервис"	I/0	-I0-0I	0I,	5
9	-"-	I/I	-II-0I	92,	-"-
I0	-"-	2/0	-20-0I	83	-"-
II	-"-	2/I	-2I-0I		-"-
I2	-"-	3/0	-30-0I		-"-
I3	-"-	3/I	-3I-0I	74,	-"-
I4	-"-	4/0	-40-0I	65	-"-
I5	-"-	4/I	-4I-0I		-"-
I6	-"-	5/0	-50-0I		-"-
I7	-"-	5/I	-5I-0I		-"-
I8	Автоответ.	0/0	-00-83		2
I9	Бюро рем.	0/5	-05-6I		2

ВКЛЮЧЕНИЕ СИЛЬНО НАГРУЖЕННЫХ ЛИНИЙ В АБОНЕНТСКИЕ ВХОДЫ БЛОКА АВ

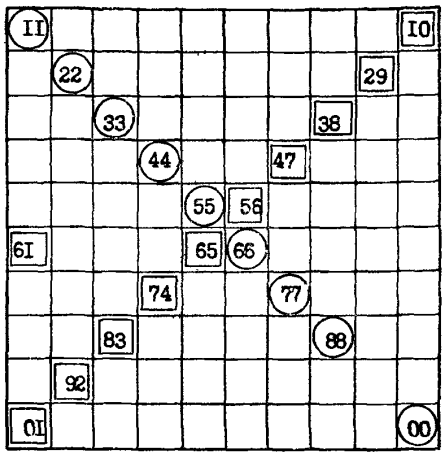

УСЛОВНЫЕ ОБОЗНАЧЕНИЯ

○ – линии т.а. и исходящие с.л. от УТС (на АТСК не включаются)

□ – входящие на АТС с.л. с серийным искажением

НУМЕРАЦИЯ СТАТИВОВ СТУПЕНИ АЧ

№ тысячи	АК АИ-АВ	АИ-СД	ВШК-ВШКМ
0	00/0I-08/09	I-4	I-2
I	I0/II-I8/I9	5-8	3-4
2	20/2I-28/29	9-I2	5-6
3	30/3I-38/39	I3-I6	7-8
4	40/4I-48/49	I7-20	9-I0
5	50/5I-58/59	2I-24	II-I2
6	60/6I-68/69	25-28	I3-I4
7	70/7I-78/79	29-32	I5-I6
8	80/8I-88/89	33-36	I7-I8
9	90/9I-98/99	37-40	I9-20

РАСПРЕДЕЛЕНИЕ НАПРАВЛЕНИЙ НА ВЫХОДЕ БЛ.Ш ГИ-ГИМ

№ тысячи Ш ГИ, ГИМ	№№ направлений	№ тысячи Ш ГИ, ГИМ	№№ направлений	$mq=\mathcal{D}$
I	I,II	6	6,I6	Для Ш ГИ
2	2,I2	7	7,I7	
3	3,I3	8	8,I8	mq=40
4	4,I4	9	9,I9	Ш ГИМ
5	5,I5	0	I0,20	mq=20

ПЛАН I-ГО ЭТАЖА. КРОСС (ЧССР, ГДР) *

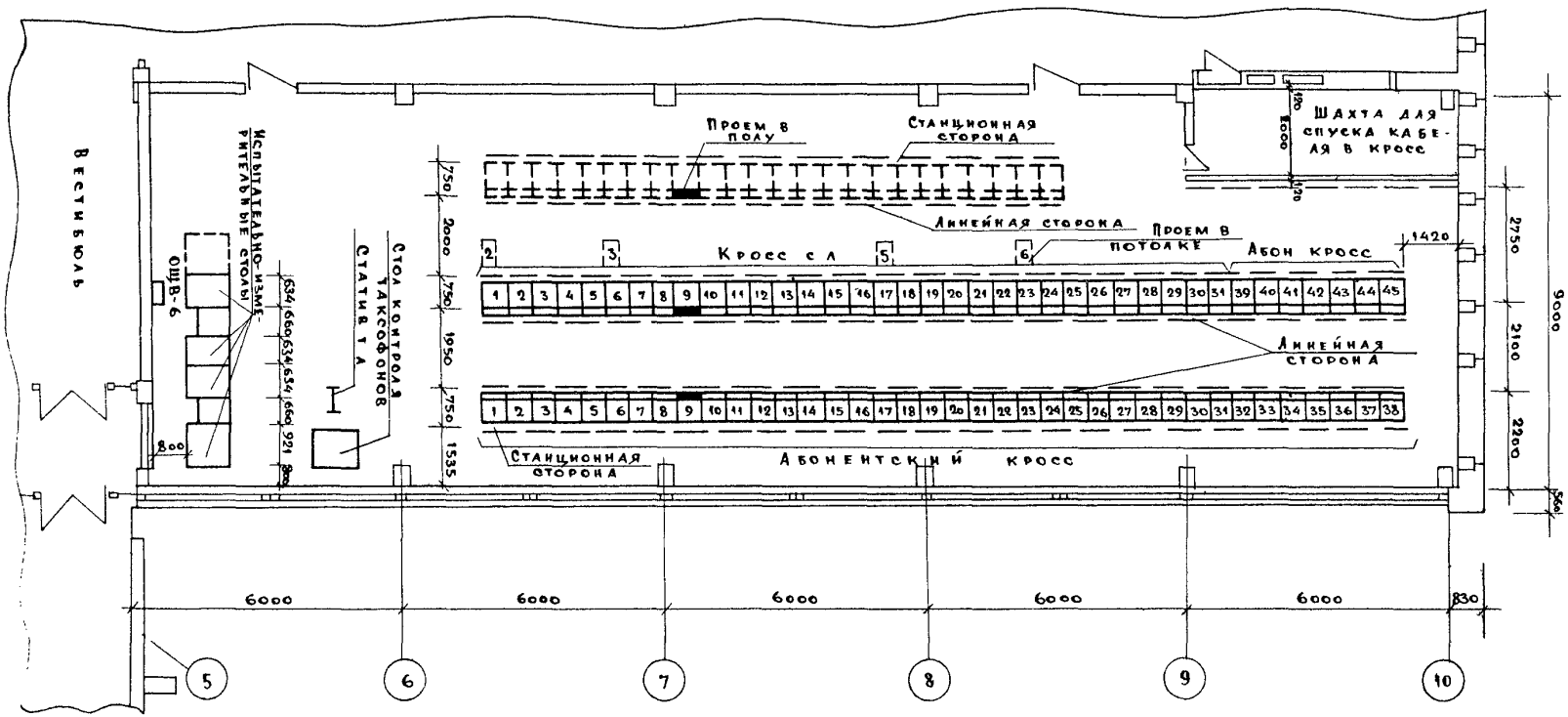

* для узловой АТС

К 2	КОМПЛЕКС СТАНЦИОННЫХ СООРУЖЕНИЙ АВТОМАТИЧЕСКИХ ТЕЛЕФОННЫХ СТАНЦИЙ Г. МОСКВЫ	ТИПОВОЙ ПРОЕКТ 602-53	ПАСПОРТ ЛИСТ 2
ИНСТИТУТ "ГИПРОСВЯЗЬ"			

ПЛАН I-ГО ЭТАЖА. КРОСС (МРП - "КРАСНАЯ ЗАРЯ")*

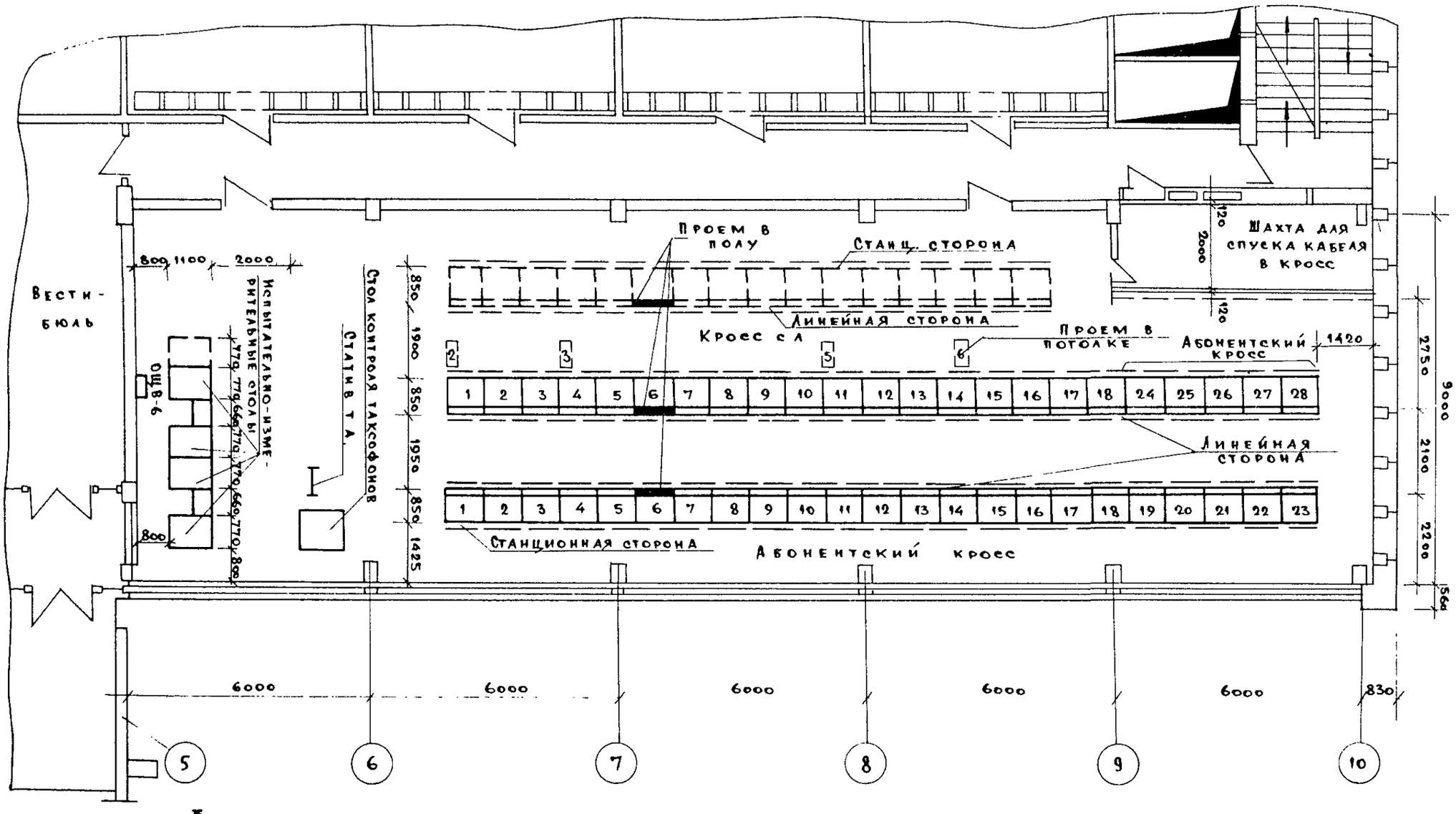

* для узловой АТС

К2	ИНСТИТУТ "ГИПРОСВЯЗЬ"	КОМПЛЕКС СТАНЦИОННЫХ СООРУЖЕНИЙ АВТОМАТИЧЕСКИХ ТЕЛЕФОННЫХ СТАНЦИЙ Г.МОСКВЫ	ТИПОВОЙ ПРОЕКТ 602-53	ПАСПОРТ ЛИСТ 3

ПЛАН 2-ГО И 3-ГО ЭТАЖА. АВТОМАТНЫЙ ЗАЛ *

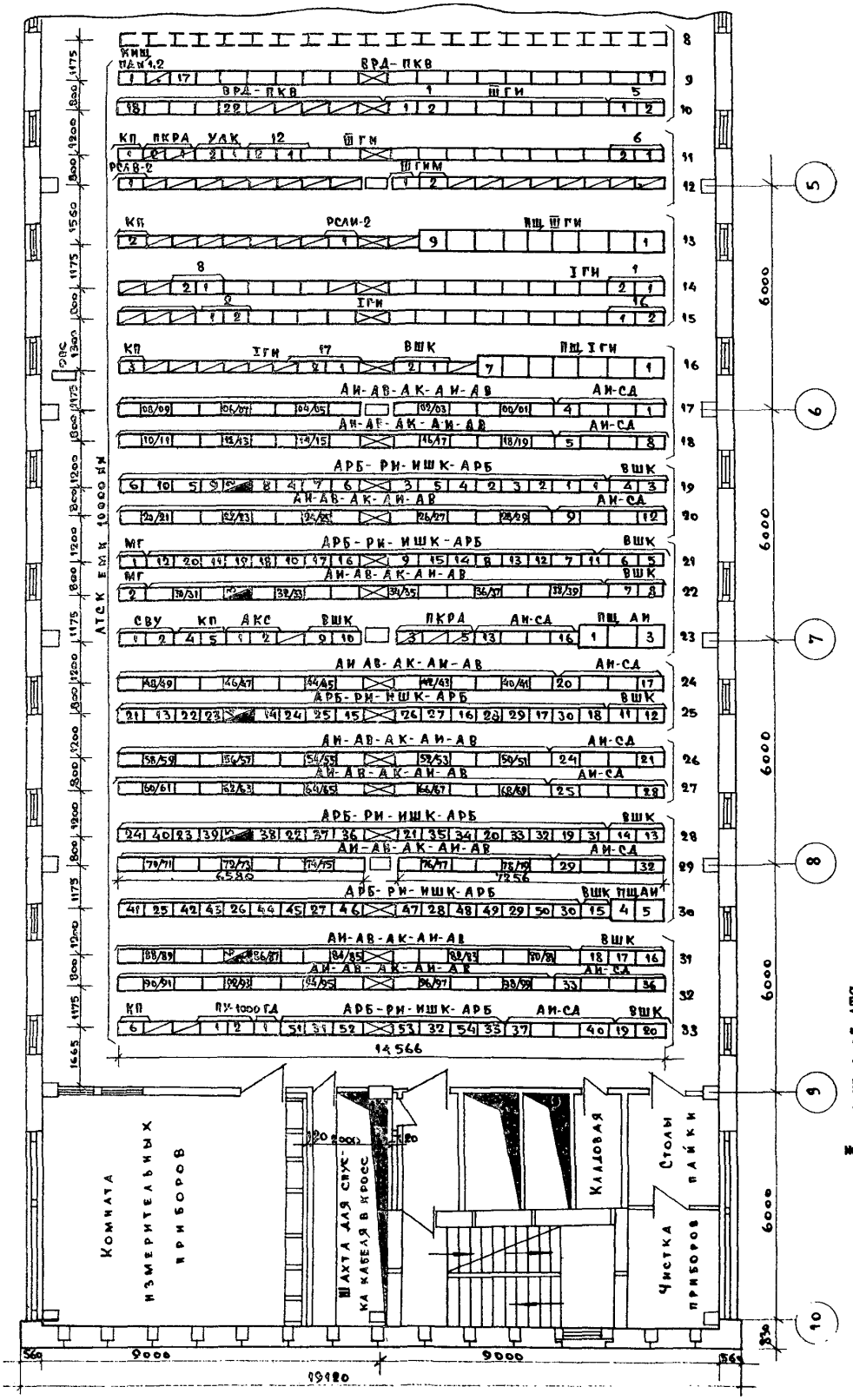

* для узловой АТС

ПЛАН РАЗМЕЩЕНИЯ ОБОРУДОВАНИЯ ВЫПРЯМИТЕЛЬНОЙ И АККУМУЛЯТОРНОЙ. ВАРИАНТ I ж

Условные обозначения

——— Оборудование, устанавливаемое при I очереди строительства

— — — —//— —//— при последующем развитии

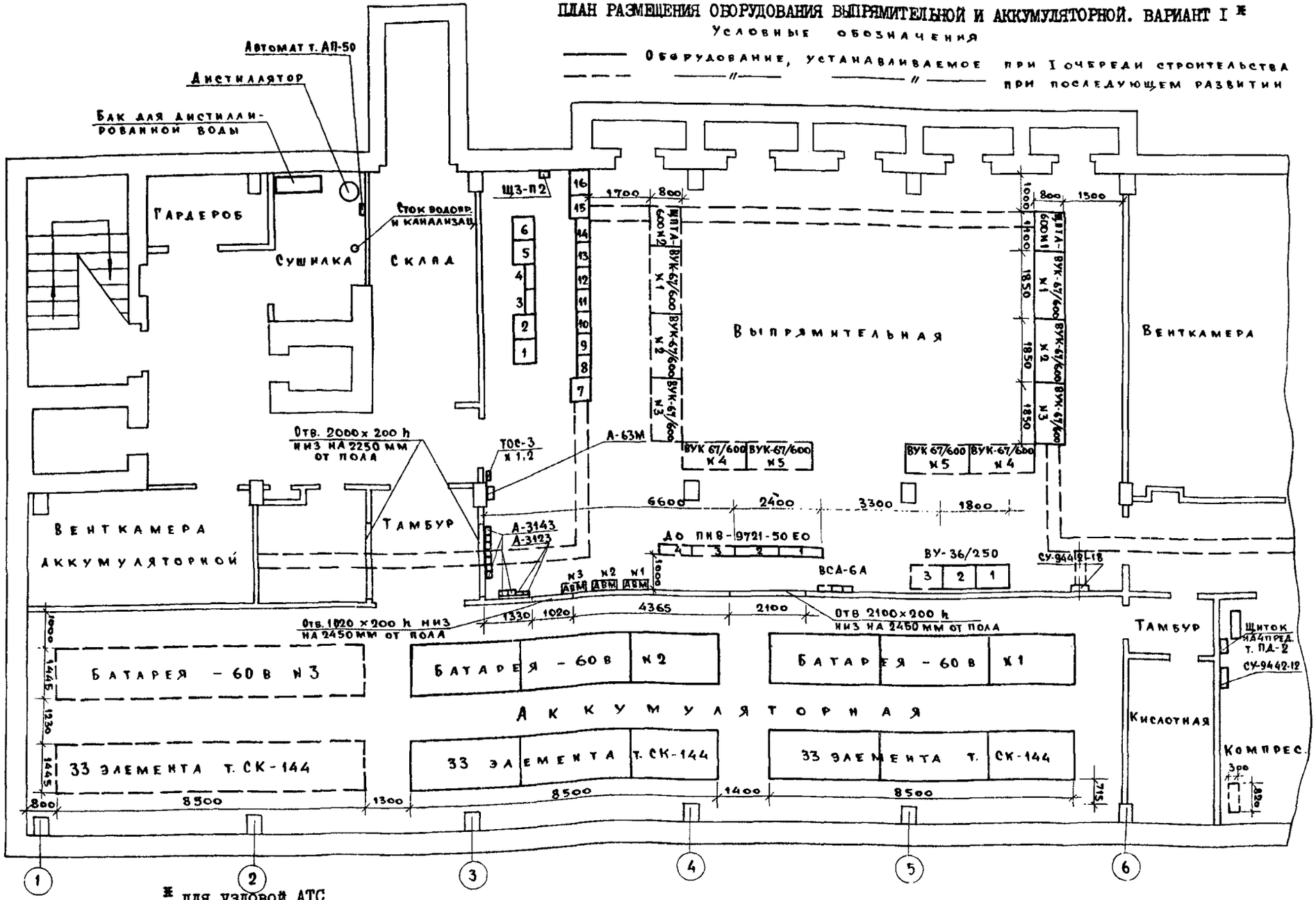

ж для узловой АТС

ТИПОВОЙ ПРОЕКТ 602-53

ПЛАН РАЗМЕЩЕНИЯ ОБОРУДОВАНИЯ ВЫПРЯМИТЕЛЬНОЙ И АККУМУЛЯТОРНОЙ. ВАРИАНТ II ж

Условные обозначения:

——— Оборудование, устанавливаемое при I очереди строительства

– – – ——— // ——— // ——— при последующем развитии

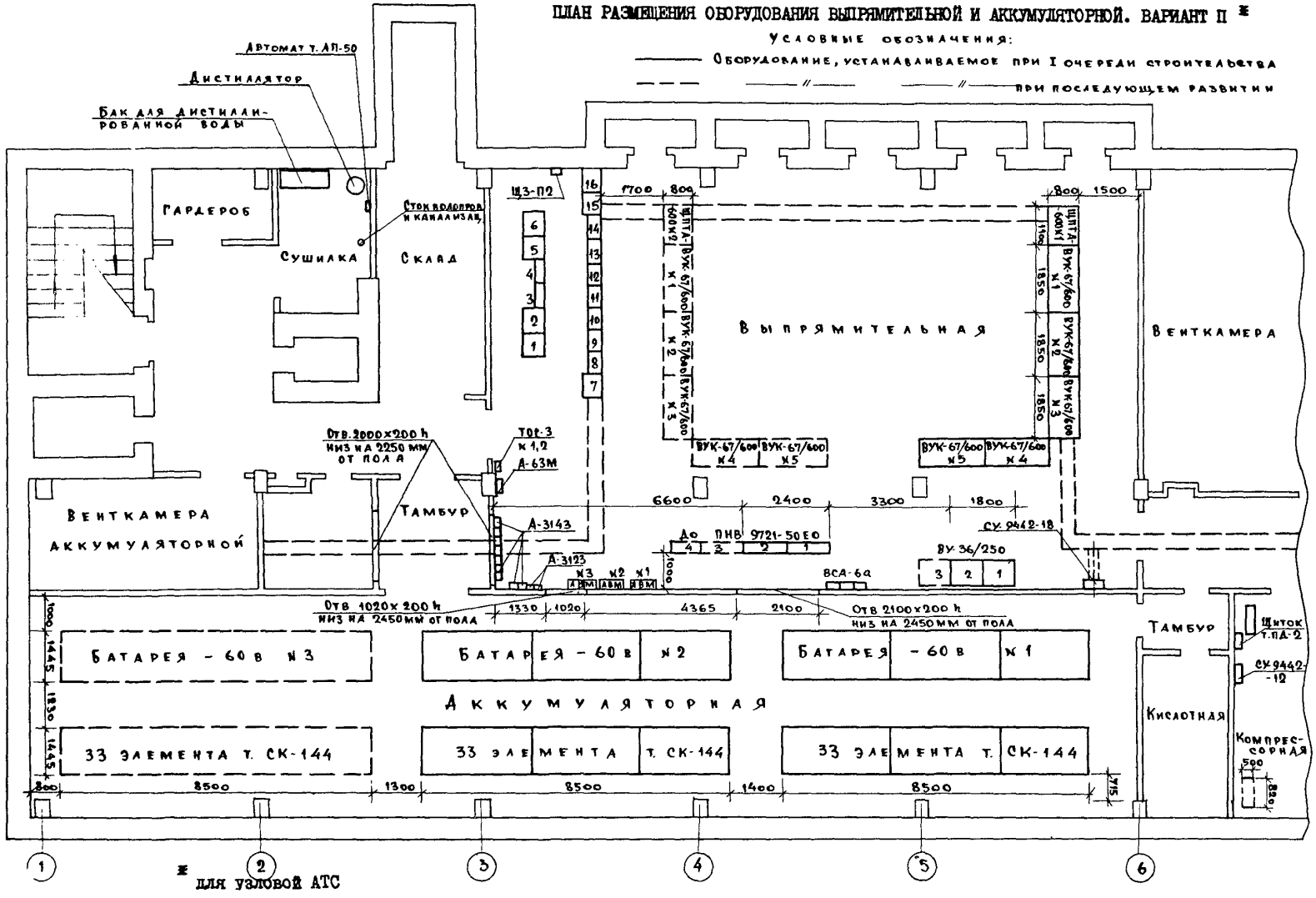

ж для узловой АТС

6-346-73

К2

Институт "Гипросвязь"

Комплекс станционных сооружений автоматических телефонных станций г. Москвы

Типовой проект 602-53

Паспорт лист 4

17

ФУНКЦИОНАЛЬНАЯ СХЕМА СТАНЦИОННЫХ СООРУЖЕНИЙ *

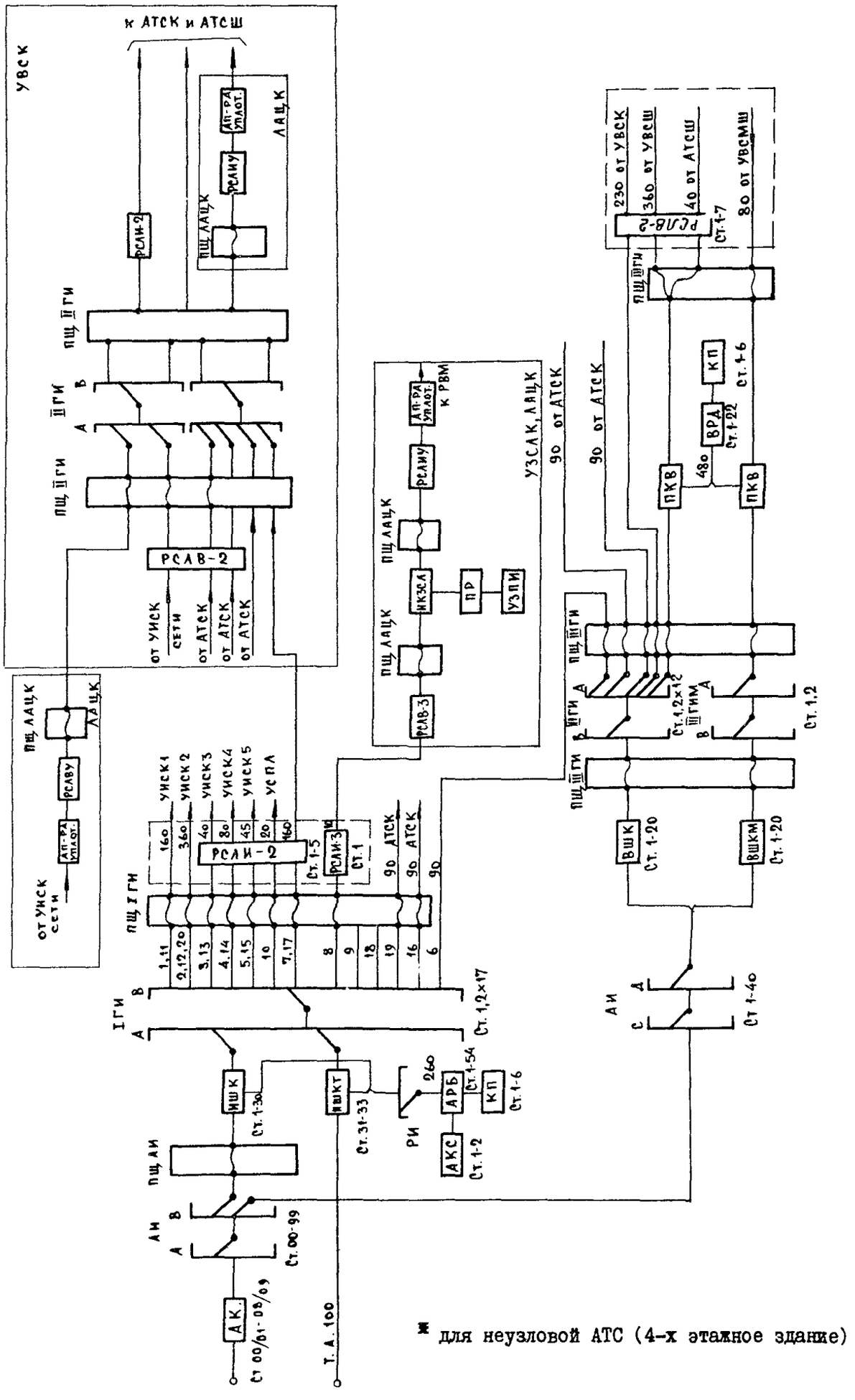

* для неузловой АТС (4-х этажное здание)

ТИПОВОЙ ПРОЕКТ 602-5-3

ПЛАН I-ГО ЭТАЖА. КРОСС (МРП - "КРАСНАЯ ЗАРЯ")*

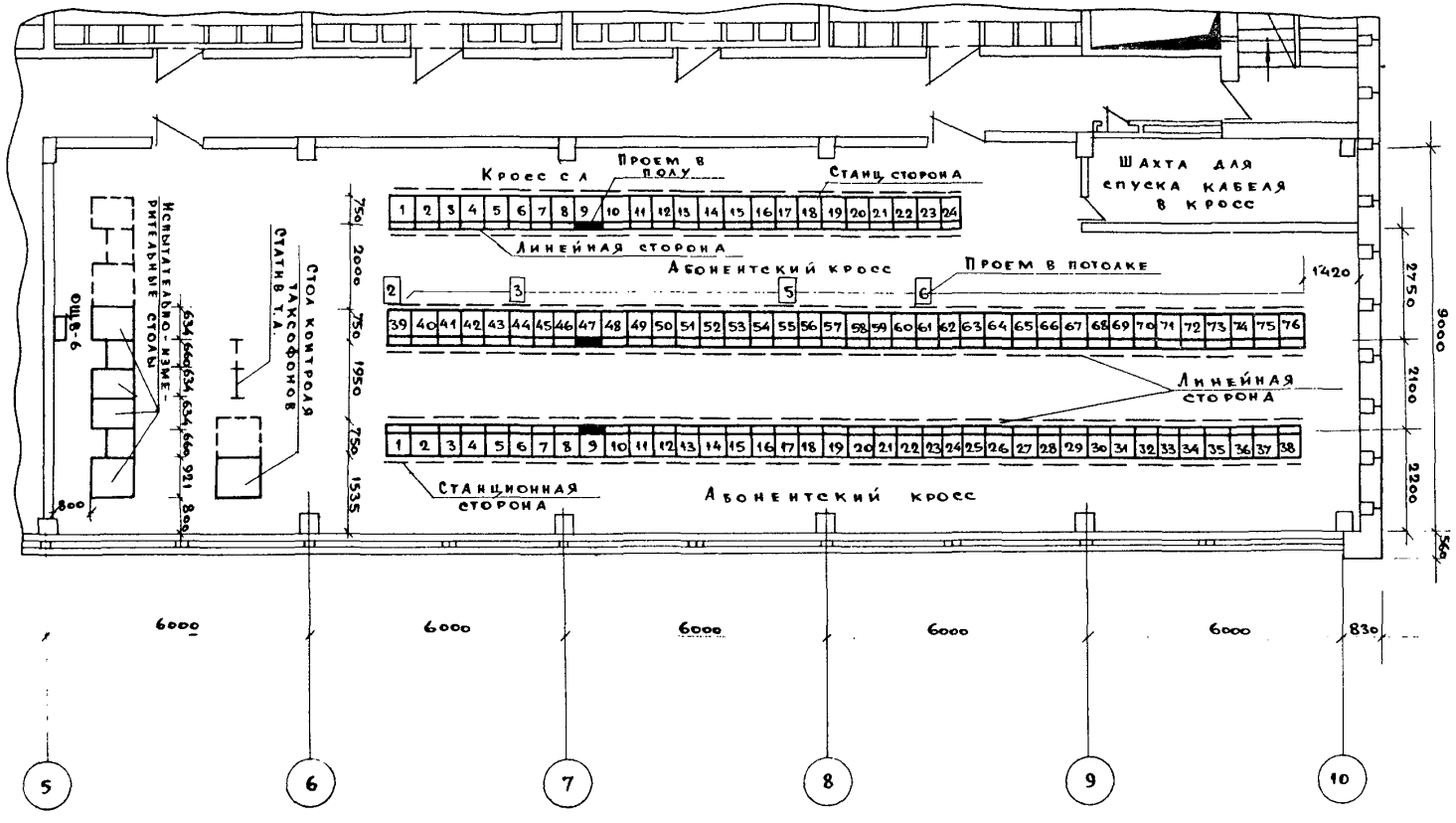

* для неузловой АТС

ПЛАН I-ГО ЭТАЖА. КРОСС (ЧССР,ГДР)*

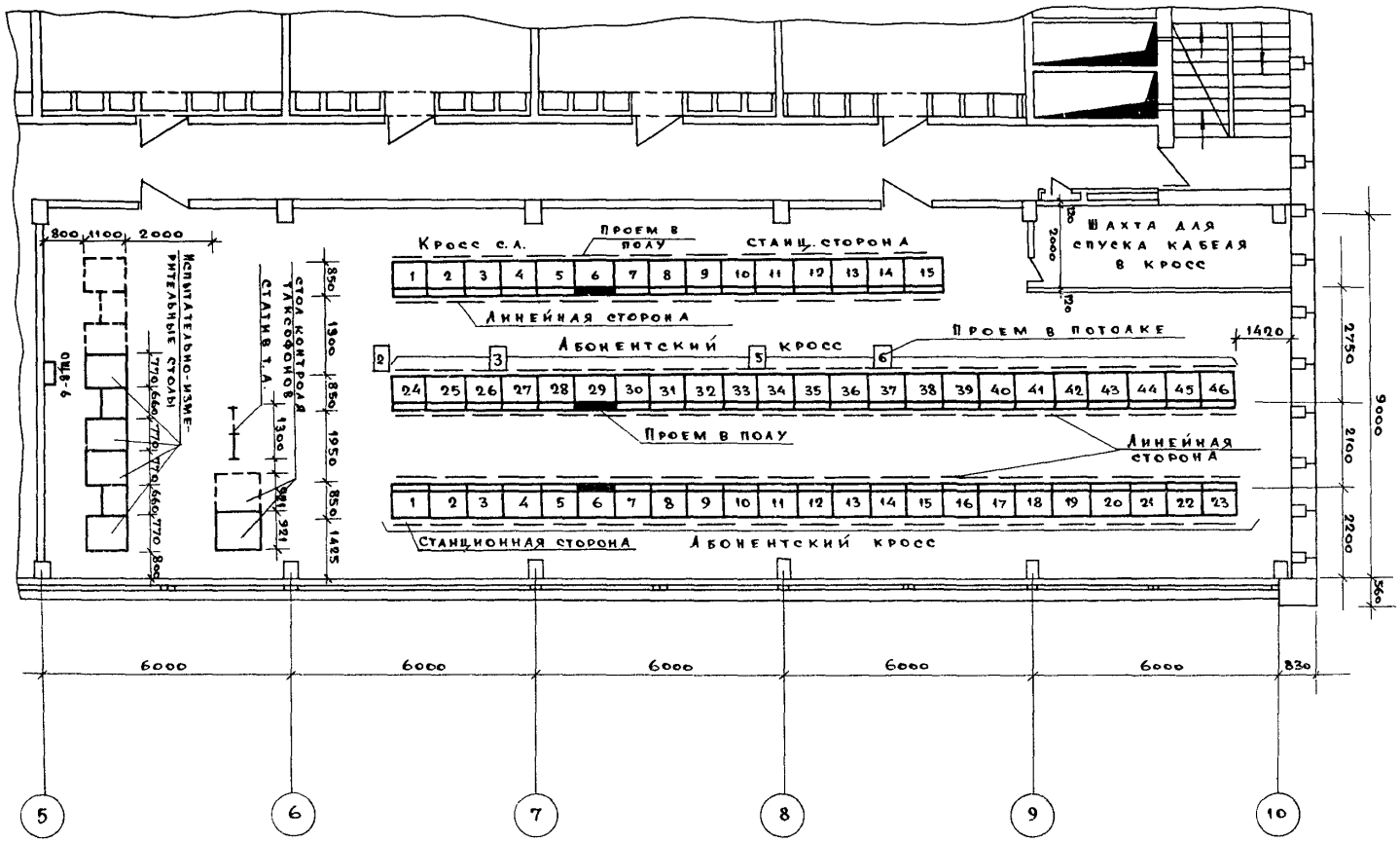

* для неузловой АТС

2	ИНСТИТУТ "ГИПРОСВЯЗЬ"	КОМПЛЕКС СТАНЦИОННЫХ СООРУЖЕНИЙ АВТОМАТИЧЕСКИХ ТЕЛЕФОННЫХ СТАНЦИЙ Г.МОСКВЫ	ТИПОВОЙ ПРОЕКТ 602-53	ПАСПОРТ ЛИСТ 6

ПЛАН 2-ГО - 4-ГО ЭТАЖЕЙ. АВТОМАТНЫЙ ЗАЛ *

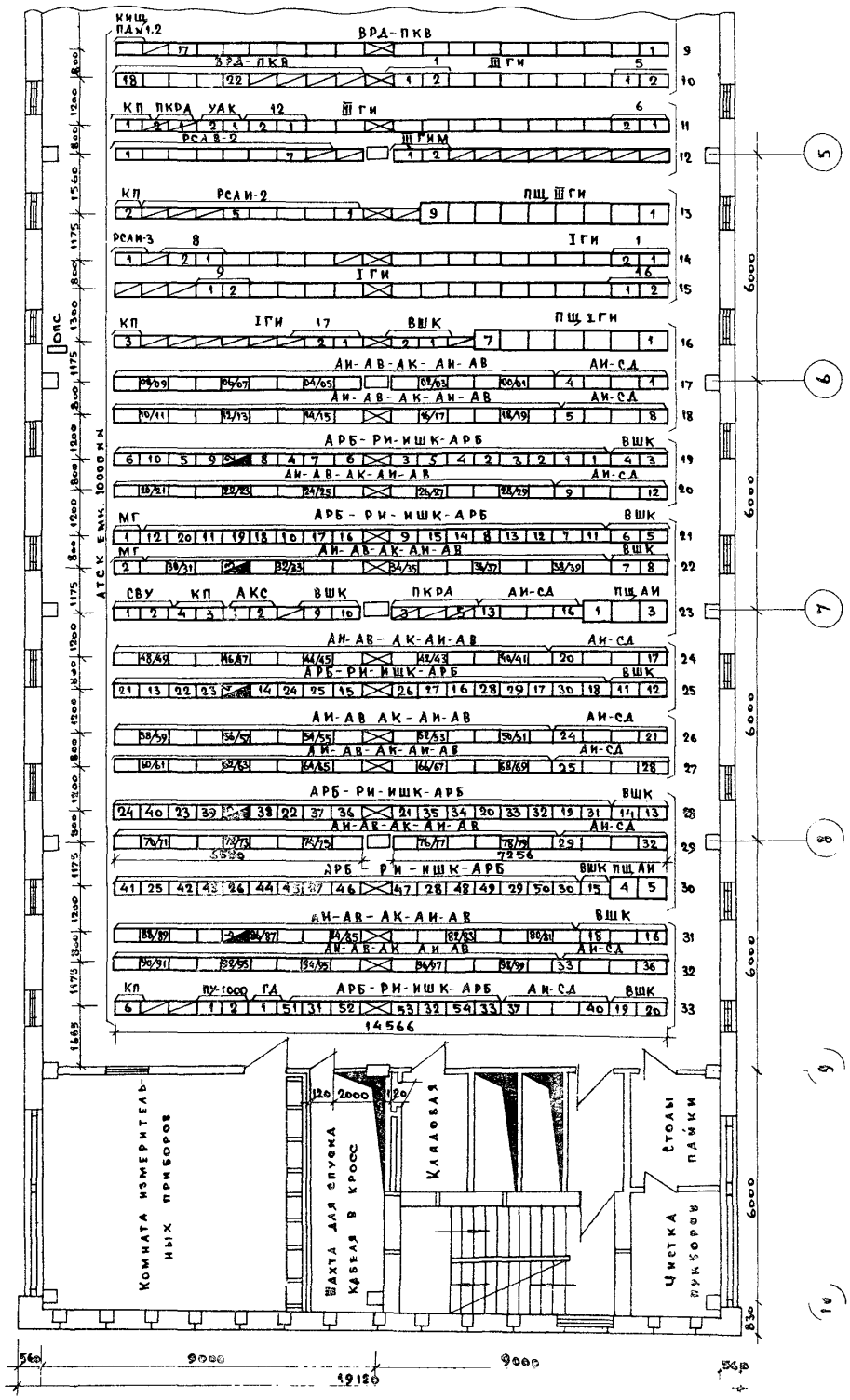

* для неузловой АТС

ПЛАН РАЗМЕЩЕНИЯ ОБОРУДОВАНИЯ ВЫПРЯМИТЕЛЬНОЙ И АККУМУЛЯТОРНОЙ *

Условные обозначения

——— Оборудование, устанавливаемое при I очереди строительства

– – – ——//—— ——//—— при последующем развитии

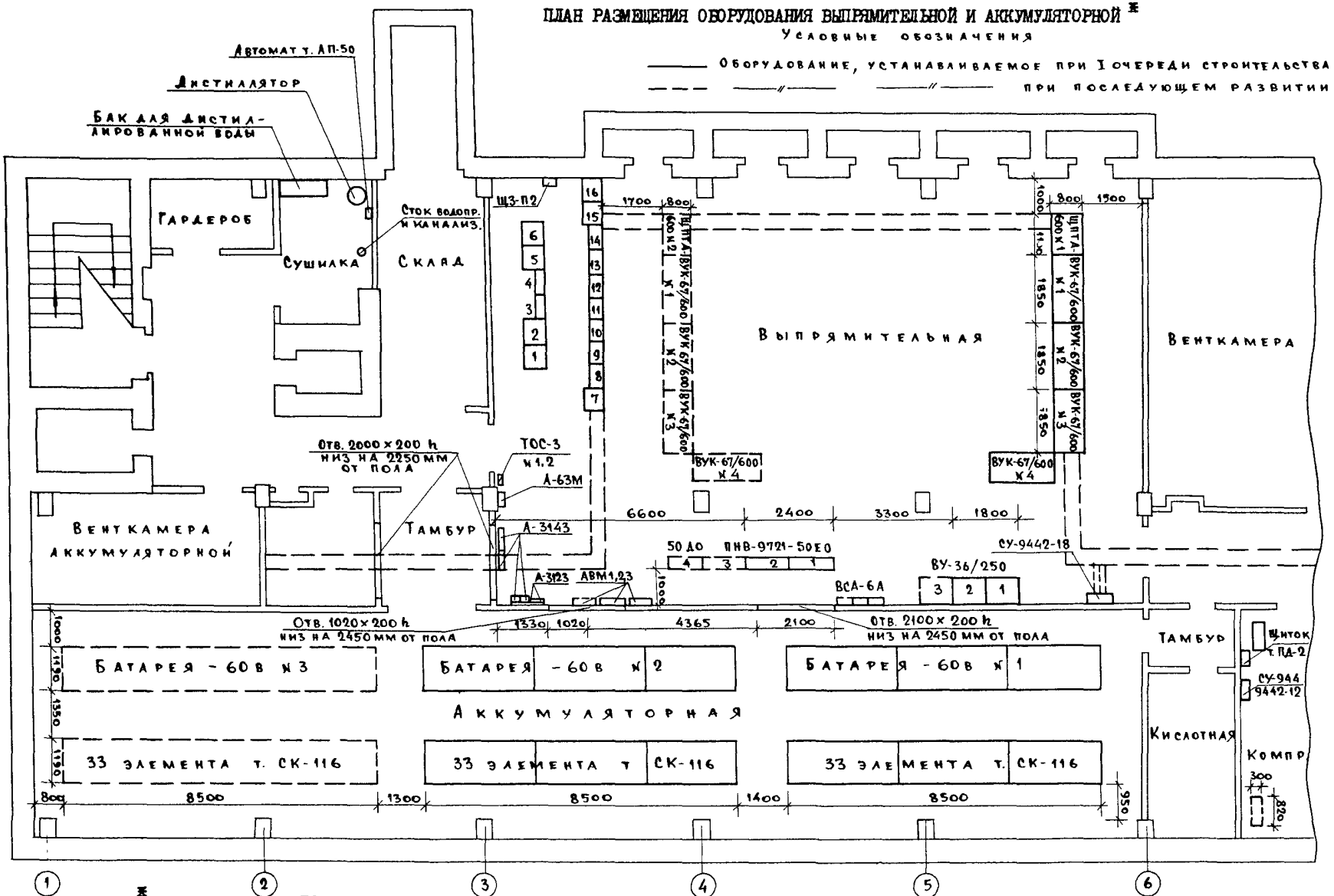

* для неузловой АТС

СК 2	ИНСТИТУТ "ГИПРОСВЯЗЬ"	КОМПЛЕКС СТАНЦИОННЫХ СООРУЖЕНИЙ АВТОМАТИЧЕСКИХ ТЕЛЕФОННЫХ СТАНЦИЙ Г.МОСКВЫ	ТИПОВОЙ ПРОЕКТ 602-53	ПАСПОРТ ЛИСТ 7

ОПИСАНИЕ ПРОЕКТА

Типовым проектом "Комплекс станционных сооружений автоматических телефонных станций для г.Москвы" предусмотрено:

- оборудование АТС емкостью I0000 №№;
- кросс;
- электропитающая установка;
- устройство линейного ввода.

Проект разработан в 2-х вариантах:

- для 6-ти этажного здания (узловая АТС);
- для 4-х этажного здания (неузловая АТС).

В проекте даны решения на применение оборудования АТСК поставок МРП, фирм Тесла(ЧССР) и RFT(ГДР).

СМЕТНАЯ СТОИМОСТЬ:

		I вариант (узловая АТС)	II вариант (неузловая АТС)
общая	тыс.руб.	I357,82	I353,37
монтажных работ	-"-	I73,54	I69,I3
оборудования	-"-	II84,28	II84,24

ДОПОЛНИТЕЛЬНЫЕ ДАННЫЕ

Все принятые проектные решения даны для АТС, размещаемых в предоставляемых зданиях. Планировки и взаиморасположение помещений зданий АТС определены технологическими требованиями и будут идентичны для любых типовых зданий АТС.

Измерительная и проверочная аппаратура (АТ-АУД), машинки ЭУМ-23 для УАК, АИ и АН) в целях сокращения пребывания обслуживающего персонала в автоматном зале устанавливается в отдельном помещении, смежном с автоматным залом и комнатой станционного инженера.

Сметы составлены для оборудования отечественных поставок

Сметная стоимость строительства составлена в ценах и нормах, установленных с I.I.I969 г.

СОСТАВ ПРОЕКТА

Альбом I - Пояснительная записка

Альбом II - Установочные чертежи

Альбом III - Соединительные схемы

Альбом IУ - Схемы кроссировок

Альбом У - Электропитающая установка АТС, размещаемой в 4-х этажном здании

Альбом УI - Электропитающая установка АТС, размещаемой в 6-ти этажном здании

Альбом УII - Металлоконструкции автозала АТС, размещаемой в 4-х этажном здании

Альбом УIII - Металлоконструкции автозала АТС, размещаемой в 6-ти этажном здании

Альбом IX - Металлоконструкции шахты АТС, размещаемой в 4-х этажном здании

Альбом X - Металлоконструкции шахты АТС, размещаемой в 6-ти этажном здании

Альбом XI - Сметы АТС, размещаемой в 4-х этажном здании

Альбом XII - Сметы АТС, размещаемой в 6-ти этажном здании

Объем проектных материалов - I460 форматок

Проект распространяет: институт"Гипросвязь"
Москва I0I832, Кирова,40

инв.№
пасп.№ 030376

ТИПОВОЙ ПК Т 602-53

gost.e-ecolog.ru