	СТАНЦИЯ ТОНАЛЬНОГО ТЕЛЕГРАФА ТИПА ТТ-I7ПЗ (Ш-0I5-72)	ПАСПОРТ ТИПОВЫЕ РЕШЕНИЯ 60I-0-5 УДК. 725.163
ЧАСТЬ 2 Раздел 6 Подраздел 60I	Область применения: Проект может быть применен для установки станции тонального телеграфа типа ТТ-I7ПЗ в существующем цехе телеграфных каналов в условиях любого климатического пояса СССР	Разработаны институтом "Типросвязь" Москва, центр,ул.Кирова,40 Утверждены и введены в действие с I5 сентября I972 г. экспертным заключением Министерства связи СССР от 9 августа I972 г.

ПЛАН РАСПОЛОЖЕНИЯ ОБОРУДОВАНИЯ

ДООБОРУДОВАНИЕ 2-МЯ СТАНЦИЯМИ

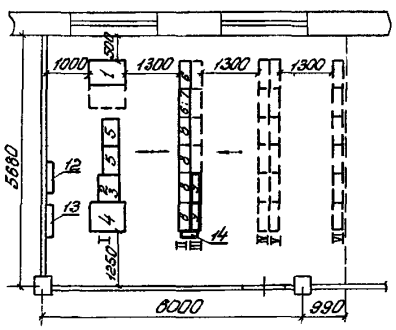

Условные обозначения:

—— проектируемое оборудование

—— существующее оборудование

--- развитие

ПЛАН РАСПОЛОЖЕНИЯ ОБОРУДОВАНИЯ

ДООБОРУДОВАНИЕ I0-Ю СТАНЦИЯМИ

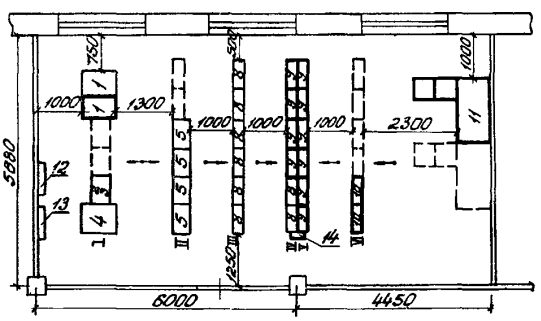

ЭКСПЛИКАЦИЯ

I. Промежуточная стойка переключений – ПСП
2. Стойка коммутации каналов – СКК-ТТ-63
3. Электронный точкодаватель – ТД-I
4. Стойка промежуточных манипуляций – СПМ
5. Стойка телеграфных устройств – СТУ
6. Малоканальная аппаратура частотного телеграфирования – ТНТ-6
7. Электронное универсальное-переходное устройство – ЭУПУ-I
8. Аппаратура тонального телеграфа – ТТ-I7П
9. Аппаратура тонального телеграфа – ТТ-I7ПЗ
I0. Стойка исполнительных панелей – СИП
II. Пульт контроля и измерений каналов – ПКИ-2
I2. Групповой щит – ПЩ+60в =I20в
I3. Групповой щит – ПЩ 380/220в
I4. Щиток рядовой защиты – ЩЗ -24в

...а 2-х страницах, страница I

gost.e-ecolog.ru

СКЕЛЕТНАЯ СХЕМА КОММУТАЦИИ
ДООБОРУДОВАНИЕ 2-МЯ СТАНЦИЯМИ

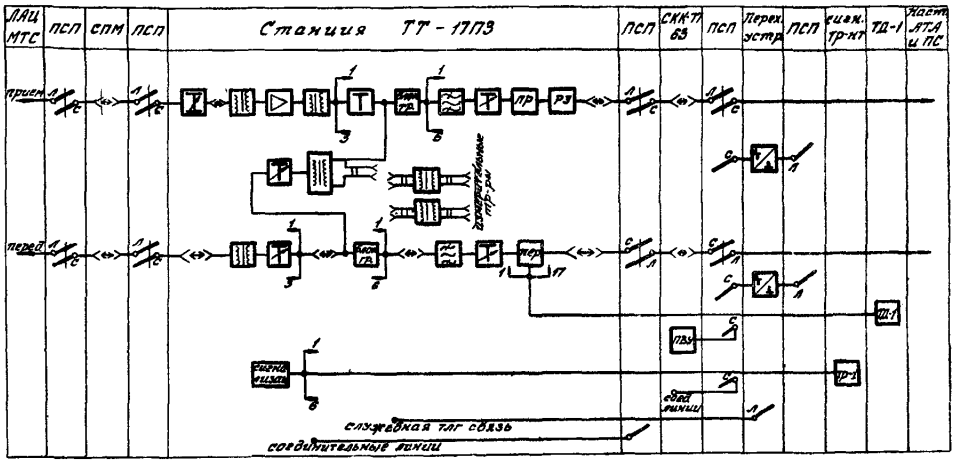

СКЕЛЕТНАЯ СХЕМА КОММУТАЦИИ
ДООБОРУДОВАНИЕ 10-Ю СТАНЦИЯМИ

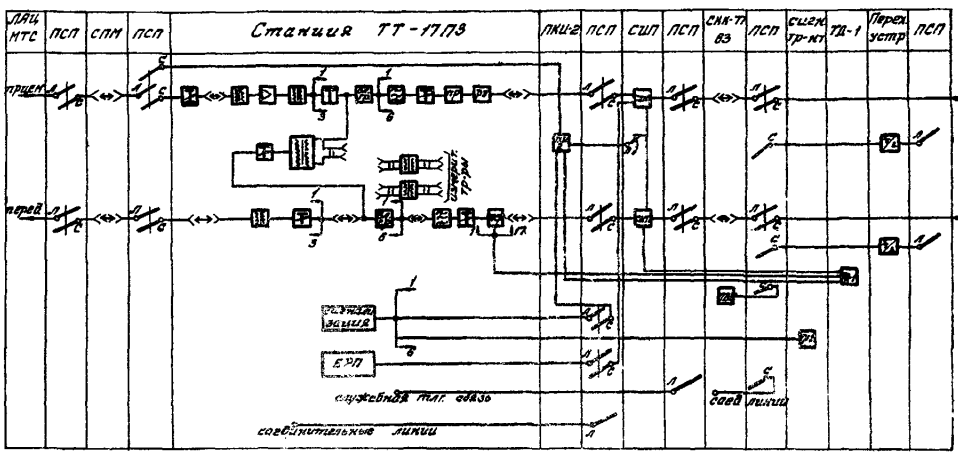

ОПИСАНИЕ ПРОЕКТА

Для коммутации телефонного и ТТ каналов используется свободная емкость существующих коммутационных и токораспределительных устройств (СПМ, ПСП и СКК). Питание станции предусматривается от существующих электропитающих устройств.

СМЕТНАЯ СТОИМОСТЬ

		2-мя станциями	10-ю станциями
Общая	тыс.руб.	21,78	119,94
строительно-монтажных работ	-"-	3,28	18,49
оборудования	-"-	18,50	101,45

ДОПОЛНИТЕЛЬНЫЕ ДАННЫЕ

Сметная документация составлена в нормах и ценах, введенных с 1 января 1969 г. для условий 1-го территориального района.

СОСТАВ ПРОЕКТА

Альбом I - Технологическая часть
Альбом II - С м е т ы

Объем проектных материалов - 168 форматок

Типовые решения распространяет: институт "Гипросвязь"
101832 г.Москва, ул.Кирова,40

инв.№
пасп.№ 029998

gost.e-ecolog.ru