	ДВУХАГРЕГАТНАЯ ТЯГОВАЯ ПОДСТАНЦИЯ ДЛЯ ЭЛЕКТРОСНАБЖЕНИЯ ТРАМВАЕВ И ТРОЛЛЕЙБУСОВ МОЩНОСТЬЮ 2400/I200 квт.(ДЕЦЕНТРАЛИЗОВАННАЯ СИСТЕМА)	ПАСПОРТ ТИПОВОЙ ПРОЕКТ № 507-33 УДК 621.311.4
ЧАСТЬ 2 Раздел 5 Подраздел 507	Область применения - район с обычными геологическими условиями. Расчетная температура наружного воздуха -20°С, -30°С. Нормативная снеговая нагрузка I00 кг/м2. Нормативный скоростной напор ветра 27 кг/м2. Класс здания - II. Огнестойкость II степени. Долговечность II степени.	Разработан Мосгортранспроектом, Москва, Ж-35, Раушская наб., д.22. Утвержден и введен в действие Мосгорисполкомом.решение № 48/9 "24 "XI.1972г.

ФАСАДЫ

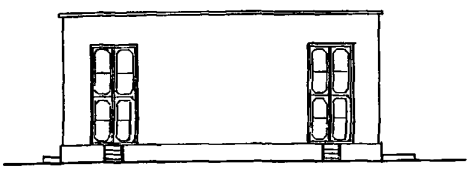

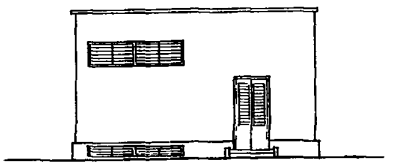

ПЛАН

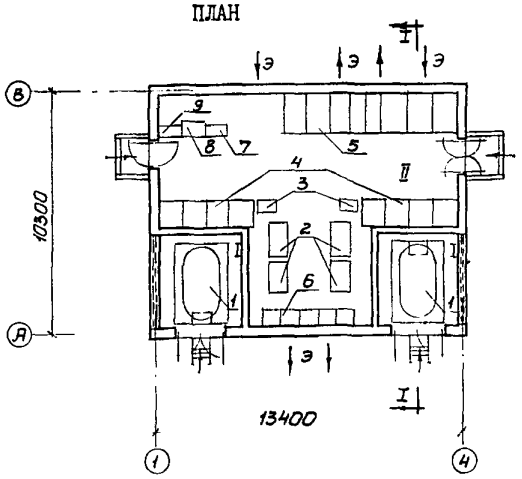

РАЗРЕЗ I-I

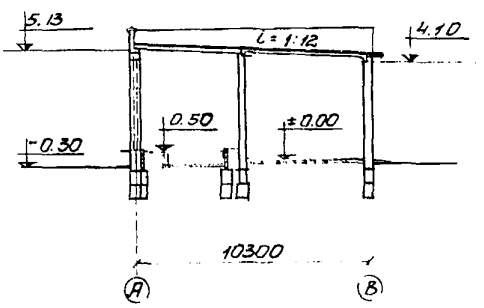

ЭКСПЛИКАЦИЯ

I.	Трансформаторная камера	I5,6 м2
II.	Помещение кремниевых выпрямителей и распределительных устройств	92,7 "

ЭКСПЛИКАЦИЯ

I.	Трансформатор силовой ТМРУМ 2600/I0 (ТМРУМ I200/I0)	2 шт
2.	Кремниевый выпрямитель БВКЛЕ 3000/600/I (БВКЛЕ I000/600-Н)	4(2) шт
3.	Шкаф управления выпрямителем	2 "
4.	Распределительное устройство 6(I0)кв	9 камер
5.	Распределительное устройство 600в	8 ячеек
6.	Отрицательная шина	5 "
7.	Панель блоков питания	I шт
8.	Шкаф собственных нужд	I "
9.	Шкаф телемеханики	I "

gost.e-ecolog.ru

ОПИСАНИЕ ПРОЕКТА

Тяговая подстанция предназначается для питания тяговой сети трамвая и троллейбуса в системе децентрализованного электроснабжения. Подстанция запроектирована автоматической, телеуправляемой с диспетчерского пункта, предусматривается возможность местного управления во время ревизии или ремонта.

На подстанции устанавливаются: два кремниевых выпрямительных агрегата типа ВАКЛЕ--2000/600-Н (ВАКЛЕ-1000/600-Н) с естественным охлаждением; распределительное устройство 6(10)кв, состоящее из камер серии КСО-266; распределительное устройство 600в постоянного тока серии РУО-600, ячейки отрицательной шины; панель блоков питания, шкаф управления и автоматики агрегата, шкаф собственных нужд, шкаф телемеханики.

Установленная мощность подстанции по переменному току 3820(I420)ква, по выпрямленному - 2400(I200)квт.

СХЕМА ЭЛЕКТРИЧЕСКИХ СОЕДИНЕНИЙ

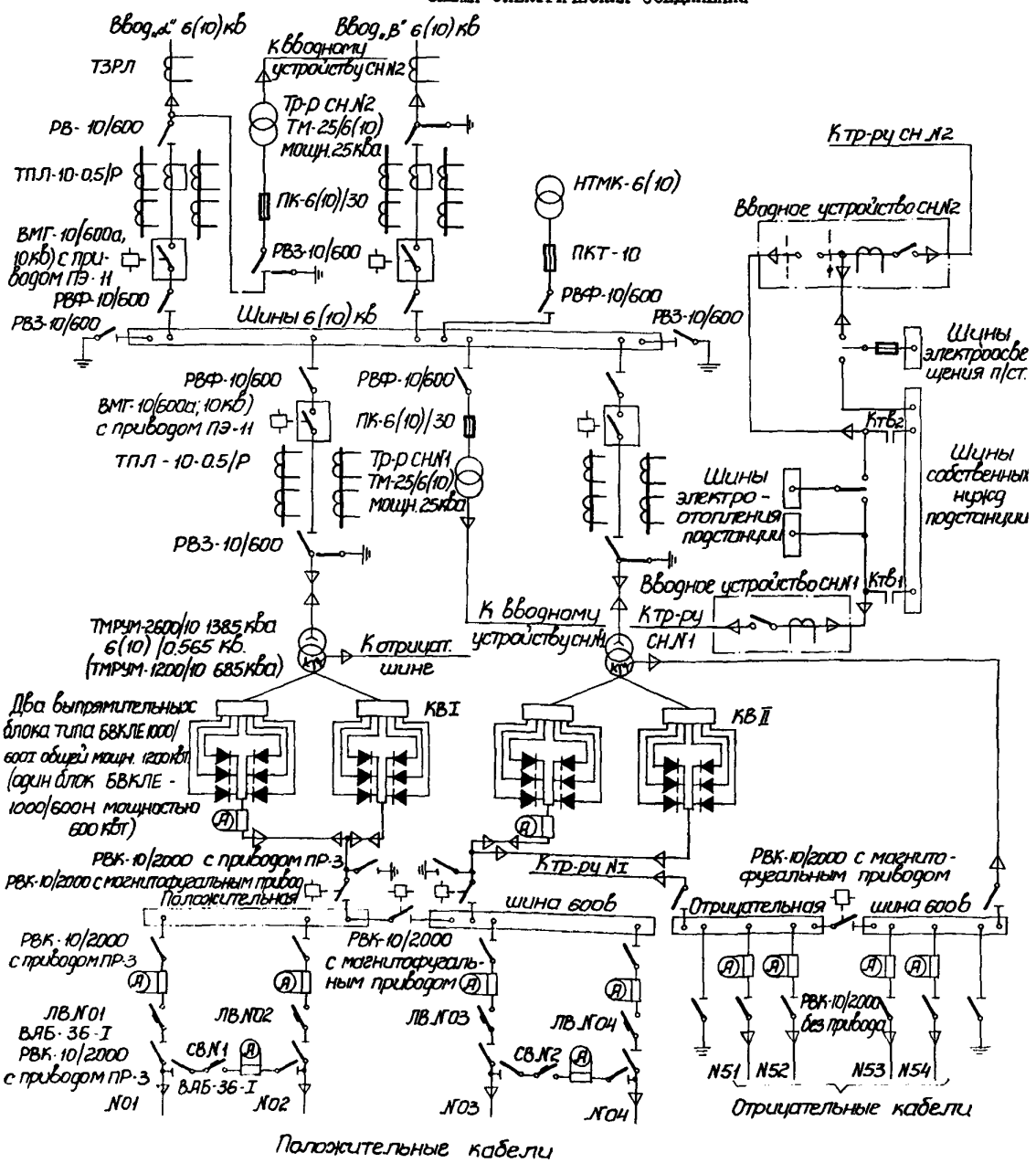

К 2	МОСГОРТРАНСПРОЕКТ	ДВУХАГРЕГАТНАЯ ТЯГОВАЯ ПОДСТАНЦИЯ ДЛЯ ЭЛЕКТРОСНАБЖЕНИЯ ТАРИВАЕВ И ТРОЛЛЕЙБУСОВ МОЩНОСТЬЮ 2400/I200 квт	ТИПОВОЙ ПРОЕКТ № 507-33	ПАСПОРТ ЛИСТ 2

ОСНОВНЫЕ ПОКАЗАТЕЛИ

ОБЪЕМ

Строительный	м3	739
На I квт установленной мощности	"	0,3I

ПЛОЩАДЬ

Застройки	м2	I47,2
Полезная	"	I23,90
На I квт установленной мощности	"	0,06

РАСХОД МАТЕРИАЛОВ

Цемента	т	II,5
Стали	"	4,I7
Железобетона	м3	52,I9
В том числе сборного	м3	52,I3
Кирпича	т.шт	57,6I

СМЕТНАЯ СТОИМОСТЬ

Общая	тыс.р.	77,2I
Строительно-монтажных работ	"	28,4I
Оборудования	"	48,80
I м3 здания	руб.	38,44
I м2 полезной площади	"	229,30
На I квт установленной мощности	"	32,0

ТРУДОВЫЕ ЗАТРАТЫ

На здание	ч-д	702
На I м3 здания	"	0,95

ЭКСПЛУАТАЦИОННЫЕ ПОКАЗАТЕЛИ

Потребная мощность электроэнергии (для собственных нужд)	ква	I0

СТРОИТЕЛЬНЫЕ КОНСТРУКЦИИ

Фундаменты - сборные бетонные блоки по серии I.II6-I. Выпуск I. Типоразмеров - 4.

Стены наружные и внутренние - силикатный кирпич.

Покрытие - сборные железобетонные плиты по серии ИИ24-I и ИИ-03-02 альбом I04. Типоразмеров - 3.

Ригель - сборный жел.бет. по серии ИИ-03-02 альбом I08. Типоразмеров - I.

Карнизные плиты по серии ИИ-03-02 альбом I8-64 Типоразмеров - 2.

Перемычки сборные железобетонные по серии I.I39-I,в.I и КЭ-0I-58.Вып.2. Типоразмеров - 4.

Лестницы наружные - металлические индивидуальные.

Кровля трехслойная рулонная с утеплителем из керамзитобетона γ=500 кг/м3.

Полы в производственных помещениях - цементные.

Двери наружные двойные - металлические индивидуальные и деревянные по серии I.I35-I альбом 2. Типоразмеров - 2.

Ворота металлические - индивидуальные. Типоразмеров - I.

Отделка наружная - кирпичная кладка с расшивкой швов.

Отделка внутренняя - силикатная покраска по штукатурке.

Ворота и дверные блоки окрашиваются масляной краской за 2 раза.

Наибольший вес конструкции - плита покрытия - 2,26 т.

ИНЖЕНЕРНОЕ ОБОРУДОВАНИЕ

Отопление - электрическое, от сети напряжением 220 в.

Вентиляция - приточно-вытяжная с естественным побуждением.

Освещение - лампами накаливания от сети напряжением 220в и 36в.

Электроснабжение - от городских распределительных электросетей напряжением 6-I0кв переменного тока.

Слаботочные устройства - телефон.

ДОПОЛНИТЕЛЬНЫЕ ДАННЫЕ

Сметная стоимость строительства определена по ценам и нормам, установленным с I.I.69г.

СОСТАВ ПРОЕКТА

Альбом I. Архитектурно-строительная и санитарно-техническая части.

Альбом II. Электротехническая часть.

Альбом III. Заказные спецификации.

Альбом IУ. Сметы.

Применяемые: Альбом IУ. Изделия заводского изготовления. из т.п. № 507-2I.

Альбом IУ. Двери металлические. из т.п. № 507-28.

Объем проектных материалов: 590 форматок.

Проект распространяет:

Новосибирский филиал ЦИТП,
630 05I - г.Новосибирск,
проспект Дзержинского, дом 8I

Инв. №

Пасп.№ 030410

gost.e-ecolog.ru