	НАБЕРЕЖНЫЕ ВЕРТИКАЛЬНЫЕ ПРИЧАЛЬНЫЕ ИЗ ЖЕЛЕЗОБЕТОННЫХ КОЛОДЦЕВ-ОБОЛОЧЕК БОЛЬШОГО ДИАМЕТРА	П А С П О Р Т ТИПОВОЙ ПРОЕКТ 505-58 УДК. 625.714
ЧАСТЬ 2 Раздел 5 Подраздел 505	Область применения: подрайоны IB, IIB, IIIA и IIIB. Назначение: для строительства причалов портов и пристаней на внутренних водных путях.	Разработан институтом Гипроречтранс, Москва, Е-58, Окружной проезд, I5. Утвержден и введен в действие Министерством речного флота с I5 февраля I973 года (рапорт ГУКСа МРФ от 30.I.I973г).

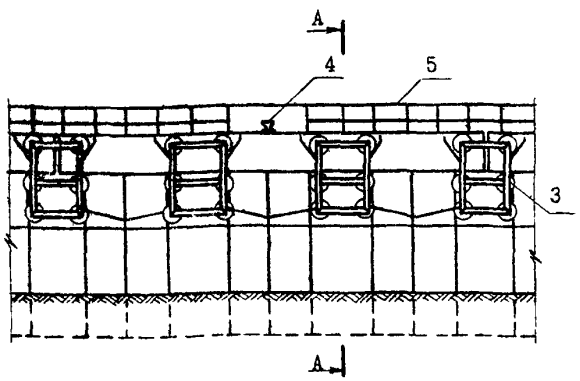

ФАСАД

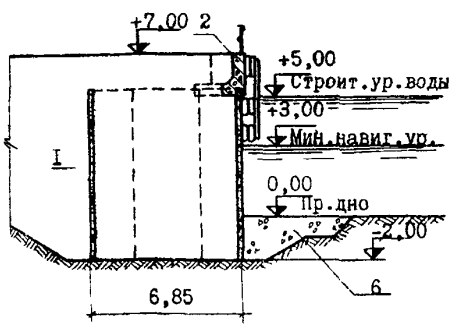

РАЗРЕЗ А-А

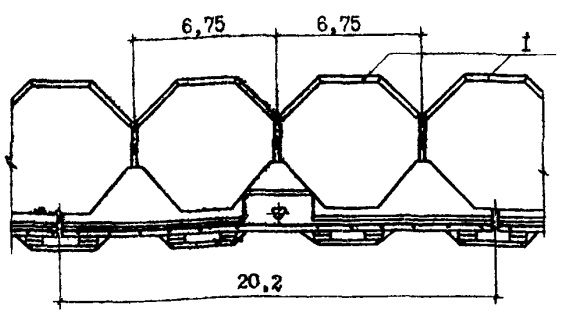

ПЛАН
/Засыпка не показана/

I. Колодец-оболочка
2. Монолитная надстройка
3. Отбойная рама
4. Швартовная тумба
5. Ограждение
6. Крепление дна
7. Горизонтальная плита
8. Элемент надстройки
9. Тумбовый массив
I0. Анкерная плита
II. Анкерная тяга
I2. Шапочный брус

НАБЕРЕЖНАЯ ВЫСОТОЙ 7,0 м

gost.e-ecolog.ru

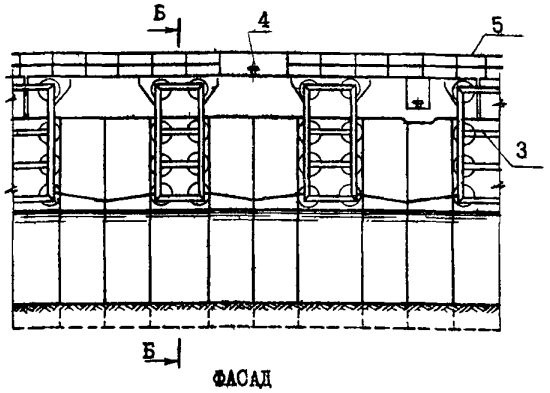

ФАСАД

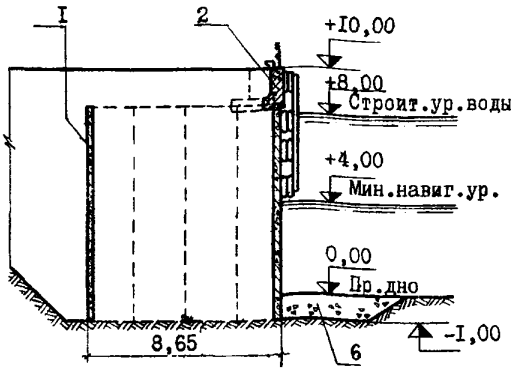

РАЗРЕЗ Б-Б

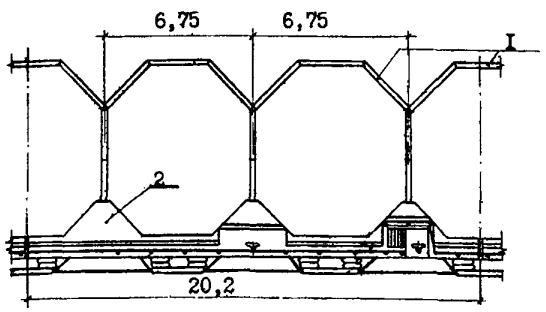

ПЛАН

/Засыпка не показана /

НАБЕРЕЖНАЯ ВЫСОТОЙ 10,0 м /при строительном уровне воды 8,0 м/

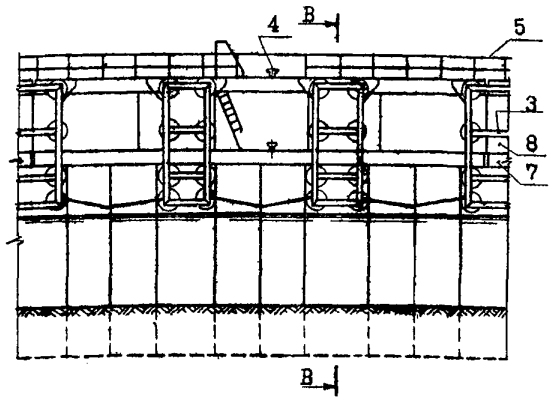

ФАСАД

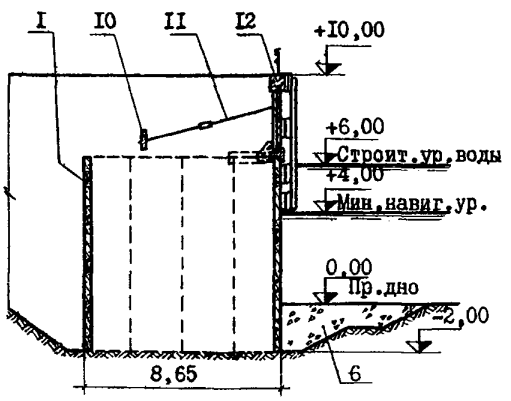

РАЗРЕЗ В - В

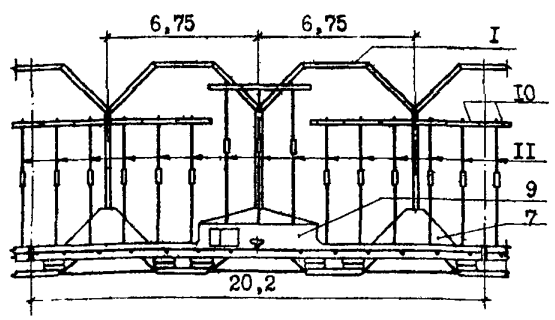

ПЛАН

/Засыпка не показана/

НАБЕРЕЖНАЯ ВЫСОТОЙ 10,0 м /при строительном уровне воды 6,0 м /

К2	ГИПРОРЕЧТРАНС	НАБЕРЕЖНЫЕ ВЕРТИКАЛЬНЫЕ ПРИЧАЛЬНЫЕ ИЗ ЖЕЛЕЗОБЕТОННЫХ КОЛОДЦЕВ-ОБОЛОЧЕК БОЛЬШОГО ДИАМЕТРА	ТИПОВОЙ ПРОЕКТ 505-58	ПАСПОРТ ЛИСТ 2

ОПИСАНИЕ СООРУЖЕНИЙ

Набережные предназначены для строительства на плотных грунтах основания (плотных песках, глинах твердой консистенции и скальных породах), прикрытых сверху слоем слабых грунтов толщиной до 2,0 м.

В проекте разработаны набережные высотой 7,0 м при строительном уровне воды 5,0 м и высотой 10,0 м при строительных уровнях 6,0 и 8,0 м над проектным дном.

Основной частью конструкции набережной являются колодцы-оболочки, состоящие из плоских железобетонных плит. Оболочки устанавливаются в траншею и заполняются песчаным грунтом. Верх оболочек возвышается над строительным уровнем на 0,5 м. Монтаж оболочек производится плавучим краном грузоподъемностью 16 т с помощью кондуктора.

Надстройка набережных высотой 10,0 м (при строительном уровне воды 8,0 м) и 7,0 м запроектирована из монолитного железобетона; для набережной 10,0 м при строительном уровне воды 6,0 м надстройка сборная, из заанкерованных ребристых плит. Верх сборной надстройки омоноличивается железобетонным шапочным брусом.

Отбойные устройства состоят из стальных трубчатых рам на амортизаторах из автопокрышек (типовые конструкции серии 3.505-10). Перед набережной предусмотрено крепление дна.

ОСНОВНЫЕ СТРОИТЕЛЬНЫЕ ПОКАЗАТЕЛИ

Эксплуатационные нагрузки:

а) от перегрузочных механизмов и складирования грузов
- расчетная равномерно распределенная - 4,8 т/м2

б) швартовная - 25 т на тумбу.

Грунты засыпки - песчаные, с расчетным углом внутреннего трения - 30^0.

РАСХОД МАТЕРИАЛОВ

(на 1 пм набережной без открылков)

		Высота набережной, м		
		7,0	10,0	10,0
		Строительный уровень воды, м		
		5,0	6,0	8,0
Железобетона	м3	5,86	7,00	7,34
в т.ч. сборного	-"-	4,12	5,66	5,50
Стали	т	1,445	2,365	2,495
в т.ч. арматуры	-"-	0,765	1,280	1,430
проката	-"-	0,680	1,085	1,065

СМЕТНАЯ СТОИМОСТЬ

1 пм набережной	руб.	1510	2196	2128

ТРУДОВЫЕ ЗАТРАТЫ

На 1 пм набережной	ч.д.	17,6	25,0	21,5

СТРОИТЕЛЬНЫЕ КОНСТРУКЦИИ

Колодцы-оболочки состоят из плоских железобетонных плит, индивидуальных, с размерами: длина - 7,5; 8,5; 9,5 м, ширина - 2,0 ÷ 2,8 м, толщина - 0,15 и 0,25 м. Бетон марки 300. Арматура ненапряженная классов А-I и А-II.

Замки стальные соединяющие плиты разработаны в 2-х вариантах: из угловой прокатной стали и из шпунта ШП-I.

Монолитная надстройка, горизонтальная плита и шапочный брус - из бетона марки 200, арматура классов А-I и А-II.

Элементы сборной надстройки и анкерные плиты - из бетона марки 300, арматура ненапряженная классов А-I и А-II.

Анкерные тяги - из круглой стали диаметром 36 и 50 мм, марки ВСт3пс4.

ДОПОЛНИТЕЛЬНЫЕ ДАННЫЕ

В проекте разработаны чертежи открылков под углами 90^0 и 135^0 к линии кордона набережных. Даны рекомендации по привязке проекта для набережных высотой от 6,0 до 10,0 м в зависимости от отметки строительного уровня воды и толщины слабых грунтов.

Марки бетона по морозостойкости и водонепроницаемости определяются при привязке проекта.

СОСТАВ ПРОЕКТА

Альбом I - Общие виды набережных и железобетонные детали

Альбом II - Стальные монтажные и закладные детали

Альбом III - Сметы

Объем проектных материалов 617 форматок.

Проект распространяет: Государственный институт проектирования на речном транспорте "Гипроречтранс", 105058, Москва, Е-58, Окружной проезд, 15.

Инв. №

Пасп. № 030323

gost.e-ecolog.ru