	АВТОМАТИЗИРОВАННАЯ БЕТОНОСМЕСИТЕЛЬНАЯ УСТАНОВКА ПРОИЗВОДИТЕЛЬНОСТЬЮ 30 м3/час СБ-75 /ЗАКРЫТОЕ ИСПОЛНЕНИЕ/	ПАСПОРТ ТИПОВОЙ ПРОЕКТ 409-28-26 УДК 666.97.031.3
ЧАСТЬ 2 Раздел 4 Подгруппа 409-28	Область применения - районы с обычными геологическими условиями с расчетной температурой наружного воздуха -20, -30 /основное решение/, -40°С. Нормативная снеговая нагрузка - I00 кг/м2 Нормативный скоростной напор ветра - 45 кг/м2 Класс здания - II Степень долговечности - II Степень огнестойкости - III	Разработан институтом "Типростроммашина", г.Киев, ул.Кловская, 9. Утвержден и введен в действие Гос.Комитетом Совета Министров СССР по делам строительства с I/I-73 г. /письмо № ИГ-2592-II от 20/УП-72 г./

ФАСАД



ПЛАН НА ОТМ.-0,700; 0; +4,000

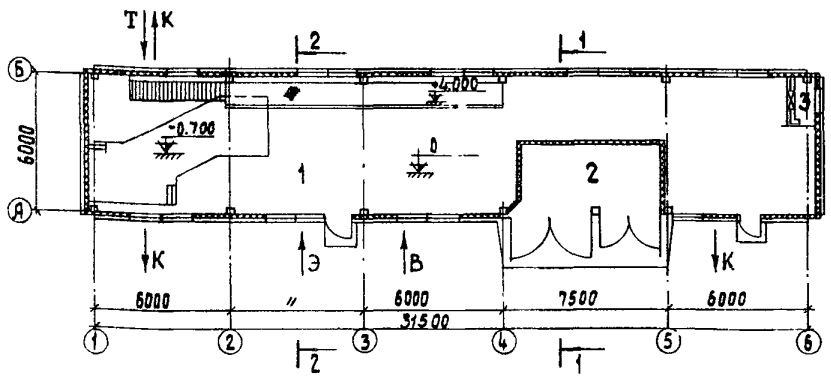

РАЗРЕЗ I - I

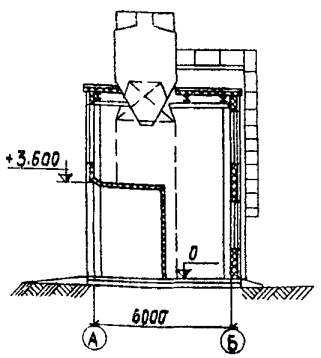

РАЗРЕЗ 2 - 2

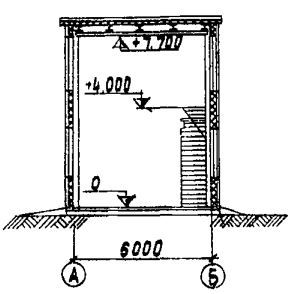

ЭКСПЛИКАЦИЯ

I. Приготовительное отделение - I6I,3 м2

2. Отделение выдачи - I9,2 "

3. Венткамера - 2,5 "

На 4-х страницах. Страница I.

gost.e-ecolog.ru

ОПИСАНИЕ ТЕХНОЛОГИЧЕСКОГО ПРОЦЕССА

Для производства бетона и сухих смесей предусматривается комплект оборудования, состоящий из установки непрерывного действия СБ-75, конвейера С-948 и нестандартизированного транспортного оборудования.

Щебень и песок со склада заполнителей подаются наклонным ленточным конвейером на реверсивный ленточный конвейер, загружающий поочередно соответствующие расходные бункеры. Из расходных бункеров каждая фракция дозируется дозаторами непрерывного действия С-633 и подается на сборный конвейер. Системой ленточных конвейеров материал загружается в смеситель непрерывного действия. Дозировка и подача в смеситель цемента производится дозатором непрерывного действия СБ-7I, воды - насосом-дозатором. Готовая смесь выдается через копильник в автосамосвалы.

Для выдачи сухой смеси, а также для проведения тарировки дозаторов материал через двухрукавную течку может быть направлен минуя смеситель в автобетоносмеситель, либо в тарировочный дозатор.

ПРОИЗВОДСТВЕННАЯ ПРОГРАММА

Номенклатура продукции:

бетон или сухая бетонная смесь.

Производительность:

Часовая-30 м3

Годовая-II8560 м3

ПОТРЕБНОСТЬ В РЕСУРСАХ И СЫРЬЕ

I. Сырье на единицу продукции:	
щебень	0,9 м3
песок	0,45 "
цемент	0,3 т
вода	0,2 м3
2. Расход электроэнергии на единицу продукции	I,45 квт/ч
Установленная мощность	76,I квт
3. Расход пара на единицу продукции	0,0072 т
Расход пара	2,07 т/час

РЕЖИМ РАБОТЫ И ШТАТЫ

Количество рабочих дней в году	- 259
Количество смен в сутки	- 2
Продолжительность смены в часах	- 8
Общее количество работающих	- 4
в т.ч.производственных	- 4
То же в наибольшей смене	- 2
в т.ч.производственных	- 2

К2	Институт Гипростроммашина	Автоматизированная бетоносмесительная установка производительностью 30 м3/час СБ-75 /закрытое исполнение/	Типовой проект 409-28-26	Паспорт Лист 3

ТЕХНОЛОГИЧЕСКАЯ СХЕМА

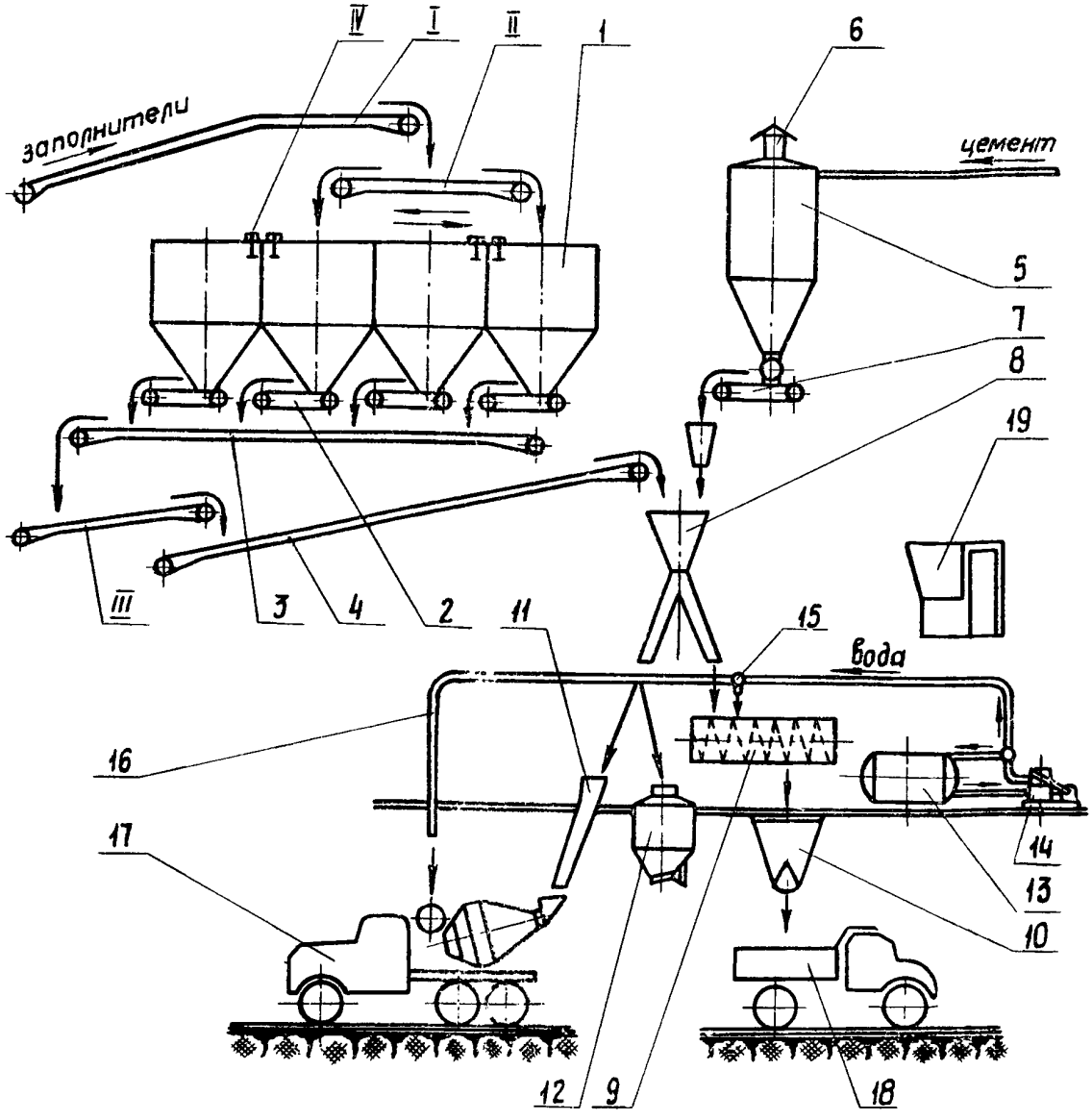

ЭКСПЛИКАЦИЯ

I. Конвейер ленточный 409-28-26/ТН-I
II. Конвейер ленточный реверсивный 409-28-26/ТН-2
III. Конвейер ленточный С-948
IУ. Указатель уровня УКМ
У. Установка СБ-75:

I. Расходные бункеры заполнителей СБ-75.24.00
2. Дозатор для заполнителей С-633
3. Сборный конвейер СБ-75.24.0I
4. Наклонный конвейер СБ-75.25.00
5. Расходный бункер цемента СБ-75.28.00
6. Фильтр С-780
7. Дозатор для цемента СБ-7I
8. Течка верхняя СБ-75.22.05
9. Смеситель непрерывного действия СБ-75.22.0I
I0. Копильник СБ-75-22.03
II. Течка нижняя СБ-75.22.08
I2. Дозатор тарировочный СБ-75.27.00
I3. Бак для воды СБ-75.29.02
I4. Насос-дозатор воды СБ-75.29.03
I5. Кран трехходовой 50-6 ГОСТ 2998-66
I6. Рукав для отвода воды в автобетоносмеситель СБ-75.22.07.
I7. Автобетоносмеситель СБ-69 или СБ-92
I8. Автосамосвал
I9. Пульт управления СБ-75.30.00

ОСНОВНЫЕ ПОКАЗАТЕЛИ

ОБ"ЕМ

Строительный	м3	1715,0
на 1 м3 бетона часовой производительности	"	57,16

ПЛОЩАДЬ

Застройки	м2	209
Полезная	"	199,0
Рабочая	"	197,3
на 1 м3 бетона часовой производительности	"	6,63

РАСХОД МАТЕРИАЛОВ

Цемента	т	31,86
Стали	"	33,755
Железобетона	м3	58,06
Лесоматериалов	"	4,76
Бетона	"	60,25

СМЕТНАЯ СТОИМОСТЬ

Общая	тыс.руб.	67,69
Строительно-монтажных работ	"	36,58
Оборудования	"	31,11
1 м3 здания	руб.	21,32
1 м2 рабочей площади	"	185,40
на 1 м3 бетона часовой производительности	"	2256

ТРУДОВЫЕ ЗАТРАТЫ

на здание	ч-д	697
на 1 м3 здания	"	0,406

ЭКСПЛУАТАЦИОННЫЕ ПОКАЗАТЕЛИ

Расход воды	л/сек м3/сутки	5,86 107,2
Расход тепла	т. ккал/час	1037,2
в т.ч.на отопление	"	44,5
вентиляцию	"	82,7
горячее водоснабжение	"	910
Потребная мощность электроэнергии	квт	60,9

СТРОИТЕЛЬНЫЕ КОНСТРУКЦИИ

Фундаменты - железобетонные монолитные индивидуальные.

Колонны - стальные индивидуальные, типоразмеров 1.

Прогоны - стальные индивидуальные, типоразмеров 2.

Стены - стальные щиты ограждения и щиты - утеплители из древесно-волокнистых плит по деревянному каркасу, типоразмеров 5, индивидуальные.

Лестницы - стальные, по серии КЭ-03-1, типоразмеров 2.

Балки покрытия - стальные индивидуальные, типоразмеров 2.

Покрытие - щиты-утеплители из древесно-волокнистых плит по деревянному каркасу, типоразмеров 2.

Кровля - рулонная, 4-х слойная.

Полы - бетонные.

Окна - по серии ПР-05-32, типоразмеров 1.

Двери - по ГОСТ 6629-64, типоразмеров 1.

Ворота - по серии ПР-05-36.4, типоразмеров 1; по серии 1.435-3, выпуск 7, типоразмеров 1.

Отделка наружная - облицовка оцинкованной волнистой сталью.

Отделка внутренняя - покраска масляной краской.

Наибольшая масса конструкции - 0,5 т /колонна/.

ИНЖЕНЕРНОЕ ОБОРУДОВАНИЕ

Водопровод - производственный от наружной сети. Напор на вводе 10 м.

Канализация - производственная в наружную сеть. Стоки условночистые.

Отопление - паровое от наружных сетей. Теплоноситель - пар давлением 3 ати.

Вентиляция - общеобменная, приточно-вытяжная с механическим побуждением.

Электроснабжение - от сети промплощадки напряжением 380/220в.

типовой проект 409-28-26

ДОПОЛНИТЕЛЬНЫЕ ДАННЫЕ

Показатели приведены для условий строительства при расчетной температуре наружного воздуха -30°С. Сметная стоимость строительства определена в нормах и ценах, введенных с 1/1-69 г.

СОСТАВ ПРОЕКТА

Альбом I Общая, технологическая, электротехническая, архитектурно-строительная и санитарно-технические части.

Альбом II Нестандартизированное оборудование /книги 1 и 2/.

Альбом III С м е т ы.

Альбом IV Заказные спецификации.

Об"ем проектных материалов 946 форматок.

Проект распространяет Киевский филиал Центрального института типового проектирования. 252057, г.Киев, ул.Жена Потье, 12.

Инв.№

Пасп.№ 030824

gost.e-ecolog.ru