	ПЕЧЬ ТЕРМИЧЕСКАЯ КАМЕРНАЯ РАЗМЕРАМИ ПОДА 0,58xI,I6 м НА МАЗУТЕ И ГАЗЕ НИЗКОГО И СРЕДНЕГО ДАВЛЕНИЯ С ОТВОДОМ ДЫМА ВВЕРХ И В БОРОВ	П А С П О Р Т ТИПОВОЙ ПРОЕКТ № 406-9-75 УДК 666.3.041.47
ЧАСТЬ 2 Раздел 4 Группа 406-9	ОБЛАСТЬ ПРИМЕНЕНИЯ: I - IУ климатические районы.	Разработан ВНИПИ Теплопроект. I29327, г.Москва, ул.Коминтерна,7, корп.2 Утвержден и введен в действие Минмонтажспецстроем СССР I5 апреля I973 г. (протокол от 28 марта I973 г.)

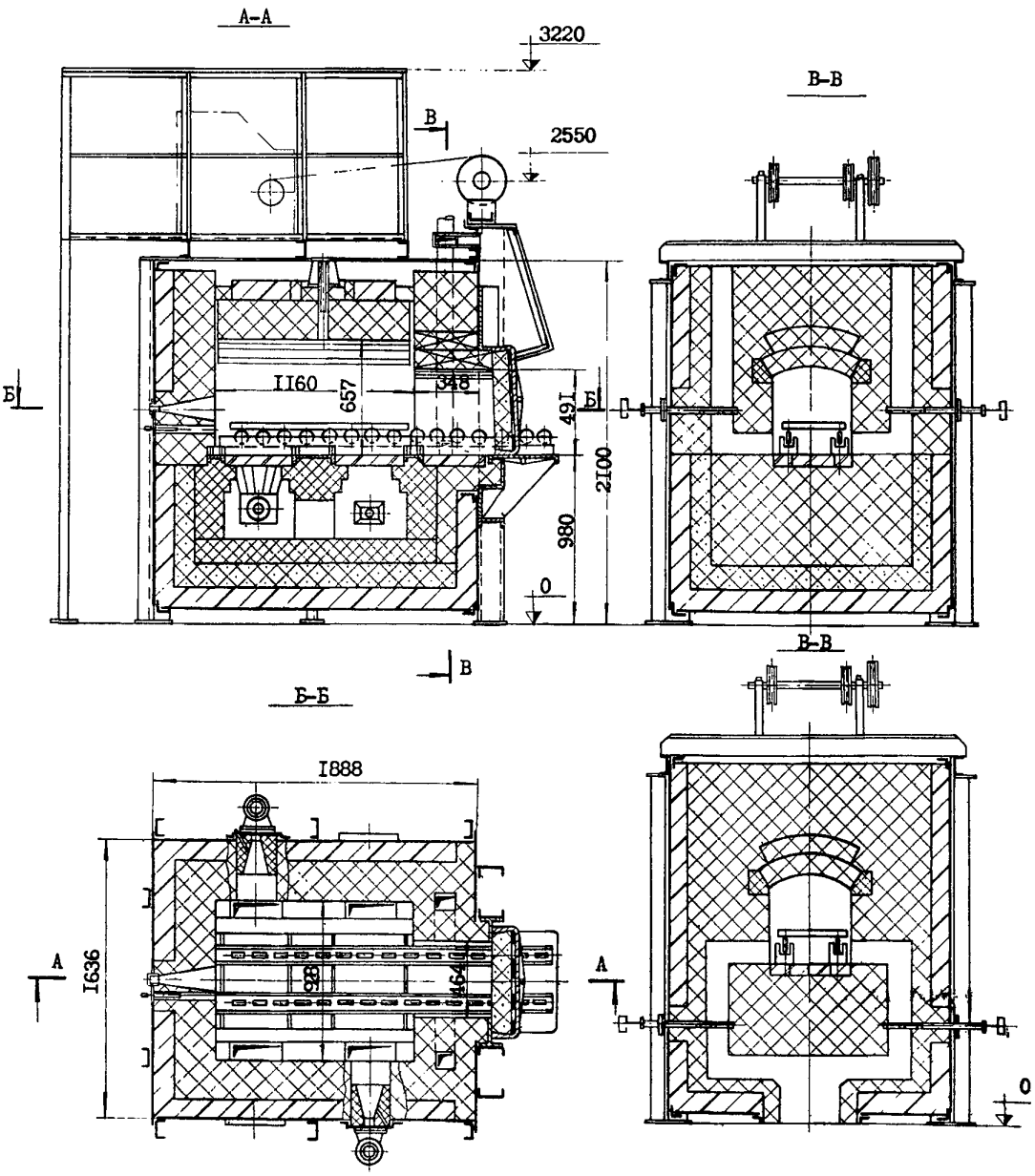

На 2-х страницах, стр.I

gost.e-ecolog.ru

ОПИСАНИЕ СООРУЖЕНИЯ

Термическая камерная печь размерами пода 0,58xI,I6 м предназначена для различных видов термической обработки мелких деталей. Температура нагрева металла 650-I050°С. Печь разработана с отоплением мазутом и природным газом низкого и среднего давления, с отводом дыма вверх и в боров. Сжигание мазута осуществляется с помощью форсунок, сжигание газа - с помощью горелок двухпроводных низкого давления и инжекционных среднего давления. Гарнитура рабочих окон чугунная. Механизм подъема заслонки с эл.приводом Печь оборудована приборами теплового контроля.

ОСНОВНЫЕ ПОКАЗАТЕЛИ			I вариант	II вариант	III вариант
Назначение печи			Нагрев деталей под закалку, отжиг, нормализацию и отпуск		
Размеры и площадь пода		м,$м^2$	0,58xI,I6=0,67		
Производительность печи	при закалке, отжиге и нормализации	кг/ч	I30	I30	I30
	при отпуске		90	90	90
Весовое напряжение пода	при закалке, отжиге и нормализации	кг/$м^2$.ч	I94	I94	I94
	при отпуске		I34	I34	I34
Топливо и его теплота сгорания		ккал/кг (ккал/$м^3$)	Мазут $Q^р_н$=9870		Природный газ $Q^р_н$=8400
Тепловое напряжение пода		ккал/$м^2$.ч	I80000	I90000	2I5000
Количество продуктов горения		$м^3$/с	0,045	0,048	0,054
Тепловыделения в цех		ккал/ч	9600	I0000	II500
А. СМЕТНАЯ СТОИМОСТЬ		тыс.руб.	7,I6	6,7	6,79
В том числе печь с отводом дыма вверх		"	4,02	3,58	3,69
КИП		"	3,I4	3,I2	3,I0
Б. СМЕТНАЯ СТОИМОСТЬ		"	7,I5	6,69	6,78
В том числе печь с отводом дыма в боров		"	4,0I	3,57	3,68
КИП		"	3,I4	3,I2	3,I0

ЭКСПЛУАТАЦИОННЫЕ ПОКАЗАТЕЛИ				
Расход мазута	кг/ч	I2	-	-
Расход природного газа	$м^3$/ч	-	I5	I7
Расход воздуха	$м^3$/ч	I55	I57	-
Потребная мощность электроэнергии	квт		I,I	

ОБОРУДОВАНИЕ			
Форсунка	Стальпроект I I/2	-	-
Горелка	-	ГНП-2	ВП 48/2,8

СТРОИТЕЛЬНЫЕ КОНСТРУКЦИИ

Каркас - металлический, индивидуальный из стального проката

РАСХОД МАТЕРИАЛОВ (на I печь)

Шамотный кирпич	2,08 $м^3$
Шамот-легковес	0,66 $м^3$
Карборунд	0,035 $м^3$
Изоляция	I,5 $м^3$
Сталь	2630 кг
Чугунное, стальное литье	8I5 кг

ЭЛЕКТРОСНАБЖЕНИЕ - силовое электрооборудование от сети напряжением 220/380 в.

ДОПОЛНИТЕЛЬНЫЕ ДАННЫЕ

Сметная стоимость строительства определена по новым нормам и ценам, установленным с I.I-I969 г.

СОСТАВ ПРОЕКТА

Рабочие чертежи печи на мазуте с отводом дыма вверх	Н55I9	Смета № I7509
Рабочие чертежи печи на мазуте с отводом дыма в боров	Н5520	Смета № I75I0
Рабочие чертежи печи на газе низкого давления с отводом дыма вверх	Н552I	Смета № I75II
Рабочие чертежи печи на газе низкого давления с отводом дыма в боров	Н5522	Смета № I75I5
Рабочие чертежи печи на газе среднего давления с отводом дыма вверх	Н5523	Смета № I75I3
Рабочие чертежи печи на газе среднего давления с отводом дыма в боров	Н5524	Смета № I75I2
Рабочие чертежи КИП и автоматики на мазуте	Н559I	Смета № I7524
Рабочие чертежи КИП и автоматики на газе низкого давления	Н5593	Смета № I7523
Рабочие чертежи КИП и автоматики на газе среднего давления	Н5592	Смета № I7544
Рабочие чертежи механизма подъема заслонки	Н5585	

Объем проектных материалов: 7I6 форматок

Проект распространяет: ВНИИ Теплопроект. I29327, Москва, И-327, ул.Коминтерна, 7, корп. 2

Инв.№
Пасп.№ 030809

gost.e-ecolog.ru