УДК 621.643.4:006.354 Группа Г18

ГОСУДАРСТВЕННЫЙ СТАНДАРТ СОЮЗА ССР

Соединения трубопроводов с развальцовкой трубы

ШТУЦЕРА ПЕРЕХОДНЫЕ

Конструкция

Flare fittings. Straight couplings. Construction

ГОСТ 28941.14—91

ОКП 419361

Дата введения 01.01.92

Настоящий стандарт распространяется на переходные штуцера для соединений трубопроводов с развальцовкой трубы с углом конуса 74°.

Требования пп. 1; 3 являются обязательными, другие требования настоящего стандарта являются рекомендуемыми.

1. Конструкция и размеры переходных штуцеров должны соответствовать указанным на чертеже и в таблице.

2. Значение номинального (условного) давления для штуцеров группы 2 — по ГОСТ 15763, приложение 3.

3. Технические требования, приемка и методы испытаний — по ГОСТ 15763.

Издание официальное

Настоящий стандарт не может быть полностью или частично воспроизведен, тиражирован и распространен без разрешения Госстандарта СССР

gost.e-ecolog.ru

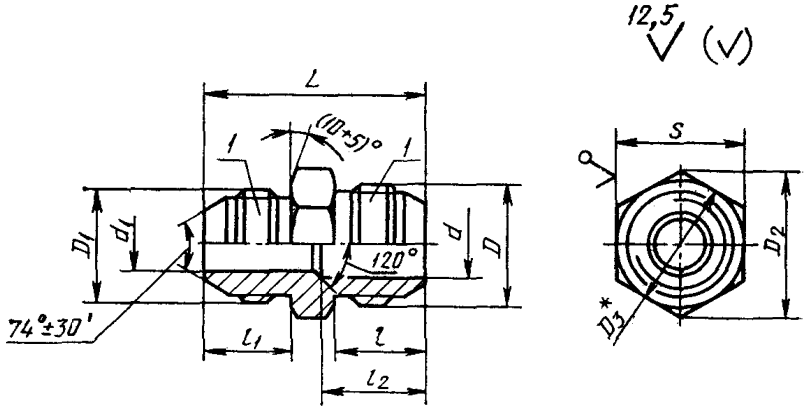

* $D_3 = (0{,}9 \ldots 0{,}95) \cdot S$.

1 — присоединительный конец корпусной детали под развальцовку трубы по ГОСТ 22525

Размеры, мм

Группа	$D_н \times D_н'$*	$DN \times DN'$* $(D_у) \times (D_у')$	d	D	d_1	D_1	D_2	S	L ±0.3	l ±0.3	l_1 ±0.3	l_2	Масса 1000 шт., кг
2	8×6	6×4	5,5	М14×1,5	4,0	М12×1,5	16,2	14	33	15	14	17	22
	10×8	8×6	7,5	М16×1,5	5,5	М14×1,5	19,6	17	37	17	15	18	33
	12×10	10×8	9,5	М18×1,5	7,5	М16×1,5	21,9	19	39		17	20	40
	(14×12) 15×12	12×10	11,0	М22×1,5	9,5	М18×1,5	27,7	24	42	19		21	70
	(18×14) 18×15	15×12	14,0	М27×2	11,0	М22×1,5	31,2	27	48	22	19	24	111
	22×18	20×15	18,0	М30×2	14,0	М27×2	36,9	32	52	23	22	27	146
	28×22	25×20	24,0	М36×2	18,0	М30×2	47,3	41	56	24	23	30	210
	(34×28) 35×28	32×25	30,0	М45×2	24,0	М36×2	53,1	46	60	27	24	32	303
	(42×34) 42×35	40×32	36,0	М52×2	30,0	М45×2	63,5	55	64		27	33	449

* $D_н$, $D_н'$ — наружный диаметр трубы; $DN \times DN'$; $(D_у) \times (D_у')$ — условный проход (номинальный размер).

Примечания:
1. Значения, приведенные в скобках, непредпочтительны.
2. Масса указана для справок.

Пример условного обозначения штуцера группы 2 с $D_н$=10 мм на $D_н'$=8 мм:

Штуцер 2—10×8—ГОСТ 28941.14—91

ИНФОРМАЦИОННЫЕ ДАННЫЕ

1. **РАЗРАБОТАН И ВНЕСЕН** Государственным Комитетом СССР по управлению качеством продукции и стандартам

РАЗРАБОТЧИКИ

Б. В. Максимовский; Г. В. Поляков, канд. техн. наук; **Ю. А. Решников; С. А. Михайлова**

2. **УТВЕРЖДЕН И ВВЕДЕН В ДЕЙСТВИЕ** Постановлением Государственного Комитета СССР по управлению качеством продукции и стандартам от 21.03.91 № 303

3. **ВВЕДЕН ВПЕРВЫЕ**

4. **Срок проверки — 1997 г., периодичность проверки — 5 лет**

5. **ССЫЛОЧНЫЕ НОРМАТИВНО-ТЕХНИЧЕСКИЕ ДОКУМЕНТЫ**

Обозначение НТД, на который дана ссылка	Номер пункта
ГОСТ 15763—91	2; 3
ГОСТ 22525—77	1

gost.e-ecolog.ru