УДК 621.643.4:006.354 Группа Г18

ГОСУДАРСТВЕННЫЙ СТАНДАРТ СОЮЗА ССР

Соединения трубопроводов с развальцовкой

ТРУБЫ ПЕРЕБОРОЧНЫЕ

Конструкция

Flare bulkhead fittings. Construction

ГОСТ 28941.6—91

ОКП 419311

Дата введения 01.01.92

Настоящий стандарт распространяется на переборочные соединения трубопроводов с развальцовкой трубы с углом конуса 74°.

Требования пп. 1; 2; 4 являются обязательными, другие требования настоящего стандарта являются рекомендуемыми.

1. Конструкция и основные размеры соединений трубопроводов должны соответствовать указанным на чертеже и в таблице.

2. Развальцованные концы труб по ГОСТ 28941.12.

3. Значение номинального (условного) давления для соединения группы 2 — по ГОСТ 15763, приложение 3.

4. Технические требования, приемка и методы испытаний — по ГОСТ 15763.

Издание официальное

Настоящий стандарт не может быть полностью или частично воспроизведен, тиражирован и распространен без разрешения Госстандарта СССР

gost.e-ecolog.ru

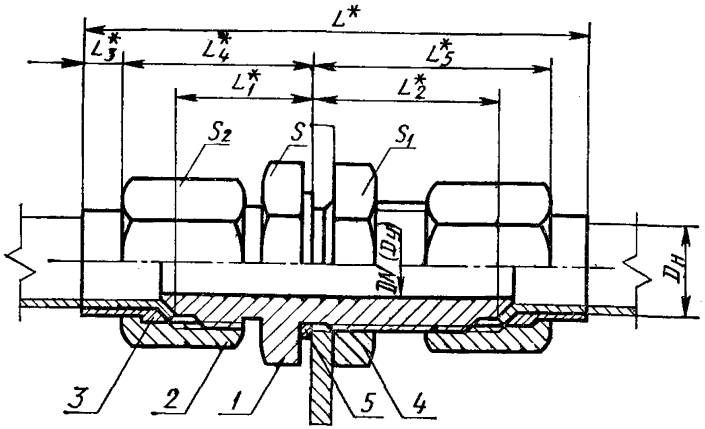

* Размеры для справок.

1 — переборочный штуцер по ГОСТ 28941.18; *2* — накидная гайка по ГОСТ 28941.26; *3* — ниппель по ГОСТ 28941.27; *4* — контргайка по ГОСТ 15803; *5* — прокладка по ГОСТ 23358

Размеры, мм

Группа	$D_н$	DN ($D_у$)	L	L_1	L_2	L_3	L_4	L_5	Размеры под ключ			Масса 1000 шт., кг
									S	S_1	S_2	
2	4	3	72	17	33	4	24	40	14		12	50,5
	6	4	75	18	34		26	41	17		14	71,0
	8	6	79	19		5	27	42	19		17	99,2
	10	8	86	22	35		32	44	22		19	134,7
	12	10	89	23	37	6		45	24		22	167,8
	(14)	12	98	25	39		36	50	27	30	27	293,6
	15											296,0
	18	15	105	28	40	7	40	51	32	36	32	437,9
	22	20	119	33	45	9	44	57	36	41	36	565,8
	28	25	129	37	48	10	49	60	41	46	41	713,8
	(34)	32	137	39	52		53	64	50	55	50	1129,0
	35											1138,0
	42	40							60	65	60	1648,6

Примечания:

1. Значения, приведенные в скобках, непредпочтительны.
2. Масса указана для справок.

Пример условного обозначения соединения группы 2 с $D_н$=10 мм:

Соединение 2—10 — ГОСТ 28941.6—91

ИНФОРМАЦИОННЫЕ ДАННЫЕ

1. **РАЗРАБОТАН И ВНЕСЕН** Государственным Комитетом СССР по управлению качеством продукции и стандартам

РАЗРАБОТЧИКИ

Б. В. Максимовский; Г. В. Поляков, канд. техн. наук; **Ю. А. Решников; С. А. Михайлова**

2. **УТВЕРЖДЕН И ВВЕДЕН В ДЕЙСТВИЕ** Постановлением Государственного Комитета СССР по управлению качеством продукции и стандартам от 21.03.91 № 303

3. **ВВЕДЕН ВПЕРВЫЕ**

4. **Срок проверки — 1997 г., периодичность проверки — 5 лет**

5. **ССЫЛОЧНЫЕ НОРМАТИВНО-ТЕХНИЧЕСКИЕ ДОКУМЕНТЫ**

Обозначение НТД, на который дана ссылка	Номер пункта
ГОСТ 15763—91	3; 4
ГОСТ 15803—76	1
ГОСТ 23358—87	1
ГОСТ 28941.12—91	2
ГОСТ 28941.18—91	1
ГОСТ 28941.26—91	1
ГОСТ 28941.27—91	1

gost.e-ecolog.ru