ГОСТ 28941.2—91

МЕЖГОСУДАРСТВЕННЫЙ СТАНДАРТ

СОЕДИНЕНИЯ ТРУБОПРОВОДОВ С РАЗВАЛЬЦОВКОЙ

ТРУБЫ ПЕРЕХОДНЫЕ

КОНСТРУКЦИЯ

Издание официальное

БЗ 5—2004

ИПК ИЗДАТЕЛЬСТВО СТАНДАРТОВ
Москва

gost.e-ecolog.ru

УДК 621.643.4:006.354 Группа Г18

МЕЖГОСУДАРСТВЕННЫЙ СТАНДАРТ

Соединения трубопроводов с развальцовкой

ТРУБЫ ПЕРЕХОДНЫЕ

Конструкция

ГОСТ 28941.2—91

Flare fittings with reducing couplings. Construction

МКС 23.040.60
ОКП 41 9311

Дата введения 01.01.92

Настоящий стандарт распространяется на переходные соединения трубопроводов с развальцовкой трубы с углом конуса 74°.

Требования пп. 1, 2, 4 являются обязательными, другие — рекомендуемыми.

1. Конструкция и основные размеры соединений трубопроводов должны соответствовать указанным на чертеже и в таблице.

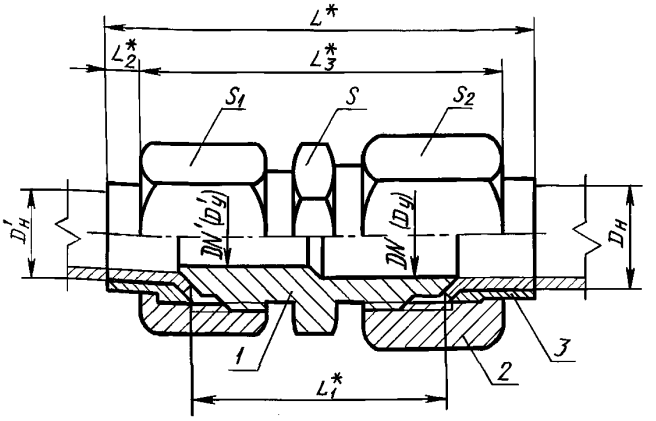

* Размеры для справок.

1 — штуцер по ГОСТ 28941.14; *2* — накидная гайка по ГОСТ 28941.26; *3* — ниппель по ГОСТ 28941.27

Издание официальное **Перепечатка воспрещена**

© Издательство стандартов, 1991
© ИПК Издательство стандартов, 2004

Размеры, мм

Группа	$D_н \times D_н'$	$DN \times DN'$ $(D_у) \times (D_у')$	L	L_1	L_2	L_3	Размеры под ключ			Масса 1000 шт., кг
							S	S_1	S_2	
2	8 × 6	6 × 4	52	29	5	42	14		17	53,5
	10 × 8	8 × 6	56	33		46	17		19	78,1
	12 × 10	10 × 8	62	35	6	50	19		22	100,6
	(14 × 12)	12 × 10	65	38		53	24	22	27	168,9
	15 × 12	12 × 10	65	38		53	24	22	27	171,3
	(18 × 14)	15 × 12	75	42	7	61	27		32	264,2
	18 × 15									268,0
	22 × 18	20 × 15	84	46	9	66	32		36	354,0
	28 × 22	25 × 20	92	52	10	72	41	36	41	473,0
	(34 × 28)	32 × 25	99	56		79	46	41	50	667,0
	35 × 28									676,0
	(42 × 34)	40 × 32	106	59	11	84	55	50	60	1027,0
	42 × 35									1040,0

Примечания:
1. Значения, приведенные в скобках, непредпочтительны.
2. Масса указана для справок.

Пример условного обозначения соединения группы 2 с $D_н$ = 10 мм на $D_н'$ = = 8 мм:

Соединение 2—10 × 8—ГОСТ 28941.2—91

2. Развальцованные концы труб — по ГОСТ 28941.12.

3. Значение номинального (условного) давления для соединения группы 2 — по ГОСТ 15763 (приложение 3).

4. Технические требования, приемка и методы испытаний — по ГОСТ 15763.

ИНФОРМАЦИОННЫЕ ДАННЫЕ

1. **РАЗРАБОТАН И ВНЕСЕН Государственным Комитетом СССР по управлению качеством продукции и стандартам**

   РАЗРАБОТЧИКИ

   Б.В. Максимовский; Г.В. Поляков, канд. техн. наук; **Ю.А. Решников; С.А. Михайлова**

2. **РАЗРАБОТАН И ВВЕДЕН В ДЕЙСТВИЕ Постановлением Государственного Комитета СССР по управлению качеством продукции и стандартам от 21.03.91 № 303**

3. **ВВЕДЕН ВПЕРВЫЕ**

4. **ССЫЛОЧНЫЕ НОРМАТИВНО-ТЕХНИЧЕСКИЕ ДОКУМЕНТЫ**

Обозначение НТД, на который дана ссылка	Номер пункта
ГОСТ 15763—91	3; 4
ГОСТ 28941.12—91	2
ГОСТ 28941.14—91	1
ГОСТ 28941.26—91	1
ГОСТ 28941.27—91	1

5. **ПЕРЕИЗДАНИЕ. Ноябрь 2004 г.**

Редактор *О.В. Гелемеева*
Технический редактор *Л.А. Гусева*
Корректор *В.С. Черная*
Компьютерная верстка *И.А. Налейкиной*

Изд. лиц. № 02354 от 14.07.2000. Сдано в набор 22.11.2004. Подписано в печать 07.12.2004. Усл. печ.л. 0,47. Уч.-изд.л. 0,25.
Тираж 100 экз. С 4663. Зак. 1114.

ИПК Издательство стандартов, 107076 Москва, Колодезный пер., 14.
gost.e-ecolog.ru e-mail: gost.e-ecolog.ru
Набрано в Издательстве на ПЭВМ
Отпечатано в филиале ИПК Издательство стандартов — тип. «Московский печатник», 105062 Москва, Лялин пер., 6.
Плр № 080102

gost.e-ecolog.ru