	НИЖНИЕ СКЛАДЫ МОЩНОСТЬЮ 30-50 ТЫС.м³ ДРЕВЕСИНЫ В ГОД	П А С П О Р Т ТИПОВОЙ ПРОЕКТ № 4II-I-23/7I УДК. 725.35:691.11:711.6
ЧАСТЬ 2 Раздел 4 Группа 4II-I	Область применения – районы с обычными геологическими условиями, расчетная температура наружного воздуха -20, -30, -40°. Нормативная снеговая нагрузка 70, I00, I50 кг/м2, нормативная ветровая нагрузка 35 кг/м2.	Разработан институтом "Союзгипролесхоз", Москва, М-93, Б.Сердуховская, 24. Утвержден и введен в действие Гослесхозом СССР с I/IУ-72 г. Протокол от 25/П-72 г.

СХЕМА ГЕНПЛАНА

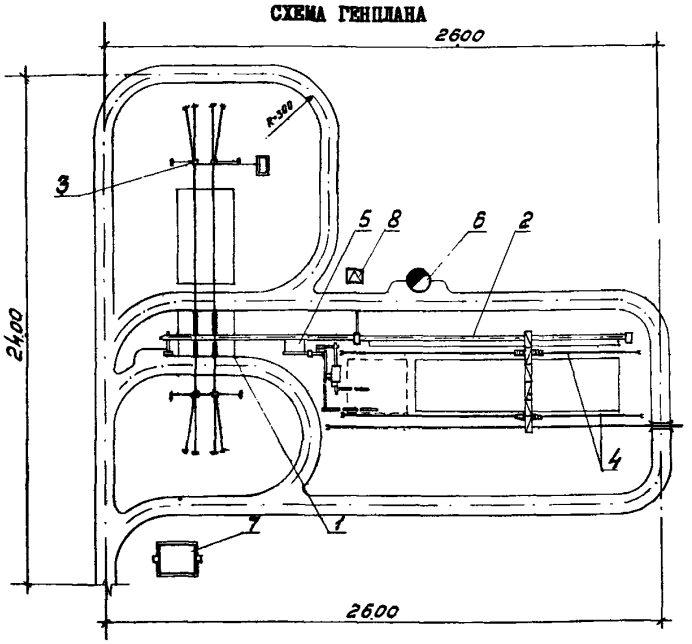

ПЕРЕЧЕНЬ ОСНОВНЫХ ЗДАНИЙ И СООРУЖЕНИЙ

№ пп	Наименование	Площадь застройки м2	Строительный объем м3	Сметная стоимость тыс.руб.	№ типовых проектов
I	Разгрузочно-раскряжевочная эстакада с РУ-2	575,0	-	I7,29	4II-I-23/7I
2	Продольный цепной сортировочный транспортер Б-22-УI с карманами-накопителями	997,5	-	I9,96	-"-
3	Кабель-кран КК-20 грузоподъемностью 20 т	4235,0	-	32,50	-"-
4	Подкрановый путь колея 32 м	I080,0	-	9,89	-"-
5	Дровобалансовый узел	463,0	-	2I,5I	-"-
6	Противопожарный резервуар емкостью I00 м3	65,0	246,8	3,68	4I6-7-40
7	Служебно-бытовое помещение на 60 чел. с конторой	300,0	I008,0	3I,23	4I6-I-42
8	Трансформаторная подстанция	I,6	-	I,39	407-3-6/68

На 4 страницах. Страница I

gost.e-ecolog.ru

ОПИСАНИЕ ПРОЕКТА

Нижний склад мощностью 30-50 тыс.м^3 древесины в год предназначается для приемки древесины в хлыстах, раскряжевки хлыстов на сортименты, сортировки, штабелевки и отгрузки готовой продукции в вагоны МПС и на автотранспорт.

В проекте предусмотрена разделка дровяного долготья.

Для выгрузки хлыстов принят кабель-кран КК-20.

На раскряжевке хлыстов принята электропила К-6.

На сортировке сортиментов - цепной транспортер Б-22У I.

Для штабелевочно-погрузочных работ предусмотрен консольно-козловой кран ККС-10.

На разделке дровяного долготья, окорке балансов и рудстойки и выработке колотых балансов предусмотрены пила ЦБ-5, кодун КЦ-7, станки Н-10 и ОД-2М и системе транспортеров для подачи и выноса дров.

Уборка отходов от раскряжевочных эстакад осуществляется нижней ветвью сортировочного транспортера с пересыпкой при помощи ленточного конвейера ТК-II на прицеп двухосный 2ПТС-4М.

ОСНОВНЫЕ ПОКАЗАТЕЛИ КОМПЛЕКСА

РЕЖИМ РАБОТЫ		РАСХОД НА КОМПЛЕКС			ПОКАЗАТЕЛИ ГЕНПЛАНА		
Общее число работающих	46	Воды	м^3/час м^3/сутки	3,9 7,5	Площадь участка	га	3,9
Рабочих	40	Тепла	ккал/час	I52I00	Плотность застройки	%	40
То же, в наибольшей смене	20	Потребная мощность электроэнергии	квт	I23			
Количество смен в сутки	2						

ДОПОЛНИТЕЛЬНЫЕ ДАННЫЕ

Показатели приведены для складов мощностью 50 тыс.м^3 древесины в год.
Альбомы с I по У-IУ являются общими для ТП № 4II-I-23/7I и ТП № 4II-I-22/7I ввиду взаимозаменяемости их узлов. С вводом в действие ТП № 4II-I-23/7I, ТП № 4II-I-23 аннулируется

СОСТАВ ПРОЕКТА

Альбом I.	Пояснительная записка. Схемы генпланов нижних складов
Альбом II.	Устройства для раскряжевки, штабелевки и отгрузки древесины
Альбом III.	Устройства и сооружения для сортировки древесины
Альбом IУ.	Устройства и сооружения для переработки древесины
Альбом У-I.	С м е т ы
Альбом У-II.	С м е т ы
Альбом У-III.	С м е т ы
Альбом У-IУ.	С м е т ы

Объем проектных материалов 500 форматок

Проект распространяет институт "Союзгипролесхоз"
II3095, Москва, М-95, Б.Серпуховская, 24

Инв. №
Паспорт № 029716/I

	НИЖНИЕ СКЛАДЫ МОЩНОСТЬЮ 30-50 ТЫС.М³ ДРЕВЕСИНЫ В ГОД ДРОВОБАЛАНСОВЫЙ УЗЕЛ	П А С П О Р Т ТИПОВОЙ ПРОЕКТ № 4II-I-23/7I УДК. 725.35:691.11
ЧАСТЬ 2 Раздел 4 Группа 4II-I	Область применения - районы с обычными геологическими условиями, расчетной зимней температурой наружного воздуха -20, -30, -40°. Нормативная снеговая нагрузка I0, I00, I50 кг/м2, нормативная ветровая нагрузка 35 кг/м2.	Разработан институтом "Союзгипролесхоз", II3093, Москва, М-93, Б.Серпуховская, 24. Утвержден и введен в действие Гослесхозом СССР с I/IУ-72 г. Протокол от 25/П-72 г.

ОБЩЕМОНТАЖНЫЙ ПЛАН

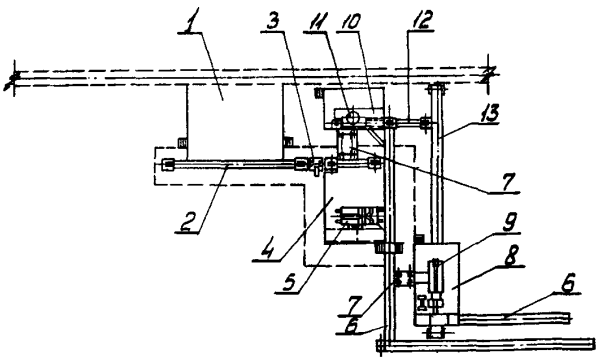

Э К С П Л И К А Ц И Я

I	Буферная площадка
2	Транспортер скребковый ТОЦ-I6-4
3	Балансирный станок ЦБ-5
4	Площадка под станок КЦ-7
5	Дровокольный станок КЦ-7
6	Секционный транспортер ВКФ
7	Накопитель двухцепной НД
8	Площадка под станок Н-I0
9	Станок для выработки колотых балансов Н-I0
I0	Площадка под станок ОД-2М
II	Окорочный станок ОД-2М
I2	Транспортер скребковый для коры ТОЦ-I6-4
I3	Конвейер ленточный для отходов 5050-80

ОПИСАНИЕ СООРУЖЕНИЯ

Дровобалансовый узел предназначен для разделки долготья на коротье, окорки балансов, расколки дров и приготовления колотых балансов. Древесина с буферной площадки сбрасывается на транспортер ТОЦ-I6-4, подающий ее к пиле ЦБ-5 для разделки на заданные длины. Дрова, требующие расколки, сбрасываются на площадку кокуна КЦ-7 и подаются в станок. Круглые балансы и рудстойка при необходимости сбрасываются на двухцепной накопитель для подачи к окорочному станку ОД-2М. Колотые дрова при необходимости укладывается на двухцепной накопитель для подачи в станок Н-IO. Отходы от станков Н-IO и ОД-2М поступают на выносной конвейер 5050-80 и пересыпаются на нижнюю ветвь сортировочного транспортера. Окоренные балансы и рудстойка, дрова и колотые балансы системой транспортеров ВКФ выносятся к месту складирования.

ОСНОВНЫЕ ПОКАЗАТЕЛИ

РАСХОД МАТЕРИАЛОВ

Цемента	т	I8,2
Бетона М-I50	$м^3$	72,7
Лесоматериалов	"	23,4
Металла	т	5,0

СМЕТНАЯ СТОИМОСТЬ

Общая	тыс.руб.	23,62
Строительно-монтажных работ	"	I0,59
Оборудования	"	I3,03

ЭКСПЛУАТАЦИОННЫЕ ПОКАЗАТЕЛИ

Потребная мощность электроэнергии	квт	90,I

СТРОИТЕЛЬНЫЕ КОНСТРУКЦИИ

Фундаменты - бетонные
Опоры - деревянные на бетонных стульях
Настил и верхнее строение - деревянные
Площадки под станки - металлические

ОБОРУДОВАНИЕ

Транспортер скребковый ТОЦ-I6-4	компл.	- 3
Секционный транспортер ВКФ	компл.	- 7
Конвейер ленточный 5050-80	компл.	- I
Дровокольный станок КЦ-7	шт.	- I
Станок для выработки колотых балансов Н-IO	шт.	- I
Балансирная пила ЦБ-5	шт.	- I
Окорочный станок ОД-2М	шт.	- I

СОСТАВ ПРОЕКТА

Альбом IУ - Устройства и сооружения для переработки древесины

Альбом У-IУ - С м е т ы

Объем проектных материалов: 80 форматок.

Проект распространяет институт "Союзгипролесхоз"
II3093, Москва, М-93, Б.Серпуховская, 24

Инв. №
Пасп.№02971б/2

gost.e-ecolog.ru