	НИЖНИЕ СКЛАДЫ МОЩНОСТЬЮ IO-30 ТЫС.М³ ДРЕВЕСИНЫ В ГОД	П А С П О Р Т ТИПОВОЙ ПРОЕКТ № 4II-I-22/7I УДК. 725.35:691.11:711.6
ЧАСТЬ 2 Раздел 4 Группа 4II-I	Область применения - районы с обычными геологическими условиями, расчетная температура наружного воздуха -20, -30, -40°. Нормативная снеговая нагрузка 70, I00, I50кг/м2, нормативный скоростной напор ветра 35 кг/м2	Разработан институтом "Союзгипролесхоз", Москва, М-93, Б.Серпуховская, 24. Утвержден и введен в действие Гослесхозом СССР с I/IУ-72 г. Протокол от 25/П-72 г.

СХЕМА ГЕНПЛАНА

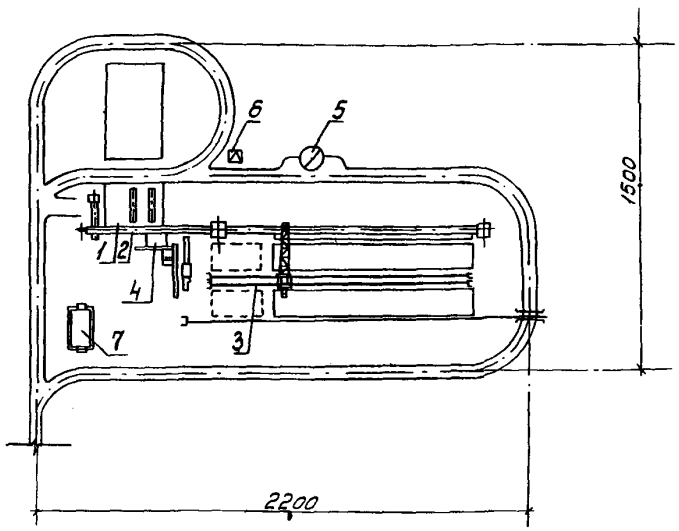

ПЕРЕЧЕНЬ ОСНОВНЫХ ЗДАНИЙ И СООРУЖЕНИЙ

№ пп	Наименование	Площадь застройки м2	Строительный объем м3	Сметная стоимость тыс.руб.	№ типовых проектов
I	Разгрузочно-раскряжевочная эстакада с РРУ-IOм	575,0	-	I6,35	4II-I-22/7I
2	Продольный цепной сортировочный транспортер Б-22-УI с карманами-накопителями	855,0	-	I8,96	-"-
3	Подкрановый путь колеи 4,5 м для крана БКСМ-5-5Б	952,0	-	9,24	-"-
4	Дровобалансовый узел	400,0	-	II,7I	-"-
5	Противопожарный резервуар емкостью I00 м3	65,0	246,8	3,68	4I6-7-40
6	Трансформаторная подстанция	I,6	-	I,I3	407-3-6/68
7	Служебно-бытовое помещение на 30 чел. с конторой	240,0	806,4	24,59	4I6-I-4I

Страница I

На 4 страницах.

gost.e-ecolog.ru

ОПИСАНИЕ ПРОЕКТА

Нижний склад мощностью I0-30 тыс.м^3 древесины в год предназначается для приемки древесины в хлыстах, раскряжевки хлыстов на сортименты, сортировки, штабелевки и отгрузки готовой продукции в вагоны МПС и на автотранспорт.

В проекте предусмотрен дровобалансовый узел.

Для выгрузки хлыстов принята установка РРУ-I0М.

На раскряжевке хлыстов - электропилы К-6.

На сортировке сортиментов - цепной транспортер Б-22-УI.

Для штабелевочно-погрузочных работ предусмотрен кран-погрузчик укороченный БКСМ-5-5Б.

В дровобалансовом узле предусмотрен колун КЦ-7, станок для выработки колотых балансов Н-I0 и система транспортеров для подачи и выноса дров.

Уборка отходов от раскряжевочных эстакад осуществляется ленточным конвейером ТК-II.

ОСНОВНЫЕ ПОКАЗАТЕЛИ КОМПЛЕКСА

РЕЖИМ РАБОТЫ		РАСХОД НА КОМПЛЕКС			ПОКАЗАТЕЛИ ГЕНПЛАНА		
Общее число работающих	27	Воды	м^3/час м^3/сутки	I,95 3,75	Площадь участка	га	2,9
Рабочих	23	Тепла	ккал/час	93200	Плотность застройки	%	27
То же, в наибольшей смене	I2	Потребная мощность электроэнергии	квт	87,6			
Количество смен в сутки	2						

ДОПОЛНИТЕЛЬНЫЕ ДАННЫЕ

Показатели приведены для складов мощностью 30 тыс.м^3 древесины в год. Альбомы с I по У-IУ являются общими для ТП № 4II-I-22/7I и ТП № 4II-I-23/7I ввиду взаимозаменяемости их узлов. С вводом в действие ТП № 4II-I-22/7I, ТП № 4II-I-22 аннулируется

Сметная стоимость определена в ценах, введенных с I.I.I969г.

СОСТАВ ПРОЕКТА

Альбом I.	Пояснительная записка. Схемы генпланов нижних складов
Альбом II.	Устройства для раскряжевки, штабелевки и отгрузки древесины
Альбом III.	Устройства и сооружения для сортировки древесины
Альбом IУ.	Устройства и сооружения для переработки древесины
Альбом У-I.	С м е т ы
Альбом У-II.	С м е т ы
Альбом У-III.	С м е т ы
Альбом У-IУ.	С м е т ы

Объем проектных материалов 500 форматок

Проект распространяет институт "Совагинпроектхоз"
II3093, Москва, М-93, Б.Серпуховская, 24

Инв. №
Пасп.№ 029715/I

	НИЖНИЕ СКЛАДЫ МОЩНОСТЬЮ 10-30 ТЫС.м³ ДРЕВЕСИНЫ В ГОД ДРОВОБАЛАНСОВЫЙ УЗЕЛ	П А С П О Р Т ТИПОВОЙ ПРОЕКТ № 4II-I-22/7I ЭК. 725.35-691 II
ЧАСТЬ 2 Раздел 4 Группа 4II-I	Область применения - районы с обычными геологическими условиями, расчетная температура наружного воздуха -20, -30, -40°. Нормативная снеговая нагрузка 10, 100, 150 кг/м2, нормативный скоростной напор ветра 35 кг/м2	Разработан институтом "Союзгипролесхоз", 113093, Москва, Ж-93, Б.Серпуховская, 24. Утвержден и введен в действие Гослесхозом СССР с I/IУ-72 г. Протокол от 25/П-72 г.

ОБЩЕМОНТАЖНЫЙ ПЛАН

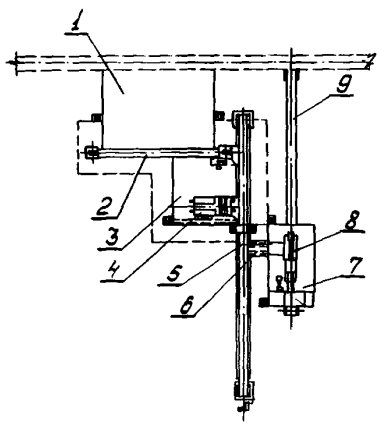

Э К С П Л И К А Ц И Я

I	Буферная площадка
2	Транспортер скребковый ТОЦ-I6-4
3	Площадка под станок КЦ-7
4	Дровокольный станок КЦ-7
5	Конвейер ленточный для выноса дров 6550-80
6	Накопитель двухцепной НД
7	Площадка под станок Н-I0
8	Станок для выработки колотых балансов Н-I0
9	Конвейер ленточный для отходов 5050-80

ОПИСАНИЕ ДРОВОБАЛАНСОВОГО УЗЛА

Дровобалансовый узел предназначен для расколки дров и изготовления колотых балансов. Короткомерные дрова, балансы и рудстойка с буферной площадки сбрасываются на транспортер ТОЦ--I6-4. Дрова, требующие расколки, сбрасываются на площадку колуна КЦ-7 и подаются в станок; остальная древесина сбрасывается на конвейер 6550-80 и выносится к месту складирования. Колотые дрова, пригодные для изготовления балансов, двухцепным накопителем подаются к станку Н-I0. Готовые балансы и дрова ленточным конвейером 6550-80 выносятся к месту складирования. Отходы от станка Н-I0 убираются ленточным конвейером 5050-80 и пересыпаются на нижнюю ветвь сортировочного транспортера.

ОСНОВНЫЕ ПОКАЗАТЕЛИ

РАСХОД МАТЕРИАЛОВ

Цемента	т	I2,5
Бетона М-I50	м^3	50,I
Лесоматериалов	"	27,4
Металла	т	3,27

СМЕТНАЯ СТОИМОСТЬ

Общая	тыс.руб.	I2,54
Строительно-монтажных работ	"	6,85
Оборудования	"	5,69

ЭКСПЛУАТАЦИОННЫЕ ПОКАЗАТЕЛИ

Потребная мощность электроэнергии	квт	43,7

СТРОИТЕЛЬНЫЕ КОНСТРУКЦИИ

Фундаменты - бетонные
Опоры - деревянные и на бетонных стульях
Настил и верхнее строение деревянные
Площадка станка Н-I0 - металлическая

ОБОРУДОВАНИЕ

Транспортер скребковый ТОЦ-I6-4	компл.	- I
Дровокольный станок КЦ-7	шт.	- I
Конвейер ленточный 6550-80	компл.	- I
Накопитель двухцепной	шт.	- I
Станок для выработки колотых балансов Н-I0	шт.	- I
Конвейер ленточный 5050-80	компл.	- I

СОСТАВ ПРОЕКТА

Альбом IУ. Устройства и сооружения для переработки древесины

Альбом У-IУ. С м е т ы

Объем проектных материалов: 80 форматок.

Проект распространяет институт "Сокагипролесхоз"
II3093, Москва, М-93, Б.Серпуховская, 24

Инв. №
Пасп.№ 029715/2

gost.e-ecolog.ru