	АВТОМАТИЗИРОВАННЫЕ ПОЛУСТАЦИОНАРНЫЕ НАСОСНЫЕ СТАНЦИИ ДЛЯ ОТКРЫТЫХ ГОРНЫХ РАБОТ ПРОИЗВОДИТЕЛЬНОСТЬ 300÷3000 м³/ЧАС ПРИ НАПОРЕ 50÷200 М ВОД.СТ.	ПАСПОРТ ТИПОВОЙ ПРОЕКТ № 403-3-40 УДК. 621.65:622.2
ЧАСТЬ **2** Раздел 4 Группа 403-3	**Область применения** - открытые горные разработки. Расчетная температура воздуха -20°; -30°; -40°С. Нормативная снеговая нагрузка - 150 кгс/м2. Нормативный скоростной напор ветра - 27 кгс/м2 Степень огнестойкости - IУ. Класс сооружения - IУ.	Разработан институтом Гипроруда Ленинград, Центр, наб.реки Мойки, дом № 86 Введен в действие институтом Гипроруда, приказ № 183 от 27 ноября 1970 г.

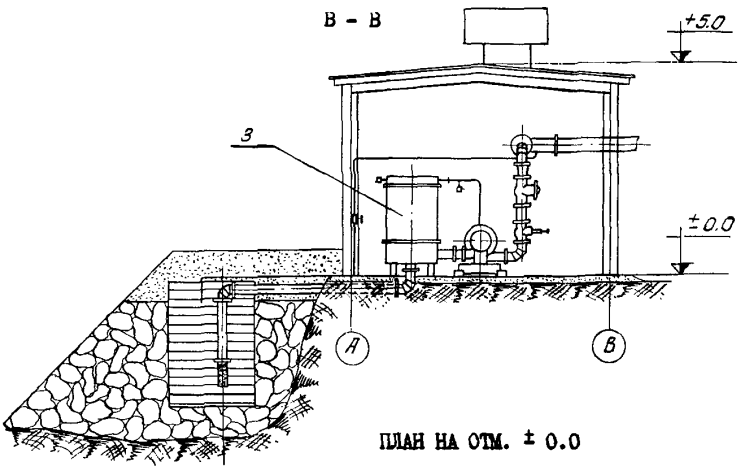

ПЛАН НА ОТМ. ± 0.0

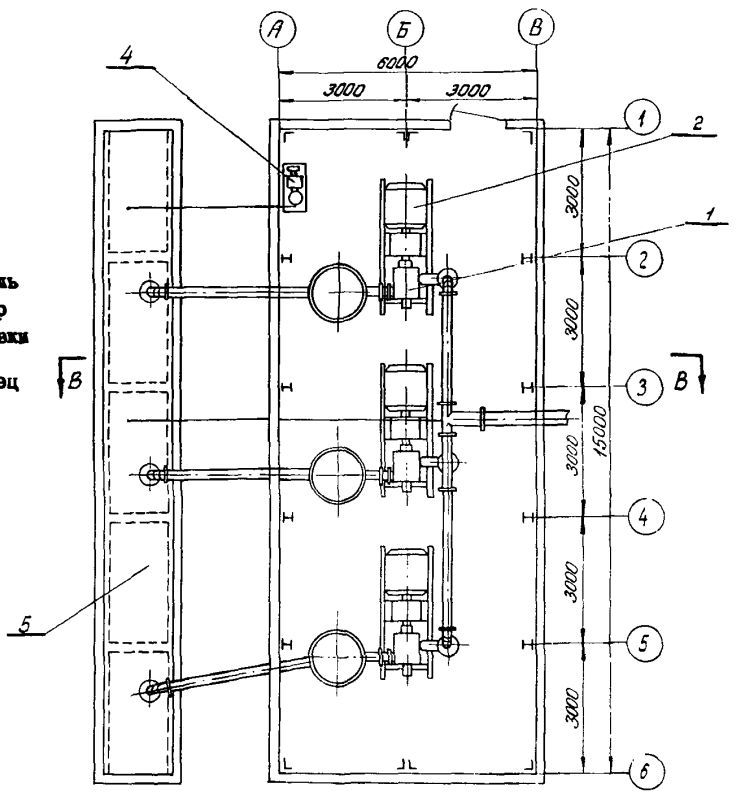

ЭКСПЛИКАЦИЯ

1. Насос
2. Электродвигатель
3. Бак-аккумулятор
4. Насос для заливки баков
5. Приемный колодец

На 3-х страницах. Страница 1.

gost.e-ecolog.ru

НАЗНАЧЕНИЕ СООРУЖЕНИЯ

Автоматизированные полустационарные насосные станции предназначаются для откачивания воды из карьеров. По мере отработки рабочих уступов насосные станции переносятся на нижележащие горизонты, где предварительно подготавливаются водосборники с системой подводящих каналов.

№ п/п	Характеристика насосной станции: производительность, м³/час	Характеристика насосной станции: напор, м вод.ст.	К-во агрегатов, шт.	Марка насоса	Мощность эл.двигателя, квт	Напряжение эл.двигателя, в	Бак-аккумулятор, м³	Агрегат заливки бака-аккумулятора: количество, шт.	Агрегат заливки бака-аккумулятора: марка насоса	Агрегат заливки бака-аккумулятора: мощность эл.двигателя, квт
I	300	I20	3	6МС-7	I00	380	0,8	I	НЦС-3	4,0
2	300	200	3	6МС-7	I60	380	0,8	I	НЦС-3	4,0
3	300÷600	I00	3	8МС-7	I60	380	I,2	I	НЦС-3	4,0
4	600÷I000	50	3	8НДВ	75	380	2,2	I	НЦС-3	4,0
5	600÷I000	80	3	3В-200х2	200	6000	I,6	I	НЦС-3	4,0
6	2000	50	3	I2НДсМ	320	6000	4,5	I	НЦС-3	4,0
7	2000	I00	3	I4Д-6М	630	6000	4,5	I	НЦС-3	4,0
8	3000	I00	3	I4Д-6М	630	6000	I,8	I	НЦС-3	4,0

ОСНОВНЫЕ ПОКАЗАТЕЛИ

Площадь застройки	м2	96,8
Общий строительный объем	м³	436,6

РАСХОД МАТЕРИАЛОВ

Бетон	м³	I6,8
Камень бутовый	-"-	II,5
Шлак	-"-	I00,0
Глина	-"-	34,8
Сталь	т	2,7
Лесоматериалы	м³	43,5

СТРОИТЕЛЬНЫЕ КОНСТРУКЦИИ

Фундаменты - бетонные столбовые.
Каркас - сборные стальные рамы.
Стены и покрытие - сборные утепленные панели с деревянным каркасом.
Утеплитель - древесноволокнистые плиты, цементный фибролит или минеральный войлок.
Кровля - рулонная.
Двери - деревянные по серии МРТУ 20-6-65.
Пол - бетонный по грунту.
Отделка - масляная окраска панелей и металлических конструкций.

ИНЖЕНЕРНЫЕ СООРУЖЕНИЯ

Вентиляция - естественная приточно-вытяжная.
Отопление - электрическое.
Электроснабжение - источник питания определяется при привязке проекта к конкретным условиям карьерной электросети напряжением соответственно 6000 или 380 в.

К 2	ГИПРОРУДА	Автоматизированные полустационарные насосные станции для открытых горных работ	ТИПОВОЙ ПРОЕКТ № 403-3-40	ПАСПОРТ лист 2

СМЕТНАЯ СТОИМОСТЬ

№ п/п	Характеристика насосной станции: производительность, м³/час	Характеристика насосной станции: напор, м вод.ст.	Общая, тыс.руб.	Строительно-монтажных работ, тыс.руб.	Оборудования (без подстанции или распредустройства), тыс.руб.	I м³ здания, руб.
I	300	I20	I9,77	I4,I3	5,64	II,57
2	300	200	23,40	I6,23	7,I7	II,57
3	300÷600	I00	23,89	I6,9I	6,98	II,57
4	600÷I000	50	25,28	I5,49	9,79	II,04
5	600÷I000	80	25,76	I7,62	8,I4	I2,33
6	2000	50	27,63	I6,75	I0,88	I2,33
7	2000	I00	33,70	I8,60	I5,I0	I2,33
8	3000	I00	35,73	I8,97	I6,76	I2,33

ДОПОЛНИТЕЛЬНЫЕ ДАННЫЕ

Сметные стоимости автоматизированных насосных станций определены в ценах, введенных с I.I.I969 г., и утверждены МЧМ СССР, приказ № I9I от 26.II.I97I г.

СОСТАВ ПРОЕКТА

Альбом I – Автоматизированная полустационарная насосная станция для открытых горных работ. Производительность – 300 м³/час, напор – до I20 м вод.ст. Пояснительная записка и рабочие чертежи

Альбом 2 – То же. Сметы

Альбом 3 – Автоматизированная полустационарная насосная станция для открытых горных работ. Производительность – 300 м³/час, напор – до 200 м вод.ст. Пояснительная записка и рабочие чертежи

Альбом 4 – То же. Сметы

Альбом 5 – Автоматизированная полустационарная насосная станция для открытых горных работ. Производительность – 300÷600 м³/час, напор – до I00 м вод.ст. Пояснительная записка и рабочие чертежи

Альбом 6 – То же. Сметы

Альбом 7 – Автоматизированная полустационарная насосная станция для открытых горных работ. Производительность – 600÷I000 м³/час, напор – до 50 м вод.ст. Пояснительная записка и рабочие чертежи

Альбом 8 – То же. Сметы

Альбом 9 – Автоматизированная полустационарная насосная станция для открытых горных работ. Производительность – 600÷I000 м³/час, напор – до 80 м вод.ст. Пояснительная записка и рабочие чертежи

Альбом I0 – То же. Сметы

Альбом II – Автоматизированная полустационарная насосная станция для открытых горных работ. Производительность – 2000 м³/час, напор – до 50 м вод.ст. Пояснительная записка и рабочие чертежи

Альбом I2 – То же. Сметы

Альбом I3 – Автоматизированная полустационарная насосная станция для открытых горных работ. Производительность – 2000 м³/час, напор – до I00 м вод.ст. Пояснительная записка и рабочие чертежи

Альбом I4 – То же. Сметы

Альбом I5 – Автоматизированная полустационарная насосная станция для открытых горных работ. Производительность – 3000 м³/час, напор – до I00 м вод.ст. Пояснительная записка и рабочие чертежи

Альбом I6 – То же. Сметы

Объем проектных материалов – 2750 форматок.

Проект распространяет: институт Гипроруда, Ленинград, Центр, 190000 набережная реки Мойки, дом № 86.

Инв.№

Пасп.№029510

gost.e-ecolog.ru