	АВТОМАТИЗИРОВАННАЯ ПОЛУСТАЦИОНАРНАЯ НАСОСНАЯ СТАНЦИЯ ДЛЯ ОТКРЫТЫХ ГОРНЫХ РАБОТ ПРОИЗВОДИТЕЛЬНОСТЬ 100 м³/ЧАС ПРИ НАПОРЕ ДО 100 М ВОД. СТ.	ПАСПОРТ ТИПОВОЙ ПРОЕКТ № 403-3-37 УДК. 621.65 622.2
ЧАСТЬ 2 Раздел 4 Группа 403-3	Область применения-открытые горные разработки. Расчетная температура воздуха -20°,-30°, -40°, Нормативная снеговая нагрузка - 150 кгс/м2 Нормативный скоростной напор ветра - 27 кгс/м2 Степень огнестойкости - 1У. Класс сооружения - 1У	Разработан институтом Гипроруда Ленинград, Центр, наб.реки Мойки, дом № 86 Введен в действие институтом Гипроруда приказ № 183 от 27 ноября 1970 г.

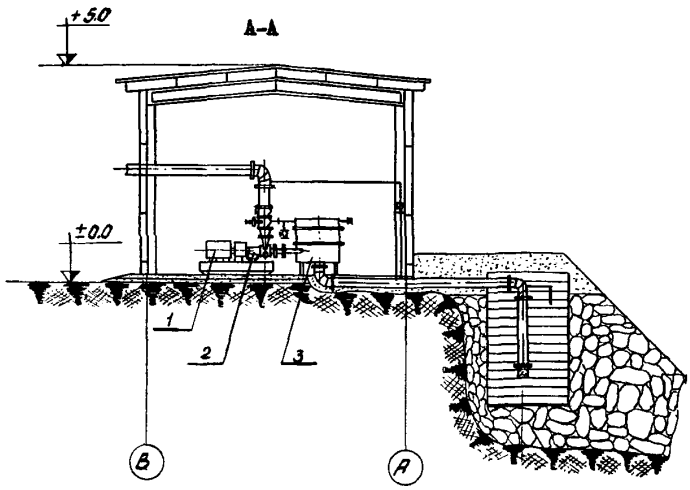

ПЛАН НА ОТМ. ± 0.0

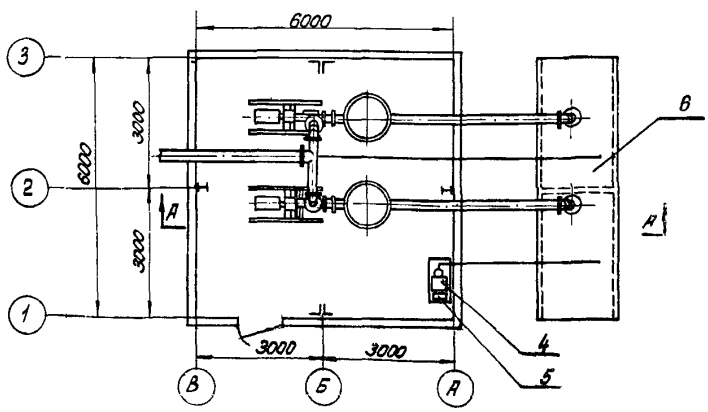

ЭКСПЛИКАЦИЯ

1. Насос 4К-6
2. Электродвигатель А02-81-2, 55квт.
3. Бак аккумулятор 0,4 м³
4. Насос для заливки баков НЦК-3
5. Электродвигатель А02-32-2, 4,0 квт.
6. Приемный колодец

На 2-х страницах. Страница 1

gost.e-ecolog.ru

НАЗНАЧЕНИЕ СООРУЖЕНИЯ

Автоматизированная полустационарная насосная станция предназначаются для откачивания воды из карьеров. По мере отработки рабочих уступов насосные станции переносятся на нижележащие горизонты, где предварительно подготавливаются водосборники с системой подводящих каналов.

ОСНОВНЫЕ ПОКАЗАТЕЛИ

Площадь застройки	м2	40,0
Общий строительный объем	м^3	I80,0

РАСХОД МАТЕРИАЛОВ

Бетон	м^3	8,3
Камень бутовый	-"-	59,6
Шлак	-"-	42,0
Глина	-"-	I5,5
Сталь	т	I,9
Лесоматериалы	м^3	32,5

СМЕТНАЯ СТОИМОСТЬ (без подстанции)

Общая	тыс.руб.	9,5
Строительно-монтажных работ	-"-	7,0
Оборудования без подстанции	-"-	2,5

СТРОИТЕЛЬНЫЕ КОНСТРУКЦИИ

Фундаменты - бетонные столбовые.
Каркас - сборные стальные рамы.
Стены и покрытие - сборные утепленные панели с деревянным каркасом.
Утеплитель - древесноволокнистые плиты, цементный фибролит или минеральный войлок.
Кровля - рулонная.
Двери - деревянные по серии МРТУ 20-6-65.
Пол - бетонный по грунту.
Отделка - масляная окраска панелей и металлических конструкций.

ИНЖЕНЕРНОЕ ОБОРУДОВАНИЕ

Вентиляция - естественная приточно-вытяжная.
Отопление - электрическое.
Электроснабжение - источник питания определяется при привязке проекта к конкретным условиям карьерной электросети напряжением 380 в.

ДОПОЛНИТЕЛЬНЫЕ ДАННЫЕ

Сметная стоимость автоматизированной насосной станции определена в ценах, действующих с I.I.I969 г., и утверждена МЧМ СССР, приказ № I9I от 26.П.I97I г.

СОСТАВ ПРОЕКТА

Альбом I - Пояснительная записка и рабочие чертежи

Альбом 2 - То же. Сметы

Объем проектных материалов - 470 форматок.

Проект распространяет: институт Гипроруда, Ленинград, Центр, 190000 набережная реки Мойки, дом № 86.

Инв.№

Пасп.№ 029507

gost.e-ecolog.ru