СССР	СТРОИТЕЛЬНЫЙ КАТАЛОГ Часть 2 ТИПОВЫЕ ПРОЕКТЫ ПРЕДПРИЯТИЙ, ЗДАНИЙ, СООРУЖЕНИЙ	ТИПОВОЙ ПРОЕКТ 902-5-16.86 УДК 628.34
ЦИТП	РЕЗЕРВУАР МЕТАНТЕНКОВ ОБЪЕМОМ 2500 КУБ.М	DIPE
НОЯБРЬ 1986		на 2-х листах 4-х страницах Страница I

ФАСАД 6-I

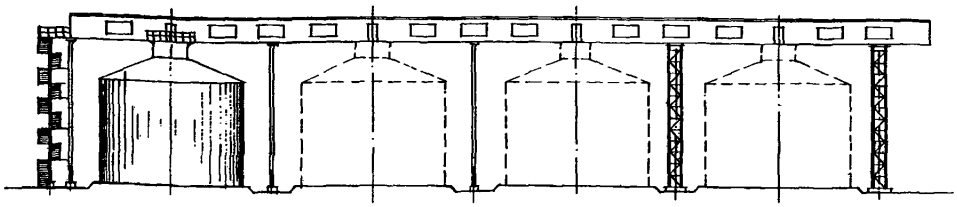

ПЛАН

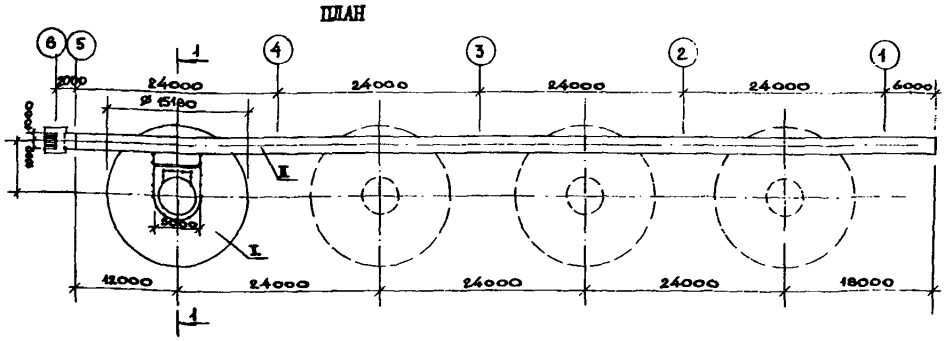

РАЗРЕЗ I-I

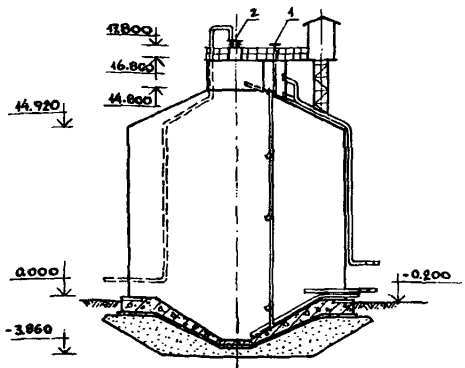

ПЛАН НА ОТМ. 17,800

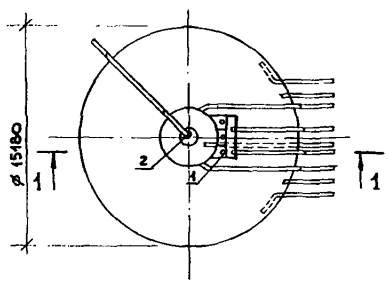

ЭКСПЛИКАЦИЯ СООРУЖЕНИЙ

Номер	Наименование	Площадь м2
I	Резервуар метантенков	180,85
II	Галерея обслуживания	265,2

ЭКСПЛИКАЦИЯ ОБОРУДОВАНИЯ

Поз.	Наименование	Кол-во
I	Затвор щитовой	3
2	Клапан дыхательный КД2-250	I

gost.e-ecolog.ru

РЕЗЕРВУАР МЕТАНТЕНКОВ ОБЪЕМОМ 2500 КУБ.М	ТИПОВОЙ ПРОЕКТ 902-5-16.86	ЛИСТ I Страница 2

D1AA ТЕХНИЧЕСКАЯ ХАРАКТЕРИСТИКА

Резервуар метантенков предназначен для анаэробного сбраживания осадков сточных вод в термофильном (Т=53°С) или мезофильном (Т=33°С) режимах.

Для удобства эксплуатации резервуары метантенков соединены галереей обслуживания.

D2BA СТРОИТЕЛЬНЫЕ КОНСТРУКЦИИ И ИЗДЕЛИЯ

Резервуар метантенков

Фундаменты – коническая монолитная железобетонная плита М300

Окрайка днища – листовая сталь ГОСТ 19903-74

Стены – листовая сталь ГОСТ 19903-74

Крыша – листовая сталь ГОСТ 19903-74

Утеплитель стен и крыши-пенополиуретан γ = 60 кг/м3

Площадки и лестницы – стальные индивидуальные

Наибольшая масса монтажного элемента (рулон наружной стенки) – 28,9 т

H5UA ОТДЕЛКА

Внутренняя – грунт эпоксидный

Галерея обслуживания

Фундаменты под опоры – монолитные бетонные М150

Пролетное строение – стальные конструкции индивидуальные

Стены и кровля – листы асбестоцементные волнистые ГОСТ 8423-75

Полы – стальной рифленый настил ГОСТ 8568-77*

Окна – в стальных переплетах серия 1.436-9в.1, типоразмер – 1

Двери– противопожарные, искронедающие серия 2.435-6в.1, типоразмер – 1

Опоры – стальные конструкции индивидуальные

G3GA ИНЖЕНЕРНОЕ ОБОРУДОВАНИЕ

Для резервуара метантенков

Теплоснабжение – пар давлением 6 ати от внутриплощадочных сетей

Отопление – водяное, теплоноситель перегретая вода от внутриплощадочных сетей. Параметры теплоносителя – 130-70 °С

Электроосвещение – лампами накаливания

Для галереи обслуживания

Вентиляция – естественная (через фрамуги окон).

Электроснабжение – от электросети напряжением 380/220 В

Электроосвещение – лампами накаливания

J30B СКОРОСТНОЙ НАПОР – 27 кгс/м2 (0,26 кПа)

R2CO СТЕПЕНЬ ОГНЕСТОЙКОСТИ – вторая

N1HD РАСЧЕТНАЯ ТЕМПЕРАТУРА НАРУЖНОГО ВОЗДУХА – минус 20°С, 30°С (основной вариант), 40°С

J3MB ВЕС СНЕГОВОГО ПОКРОВА – 100 кгс/м2 (0,98 кПа)

G2DD КЛИМАТИЧЕСКИЙ РАЙОН СССР – III

G2EE ИНЖЕНЕРНО-ГЕОЛОГИЧЕСКИЕ УСЛОВИЯ – обычные

РЕЗЕРВУАР МЕТАНТЕНКОВ ОБЪЕМОМ 2500 КУБ.М	ТИПОВОЙ ПРОЕКТ 902-5-I6.86	ЛИСТ 2 Страница 3

	Наименование		Всего		Удельный показатель	
			резервуар метантенков	галерея обслуживания	резервуар метантенков	галерея обслуживания
V1IA	СТОИМОСТЬ					
V1IB	Общая сметная стоимость	тыс.руб.	93,78	53,66	-	-
	в том числе:					
V1IL	строительно-монтажных работ	-"-	92,I5	53,66	-	-
V1IO	оборудования	-"-	I,63	-	-	-
V1IR	Стоимость строительно-монтажных работ 1м3 строительного объема	руб.	-	-	35,I0	57,43
V1IS	То же 1м2 общей площади	то же	-	-	-	263,03
V1IV	Стоимость общая на расчетный показатель	то же	-	-	37,5I	263,03
IJA	ТРУДОЕМКОСТЬ					
V1JP	Построечные трудовые затраты	чел.-дн.	I003	727	-	-
V1JV	То же на расчетный показатель	то же	-	-	0,40	3,56
V1KA	РАСХОДЫ					
V1KB	Расход строительных материалов					
	Цемент	т	45,96	39,44	-	-
	Цемент, приведенный к марке М400	-"-	45,60	35,50	-	-
	То же на расчетный показатель	то же	-	-	0,0I8	0,I74
	Сталь	т	82,276	94,5I	-	-
	Сталь, приведенная к классам А-I и С38/23	-"-	88,777	94,5I	-	-
	То же на расчетный показатель	то же	-	-	0,036	0,463
	Бетон и железобетон монолитный	м3	I46,II	I69,60	-	-
	То же на расчетный показатель	то же	-	-	0,058	0,83I
	Асбестоцементные волнистые листы	I000 у.п.	-	I4,94	-	-
	Пенополиуретан	м3	63	-	-	-
V4KA	ЭКСПЛУАТАЦИОННЫЕ ПОКАЗАТЕЛИ					
V4KN	Расход тепла:					
	термофильный режим	МВт / Гкал/час	I,2059 / I,0365	-	-	-
	мезофильный режим	МВт / Гкал/час	0,3079 / 0,2645	-	-	-
V4KK	Потребная электрическая мощность	кВт	0,2	I,8	-	-
	ТЕХНИЧЕСКИЕ ХАРАКТЕРИСТИКИ					
G3NB	Объем строительный	м3	2625	934,32	-	-
	Объем полезный	то же	2500	-	-	-
G30C	Площадь застройки	м2	I80,85	265,2	-	-
G30B	Общая площадь	то же	-	204,0	-	-

РЕЗЕРВУАР МЕТАНТЕНКОВ ОБЪЕМОМ 2500 КУБ.М	ТИПОВОЙ ПРОЕКТ 902-5-I6.86	ЛИСТ 2 Страница 4

Д О П О Л Н И Т Е Л Ь Н Ы Е Д А Н Н Ы Е

Расчетный показатель:

по резервуару метантенков I м3 полезного объема (количество расчетных единиц 2500)

по галерее обслуживания I м2 общей площади (количество расчетных единиц 204,0)

Показатели по галерее обслуживания приведены для комплекса из четырех резервуаров метантенков.

Сметная документация составлена в нормах и ценах I984 г.

B7EA

С О С Т А В П Р О Е К Т Н О Й Д О К У М Е Н Т А Ц И И

Альбом I – Технологические, архитектурные, теплотехнические решения. Конструкции железобетонные. Электротехнические решения и технологический контроль.

Альбом II – Строительные изделия.

Альбом III – Конструкции металлические.

Альбом IУ – Проект производства работ на монтаж металлоконструкций. (Основные положения).

Альбом У – Проект производства работ. Приспособления для монтажа металлоконструкций. (Основные положения).

Альбом УI – Спецификации оборудования.

Альбом УII – Ведомости потребности в материалах.

Альбом УIII – Сметы.

Объем проектных материалов, приведенных к формату А4– 820 форматок

B7BA АВТОР ПРОЕКТА — Гипрокоммунводоканал МЖКХ РСФСР, I09I72, Москва, ул.Володарского, д.35

B7HA УТВЕРЖДЕНИЕ — Утвержден МЖКХ РСФСР приказ № III от 04.03.86 г.
Введен в действие институтом "Гипрокоммунводоканал" приказ № 40 от I2.03.86 г.
Срок действия I990 г.

B7KA ПОСТАВЩИК — ЦИТП, I25878, Москва, Смольная ул.,д.22.

Инв. № 2I538

Катал.л.№ 055268

gost.e-ecolog.ru