СССР	СТРОИТЕЛЬНЫЙ КАТАЛОГ ЧАСТЬ 2 ТИПОВЫЕ ПРОЕКТЫ ПРЕДПРИЯТИЙ, ЗДАНИЙ И СООРУЖЕНИЙ	ТИПОВОЙ ПРОЕКТ 901-I-59.86 УДК 628.II
ЦИТП	ЗАТОПЛЕННЫЙ ВОДОПРИЕМНИК БЕТОННЫЙ ДВУСТОРОННИЙ ПРОИЗВОДИТЕЛЬНОСТЬЮ ОТ 0,65 ДО I,00 м3/с	DJQD
НОЯБРЬ 1986		На I-м листе На 2-х страницах Страница I

I-I

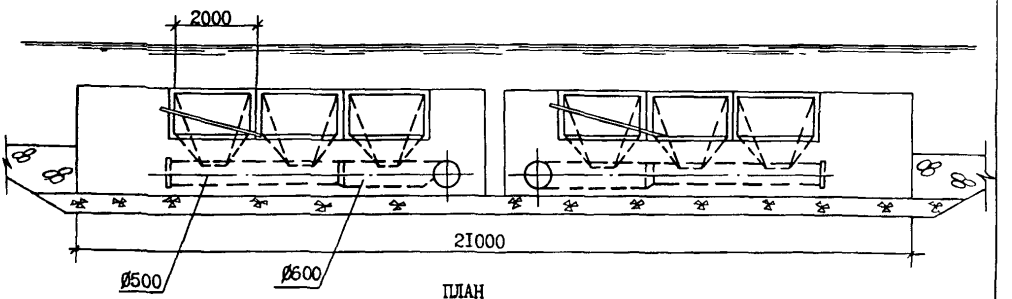

ПЛАН

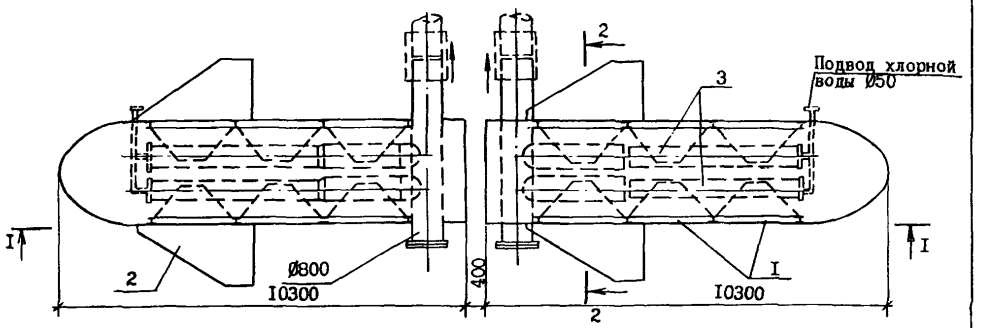

2-2

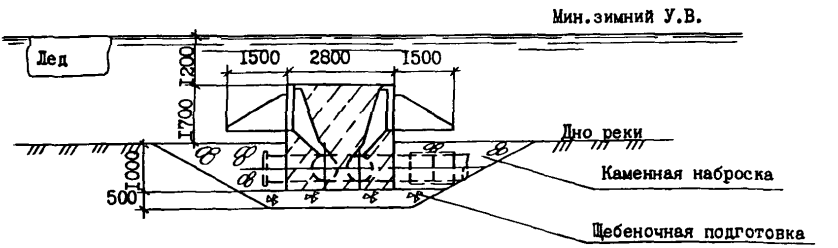

ЭКСПЛИКАЦИЯ ОБОРУДОВАНИЯ

Поз.	Наименование	Кол.
I	Рыбозащитная кассета	I2
2	Струенаправляющий щит	4
3	Вихревая камера	2

gost.e-ecolog.ru

ЗАТОПЛЕННЫЙ ВОДОПРИЕМНИК БЕТОННЫЙ ДВУХСТОРОННИЙ ПРОИЗВОДИТЕЛЬНОСТЬЮ ОТ 0,65 ДО I,00 м3/с	ТИПОВОЙ ПРОЕКТ 90I-I-59.86	Лист I Страница 2

ТЕХНИЧЕСКАЯ ХАРАКТЕРИСТИКА

Затопленный водоприемник предназначен для применения в составе водозаборных сооружений производственного и хозяйственно-питьевого водоснабжения при минимальной глубине воды в водоисточнике не менее 3,0 м, толщина льда до I,0 м.
Количество водоприемных окон - I2. Площадь водоприемного фронта - 26,4 м2.

СТРОИТЕЛЬНЫЕ КОНСТРУКЦИИ И ИЗДЕЛИЯ

Материал водоприемника - металлический каркас из листовой стали и прокатных профилей, заполнитель - бетон класса В10. Вихревые камеры - металлические трубы, ГОСТ 10704-76

Кассеты объемной формы насыпные с фильрующим заполнителем - щебнем или керамзитом крупностью 25-30 мм, вариант кассет из монолитного керамзитобетона.

Наибольшая масса монтажного элемента (вихревая камера) - I,I т

ОТДЕЛКА НАРУЖНАЯ

Металлоконструкции водоприемника покрыть лаком ХС-76 (ГОСТ 9355-8I) в 4 слоя по слою грунта ВЛ-02 (ГОСТ I2707-77)

Металлоконструкции кассет и пазовых конструкций поверх лака покрыть слоем гидрофобизирующего состава типа полиметилсилоксана ПМС-I00 (ГОСТ I3032-77) или органосиликатной краски ОС-I2-0I (ТУ-84-725-78).

КЛИМАТИЧЕСКИЕ РАЙОНЫ СССР - I, II, III

ИНЖЕНЕРНО-ГЕОЛОГИЧЕСКИЕ УСЛОВИЯ - обычные

ТЕХНОЛОГИЧЕСКИЙ ПРОЦЕСС

Водоприемник для забора воды в составе водозаборных сооружений.

Наименование	Ед. изм.	Всего
СТОИМОСТЬ		
Общая сметная стоимость	тыс. руб.	28,76
в том числе: строительно-монтажных работ	"	28,76
ТРУДОЕМКОСТЬ		
Построечные трудовые затраты	чел.-час.	2239

Наименование	Ед. изм.	Всего
РАСХОДЫ		
Расходы строительных материалов		
Цемент	т	23,7
Цемент, приведенный к М400	"	26,4
Сталь	"	29,I
Сталь, приведенная к классу С38/23	"	29,I
Бетон	м3	I24,0
в том числе: монолитный	"	I24,0
Лесоматериалы	"	0,5
Лесоматериалы, приведенные к круглому лесу	"	0,8

ДОПОЛНИТЕЛЬНЫЕ ДАННЫЕ

Проект разработан взамен типового проекта 90I-I-5/73
Стоимость устройства стапеля для спуска водоприемника на воду I8,20 тыс.руб.
Сметная документация составлена в нормах и ценах I984 г.

СОСТАВ П Р О Е К Т Н О Й Д О К У М Е Н Т А Ц И И

Альбом I - Пояснительная записка и чертежи. Технологическая часть и строительные решения
Альбом II - Изделия /ТП 90I-I-48.86/
Альбом III - Сметы. Ведомости потребности в материалах.

Объем проектных материалов, приведенных к формату А4-II0 форматок

АВТОР ПРОЕКТА ГПИ Укрводоканалпроект, 252, г.Киев, пр.Освободителей, I

УТВЕРЖДЕНИЕ Утвержден Госстроем СССР, протокол № АЧ-20 от 23.04.86г.
Введен в действие В/О "Союзводоканалниипроект", приказ № 230 от 30.07.86г.
Срок действия типового проекта I993 г.

ИК Свердловский филиал ЦИТП, 620062, г.Свердловск, ул.Чебышева, 4

Инв. №
Катал.л.№ 055328

gost.e-ecolog.ru