СССР	СТРОИТЕЛЬНЫЙ КАТАЛОГ ЧАСТЬ 2 ТИПОВЫЕ ПРОЕКТЫ ПРЕДПРИЯТИЙ, ЗДАНИЙ И СООРУЖЕНИЙ	ТИПОВОЙ ПРОЕКТ 901-1-52.86 УДК 628.11
ЦИТП	ЗАТОПЛЕННЫЙ ВОДОПРИЕМНИК ДЕРЕВЯННЫЙ ДВУСТОРОННИЙ ПРОИЗВОДИТЕЛЬНОСТЬЮ ОТ 0,44 ДО 0,65 м3/с	DJQD
НОЯБРЬ 1986		На 1-м листе На 2-х страницах Страница 1

1-1

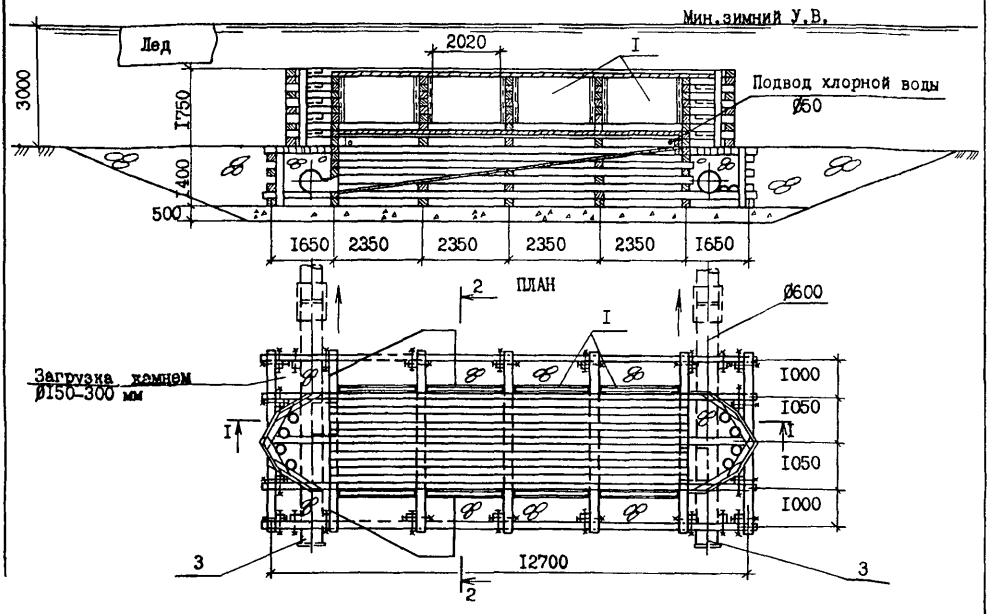

2-2

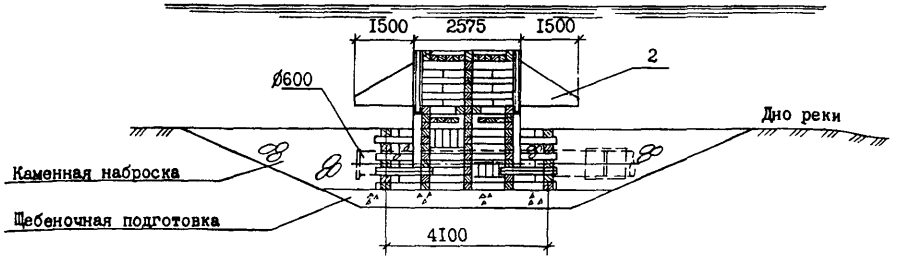

ЭКСПЛИКАЦИЯ ОБОРУДОВАНИЯ

Поз.	Наименование	Кол.
I	Рыбозащитная кассета	8
2	Струенаправляющий щит	2
3	Вихревой патрубок	2

gost.e-ecolog.ru

ЗАТОПЛЕННЫЙ ВОДОПРИЕМНИК ДЕРЕВЯННЫЙ ДВУСТОРОННИЙ ПРОИЗВОДИТЕЛЬНОСТЬЮ ОТ 0,44 ДО 0,65 м3/с	ТИПОВОЙ ПРОЕКТ 901-1-52.86	Лист 1 Страница 2

D1AA ТЕХНИЧЕСКАЯ ХАРАКТЕРИСТИКА

Затопленный водоприемник предназначен для применения в составе водозаборных сооружений производственного и хозяйственно-питьевого водоснабжения при минимальной глубине воды в водоисточнике не менее 3,0 м, толщина льда до 1,0 м.
Количество водоприемных окон - 8. Площадь водоприемного фронта - 17,6 м2.

D2BA СТРОИТЕЛЬНЫЕ КОНСТРУКЦИИ И ИЗДЕЛИЯ

Материал водоприемника - дерево.
Вихревые камеры - металлические трубы, ГОСТ 10704-76
Кассеты объемной формы насыпные с фильтрующим заполнителем - щебнем или керамзитом крупностью 25-30 мм, вариант кассет из монолитного керамзитобетона.
Наибольшая масса монтажного элемента (вихревая камера) - 0,9 т.

H5UA ОТДЕЛКА НАРУЖНАЯ

Металлоконструкции водоприемника покрыть лаком ХС-76 (ГОСТ 9355-81) в 4 слоя по слою грунта ВЛ-02 (ГОСТ 12707-77)

Металлоконструкции кассет и пазовых конструкций поверх лака покрыть слоем гидрофобизирующего состава типа полиметилсилоксана ПМС-100 (ГОСТ 13032-77) или органосиликатной краски ОС-12-01 (ТУ-84-725-78).

G2DD КЛИМАТИЧЕСКИЕ РАЙОНЫ СССР - I, II, III

G2EB ИНЖЕНЕРНО-ГЕОЛОГИЧЕСКИЕ УСЛОВИЯ - обычные

G3DT ТЕХНОЛОГИЧЕСКИЙ ПРОЦЕСС

Водоприемник для забора воды в составе водозаборных сооружений.

	Наименование	Ед. изм.	Всего
V1IA	СТОИМОСТЬ		
V1IB	Общая сметная стоимость	тыс. руб.	15,73
	в том числе:		
V1IL	строительно-монтажных работ	"	15,73
V1JA	ТРУДОЕМКОСТЬ		
V1JF	Построечные трудовые затраты	чел.-час	1114

	Наименование	Ед. изм.	Всего
V1KA	РАСХОДЫ		
V1KB	Расходы строительных материалов		
	Сталь	т	10,9
	Сталь приведенная к классу AI и С38/23	"	10,9
	Лесоматериалы	м3	36
	Лесоматериалы, приведенные к круглому лесу	"	82,6

ДОПОЛНИТЕЛЬНЫЕ ДАННЫЕ

Проект разработан взамен типового проекта 901-1-5/73
Стоимость устройства стапеля для спуска водоприемника на воду 4,25 тыс.руб.
Сметная документация составлена в нормах и ценах 1984 г.

B7EA С О С Т А В П Р О Е К Т Н О Й Д О К У М Е Н Т А Ц И И

Альбом I - Пояснительная записка и чертежи. Технологическая часть и строительные решения.
Альбом II - Изделия /ТП 901-1-48.86/
Альбом III - Сметы. Ведомости потребности в материалах.

Объем проектных материалов, приведенных к формату А4-116 форматок

B7BA АВТОР ПРОЕКТА ГПИ "Укрводоканалпроект", 252100, г.Киев, г.Киев, пр.Освободителей,1

B7HA УТВЕРЖДЕНИЕ Утвержден Госстроем СССР, протокол №АЧ-20 от 23.04.86г.
Введен в действие В/О "СоюзводоканалНИИпроект", приказ № 230 от 30.07.86г.
Срок действия типового проекта 1993 г.

B7KA ПОСТАВЩИК Свердловский филиал ЦИПП, 620062, г.Свердловск, ул. Чебышева,4

Инв.№

Катал.л.№ 055335

gost.e-ecolog.ru