СССР	СТРОИТЕЛЬНЫЙ КАТАЛОГ ЧАСТЬ 2 ТИПОВЫЕ ПРОЕКТЫ ПРЕДПРИЯТИЙ, ЗДАНИЙ И СООРУЖЕНИЙ	ТИПОВОЙ ПРОЕКТ 901-1-51.86 УДК 628.11
ЦИТП	ЗАТОПЛЕННЫЙ ВОДОПРИЕМНИК ДЕРЕВЯННЫЙ ДВУСТОРОННИЙ ПРОИЗВОДИТЕЛЬНОСТЬЮ ОТ 0,30 ДО 0,44 м3/с	0J0D
НОЯБРЬ 1986		На 1-м листе На 2-х страницах Страница 1

I-I

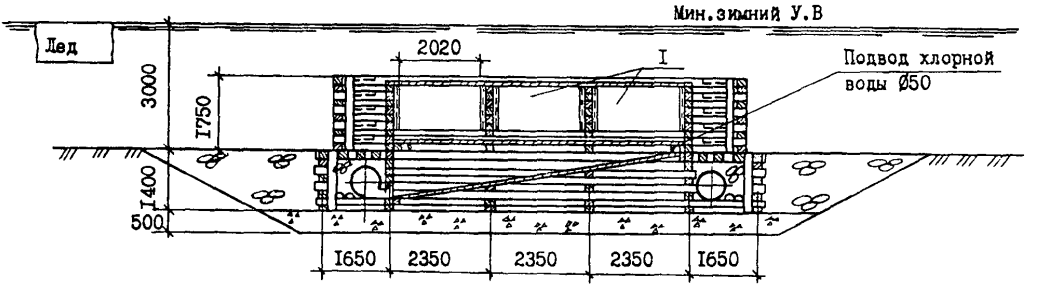

ПЛАН

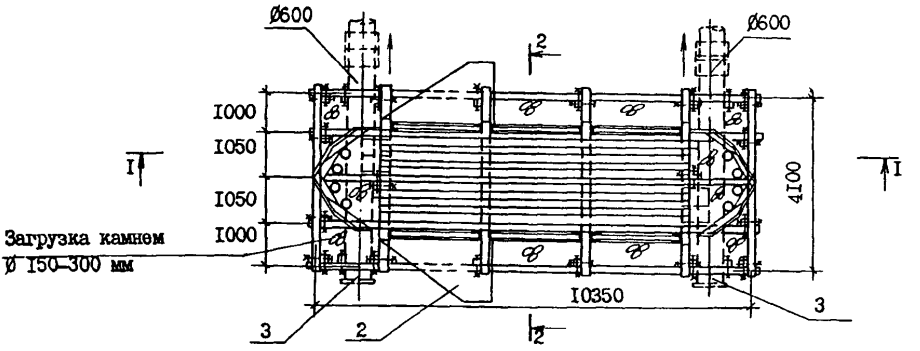

2-2

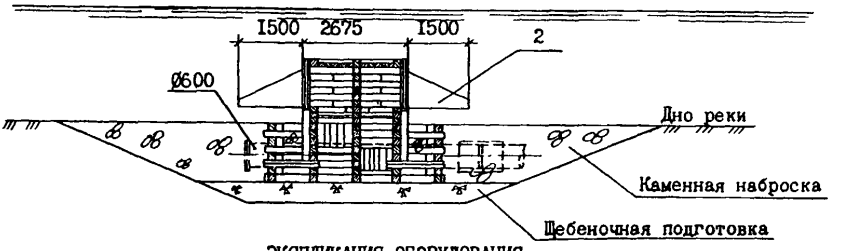

ЭКСПЛИКАЦИЯ ОБОРУДОВАНИЯ

Поз.	Наименование	Кол.
1	Рыбозащитная кассета	6
2	Струенаправляющий щит	2
3	Вихревой патрубок	2

gost.e-ecolog.ru

ЗАТОПЛЕННЫЙ ВОДОПРИЕМНИК ДЕРЕВЯННЫЙ ДВУХСТОРОННИЙ ПРОИЗВОДИТЕЛЬНОСТЬЮ ОТ 0,30 ДО 0,44 м3/с	ТИПОВОЙ ПРОЕКТ 901-1-51.86	Лист 1 Страница 2

ТЕХНИЧЕСКАЯ ХАРАКТЕРИСТИКА

Затопленный водоприемник предназначен для применения в составе водозаборных сооружений производственного и хозяйственно-питьевого водоснабжения при минимальной глубине воды в водоисточнике не менее 3,0 м, толщина льда до 1,0 м.
Количество водоприемных окон – 6. Площадь водоприемного фронта – 13,2 м2.

СТРОИТЕЛЬНЫЕ КОНСТРУКЦИИ И ИЗДЕЛИЯ

Материал водоприемника – дерево.
Вихревые камеры – металлические трубы, ГОСТ 10704-76
Кассеты объемной формы насыпные с фильтрующим заполнителем – щебнем или керамзитом крупностью 25-30 мм, вариант кассет из монолитного керамзитобетона.
Наибольшая масса монтажного элемента (вихревая камера) – 0,9 т

КЛИМАТИЧЕСКИЕ РАЙОНЫ СССР – I, II, III

ОТДЕЛКА НАРУЖНАЯ

Металлоконструкции водоприемника покрыть лаком ХС-76 (ГОСТ 9355-81) в 4 слоя по слою грунта ВЛ-02 (ГОСТ 12707-77)

Металлоконструкции кассет и пазовых конструкций покрыть поверх лака слоем гидрофобизирующего состава типа полиметилсилоксана ПМС-100 (ГОСТ 13032-77) или органосиликатной краски ОС-12-01 (ТУ-84-725-78).

ИНЖЕНЕРНО-ГЕОЛОГИЧЕСКИЕ УСЛОВИЯ – обычные

ТЕХНОЛОГИЧЕСКИЙ ПРОЦЕСС

Водоприемник для забора воды в составе водозаборных сооружений.

Наименование	Ед. изм.	Всего
СТОИМОСТЬ		
Общая сметная стоимость	тыс. руб.	13,81
в том числе:		
строительно-монтажных работ	"	13,81
ТРУДОЕМКОСТЬ		
Построечные трудовые затраты	чел.-час	924

Наименование	Ед. изм.	Всего
РАСХОДЫ		
Расходы строительных материалов		
Сталь	т	7,4
Сталь, приведенная к классу AI и С38/23	"	7,4
Лесоматериалы	м3	30,6
Лесоматериалы, приведенные к круглому лесу	"	56,5

ДОПОЛНИТЕЛЬНЫЕ ДАННЫЕ

Проект разработан взамен типового проекта 901-1-5/73
Стоимость устройств стапеля для спуска водоприемника на воду 4,25 тыс.руб.
Сметная документация составлена в нормах и ценах 1984 г.

С О С Т А В П Р О Е К Т Н О Й Д О К У М Е Н Т А Ц И И

Альбом I – Пояснительная записка и чертежи. Технологическая часть и строительные решения.
Альбом II – Изделия /ТП 901-1-48.86/
Альбом III – Сметы. Ведомости потребности в материалах.

Объем проектных материалов, приведенных к формату А4-116 форматок

АВТОР ПРОЕКТА ГПИ "Укрводоканалпроект", 252100, г.Киев, пр.Освободителей, 1

УТВЕРЖДЕНИЕ Утвержден Госстроем СССР, протокол № АЧ-20 от 23.04.86г.
Введен в действие В/О "СоюзводоканалНИИпроект", приказ № 230 от 30.07.86г.
Срок действия типового проекта 1993 г.

ПОСТАВЩИК Свердловский филиал ЦИТП, 620062, г.Свердловск, ул. Чебышева, 4

Инв.№

Катал.л.№ 055336

gost.e-ecolog.ru