СССР	СТРОИТЕЛЬНЫЙ КАТАЛОГ ЧАСТЬ 2 ТИПОВЫЕ ПРОЕКТЫ ПРЕДПРИЯТИЙ, ЗДАНИЙ И СООРУЖЕНИЙ	ТИПОВОЙ ПРОЕКТ 90I-I-50.86 УДК 628.II
ЦИТП	ЗАТОПЛЕННЫЙ ВОДОПРИЕМНИК ДЕРЕВЯННЫЙ ОДНОСТОРОННИЙ ПРОИЗВОДИТЕЛЬНОСТЬЮ ОТ 0,65 ДО I,00 м3/с	0JQ0
НОЯБРЬ 1986		На I-м листе На 2-х страницах Страница I

I-I

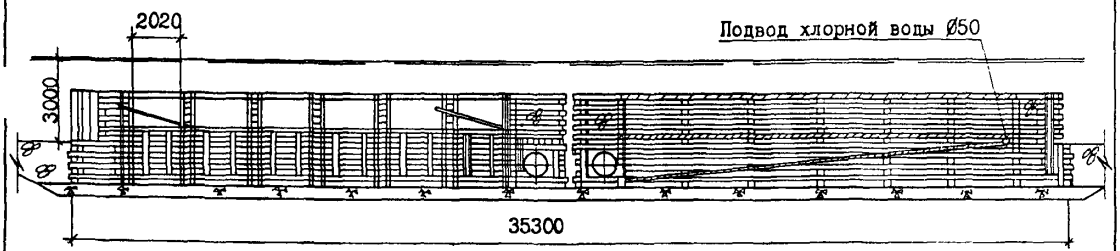

ПЛАН

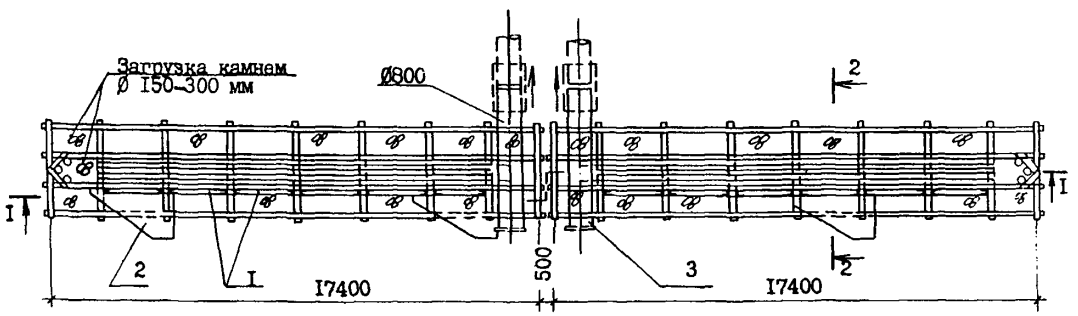

2-2

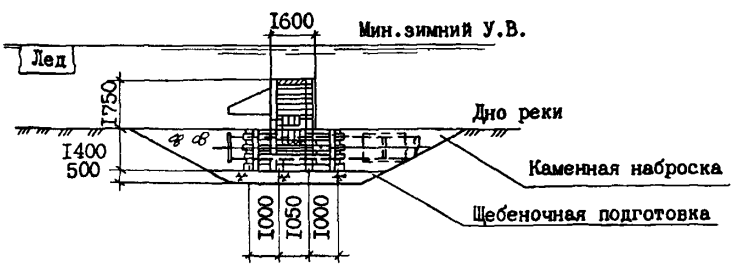

ЭКСПЛИКАЦИЯ ОБОРУДОВАНИЯ

Поз	Наименование	Кол.
I	Рыбозащитная кассета	I2
2	Струенаправляющий щит	3
3	Вихревой патрубок	2

gost.e-ecolog.ru

ЗАТОПЛЕННЫЙ ВОДОПРИЕМНИК ДЕРЕВЯННЫЙ ОДНОСТОРОННИЙ ПРОИЗВОДИТЕЛЬНОСТЬЮ ОТ 0,65 ДО I,00 м3/с	ТИПОВОЙ ПРОЕКТ 90I-I-50.86	Лист I Страница 2

ТЕХНИЧЕСКАЯ ХАРАКТЕРИСТИКА

Затопленный водоприемник предназначен для применения в составе водозаборных сооружений производственного и хозяйственно-питьевого водоснабжения при минимальной глубине воды в водоисточнике не менее 3,0 м, толщина льда до I,0 м.
Количество водоприемных окон - I2. Площадь водоприемного фронта 26,4 м2.

СТРОИТЕЛЬНЫЕ КОНСТРУКЦИИ И ИЗДЕЛИЯ

Материал водоприемника - дерево
Вихревые камеры - металлические трубы, ГОСТ I0704-76
Кассеты объемной формы насыпные с фильтрующим заполнителем - щебнем или керамзитом крупностью 25-30 мм, вариант кассет из монолитного керамзитобетона.
Наибольшая масса монтажного элемента (вихревая камера) - I,0 т

КЛИМАТИЧЕСКИЕ РАЙОНЫ СССР - I, II, III

ТЕХНОЛОГИЧЕСКИЙ ПРОЦЕСС

Водоприемник для забора воды в составе водозаборных сооружений.

ОТДЕЛКА

НАРУЖНАЯ

Металлоконструкции водоприемника покрыть лаком ХС-76 (ГОСТ 9355-8I) в 4 слоя по слою грунта ВЛ-02 (ГОСТ I2707-77)

Металлоконструкции кассет и пазовых конструкций поверх лака покрыть слоем гидрофобизирующего состава типа полиметилсилоксана ПМС-I00 (ГОСТ I3032-77) или органосиликатной краски ОС-I2-0I (ТУ-84-725-78)

ИНЖЕНЕРНО-ГЕОЛОГИЧЕСКИЕ УСЛОВИЯ - обычные

Наименование	Ед. изм.	Всего
СТОИМОСТЬ		
Общая сметная стоимость	тыс. руб.	28,28
в том числе: строительно-монтажных работ	"	28,28
ТРУДОЕМКОСТЬ		
Построечные трудовые затраты	чел.-час.	I884

Наименование	Ед. изм.	Всего
РАСХОДЫ		
Расходы строительных материалов		
Сталь	т	II,3
Сталь, приведенная к классу С38/23	"	II,3
Лесоматериалы	м3	68,7
Лесоматериалы, приведенные к круглому лесу	"	I26,I

ДОПОЛНИТЕЛЬНЫЕ ДАННЫЕ

Проект разработан взамен типового проекта 90I-I-5/73
Стоимость устройства стапеля для спуска водоприемника на воду 6,3I тыс.руб.
Сметная документация составлена в нормах и ценах I984 г.

С О С Т А В П Р О Е К Т Н О Й Д О К У М Е Н Т А Ц И И

Альбом I - Пояснительная записка и чертежи. Технологическая часть и строительные решения.
Альбом II - Изделия /ТП 90I-I-48.86/
Альбом III - Сметы. Ведомости потребности в материалах.

Объем проектных материалов, приведенных к формату А4-II3 форматок

АВТОР ПРОЕКТА ГПИ "Укрводоканалпроект", 252I00, г.Киев, пр.Освободителей, I

УТВЕРЖДЕНИЕ Утвержден Госстроем СССР, протокол № АЧ-20 от 23.04.86г.
Введен в действие В/О "СоюзводоканалНИИпроект", приказ № 230 от 30.07.86г.
Срок действия типового проекта I993 г.

ПОСТАВЩИК Свердловский филиал ЦИТП, 620062, г.Свердловск, ул.Чебышева, 4

gost.e-ecolog.ru

Инв.№

Катал.л.№ 055337