СССР	СТРОИТЕЛЬНЫЙ КАТАЛОГ ЧАСТЬ 2 ТИПОВЫЕ ПРОЕКТЫ ПРЕДПРИЯТИЙ, ЗДАНИЙ И СООРУЖЕНИЙ	ТИПОВОЙ ПРОЕКТ 90I-I-47.86 УДК 628.II
ЦИТП	ЗАТОПЛЕННЫЙ ВОДОПРИЕМНИК ЖЕЛЕЗОБЕТОННЫЙ ДВУХСТОРОННИЙ ПРОИЗВОДИТЕЛЬНОСТЬЮ ОТ 0,65 ДО I,0 м3/с	DJQD
НОЯБРЬ 1986		На I-м листе На 2-х страницах Страница I

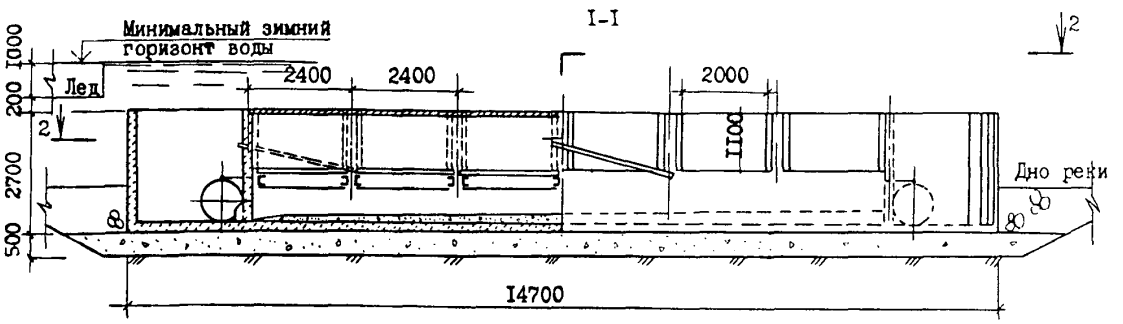

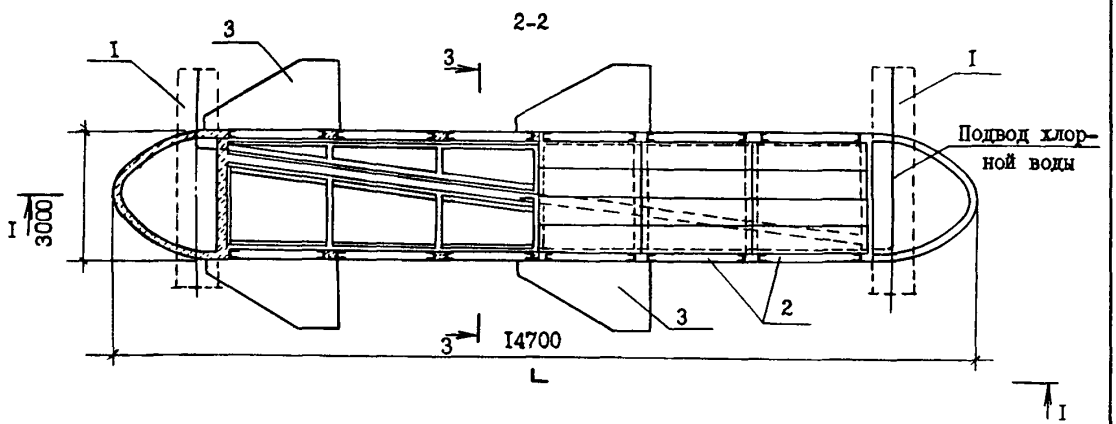

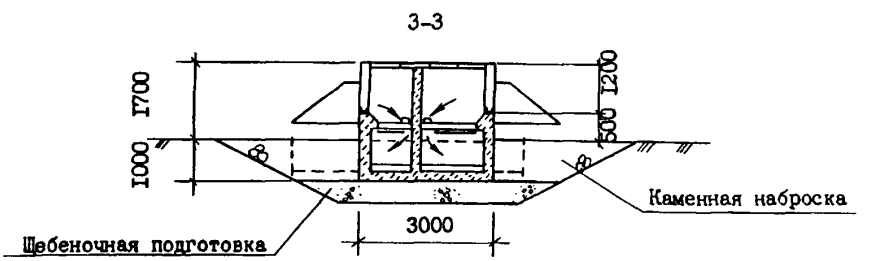

ЭКСПЛИКАЦИЯ ОБОРУДОВАНИЯ

Поз.	Наименование	Кол.
I	Вихревая труба	2
2	Кассета	I2
3	Щит струенаправляющий	4

gost.e-ecolog.ru

ЗАТОПЛЕННЫЙ ВОДОПРИЕМНИК ЖЕЛЕЗОБЕТОННЫЙ ДВУХСТОРОННИЙ ПРОИЗВОДИТЕЛЬНОСТЬЮ ОТ 0,65 ДО I,0 м3/с	ТИПОВОЙ ПРОЕКТ 90I-I-47.86	Лист I Страница 2

ТЕХНИЧЕСКАЯ ХАРАКТЕРИСТИКА

Затопленный водоприемник предназначен для применения в составе водозаборных сооружений производственного и хозяйственно-питьевого водоснабжения при минимальной глубине воды в водоисточнике не менее 3,0 м, толщина льда до I,0 м.
Количество водоприемных окон - I2. Площадь водоприемного фронта - 26,4 м2.

СТРОИТЕЛЬНЫЕ КОНСТРУКЦИИ И ИЗДЕЛИЯ

Материал водоприемника - монолитный железобетон, бетон М200.
Плиты перекрытия - сборные железобетонные, бетон М200
Вихревые трубы - металлические, по ГОСТ I0704-76
Кассеты объемной формы насыпные, с фильтрующим заполнителем - щебнем или керамзитом крупностью 25-30 мм; Вариант кассет - из монолитного керамзитобетона.
Наибольшая масса монтажного элемента (вихревая труба) - 2,2 т

КЛИМАТИЧЕСКИЕ РАЙОНЫ СССР - I, II, III

ОТДЕЛКА

НАРУЖНАЯ

Металлоконструкции кассет и пазовых конструкций поверх лака покрыть слоем гидрофобизирующего состава типа полиметилсилоксана ПМС-I00 (ГОСТ I3032-77) или органосиликатной краски ОС-I2-0I (ТУ-84-725-78).

Металлоконструкции водоприемника покрыть лаком ХС-76 (ГОСТ 9355-8I) в 4 слоя по слою грунта ВЛ-02 (ГОСТ I2707-77)

ИНЖЕНЕРНО-ГЕОЛОГИЧЕСКИЕ УСЛОВИЯ - обычные

ТЕХНОЛОГИЧЕСКИЙ ПРОЦЕСС

Водоприемник для забора воды в составе водозаборных сооружений.

Наименование	Ед. изм.	Всего
СТОИМОСТЬ		
Общая сметная стоимость	тыс. руб.	I8,6
в том числе: строительно-монтажных работ	"	I8,6
ТРУДОЕМКОСТЬ		
Построечные трудовые затраты	чел.-час.	I726

В скобках указана потребность в строительных материалах для монолитных конструкций.

Наименование	Ед. изм.	Всего
РАСХОДЫ		
Расходы строительных материалов		
Цемент	т	20,I
Цемент, приведенный к М400	"	I9,8 (I8,4)
Сталь	"	I3,0
Сталь, приведенная к классу А-I и С38/23	"	I4,I (I3,8)
Бетон и железобетон	м3	57,4
в том числе: монолитный	"	52,3
сборный	"	5,I
Лесоматериалы	"	8,I
Лесоматериалы, приведенные к круглому лесу		II,3 (II,3)

Д О П О Л Н И Т Е Л Ь Н Ы Е Д А Н Н Ы Е

Проект разработан взамен типового проекта 90I-I-5/73
Стоимость устройства стапеля для спуска водоприемника на воду I8,2 тыс.руб.
Сметная документация составлена в нормах и ценах I984 г.

С О С Т А В П Р О Е К Т Н О Й Д О К У М Е Н Т А Ц И И

Альбом I - Пояснительная записка и чертежи. Технологическая часть и строительные решения.
Альбом II - Изделия. (ТП 90I-I-48.86)
Альбом III - Сметы. Ведомости потребности в материалах.

Объем проектных материалов, приведенных к формату А4 - I08 форматок

АВТОР ПРОЕКТА ГПИ "Укрводоканалпроект", 252I00, г.Киев, пр.Освободителей, I

УТВЕРЖДЕНИЕ Утвержден Госстроем СССР, протокол № АЧ-20 от 23 апреля I986 г.
Введен в действие В/О "Союзводоканалнииипроект", приказ № 230 от 30.07.86г.
Срок действия типового проекта I993 г.

ПОСТАВЩИК Свердловский филиал ЦИТП, 620062, г.Свердловск, ул. Чебышева, 4

gost.e-ecolog.ru