СССР	СТРОИТЕЛЬНЫЙ КАТАЛОГ ЧАСТЬ 2 ТИПОВЫЕ ПРОЕКТЫ ПРЕДПРИЯТИЙ, ЗДАНИЙ И СООРУЖЕНИЙ	ТИПОВОЙ ПРОЕКТ 901-1-46.86 УДК 628.11
ЦИТП	ЗАТОПЛЕННЫЙ ВОДОПРИЕМНИК ЖЕЛЕЗОБЕТОННЫЙ ДВУХСТОРОННИЙ ПРОИЗВОДИТЕЛЬНОСТЬЮ ОТ 0,44 ДО 0,65 м3/с	DJQD
НОЯБРЬ 1986		На 1-м листе На 2-х страницах Страница 1

I-I

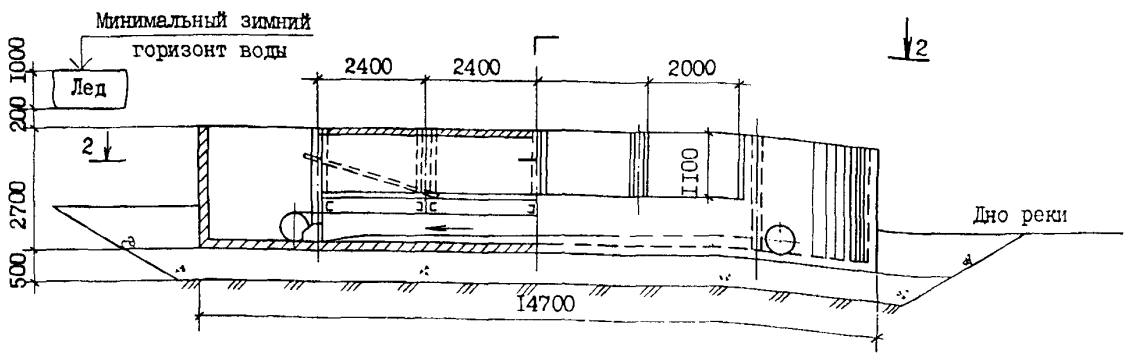

2-2

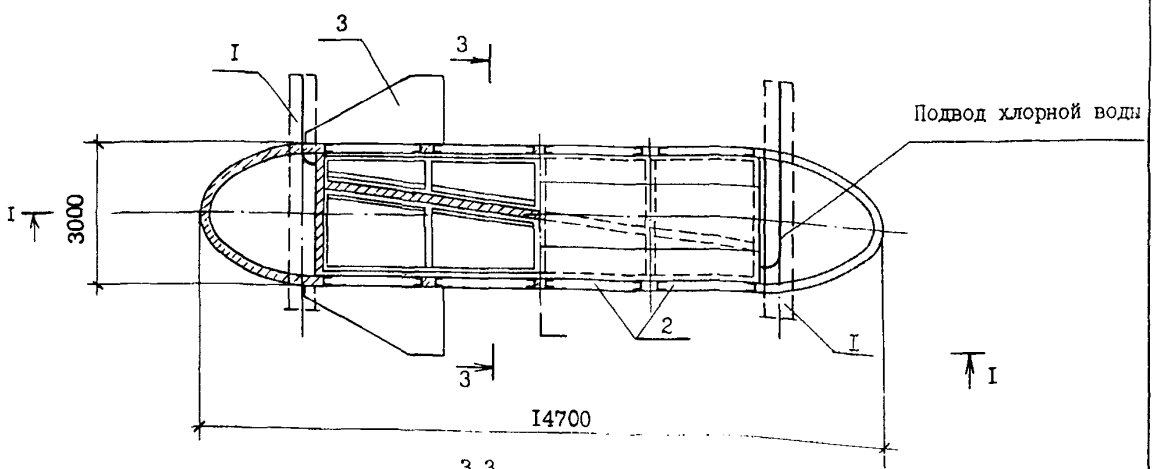

3-3

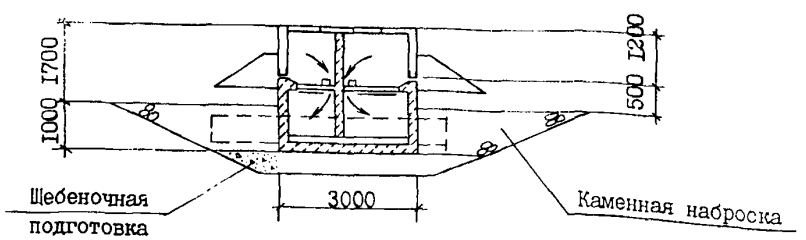

ЭКСПЛИКАЦИЯ ОБОРУДОВАНИЯ

Поз	Наименование	Кол.
I	Вихревая труба	2
2	Кассета	8
3	Щит струенаправляющий	2

gost.e-ecolog.ru

ЗАТОПЛЕННЫЙ ВОДОПРИЕМНИК ЖЕЛЕЗОБЕТОННЫЙ ДВУХСТОРОННИЙ ПРОИЗВОДИТЕЛЬНОСТЬЮ ОТ 0,44 ДО 0,65 м3/с	ТИПОВОЙ ПРОЕКТ 90I-I-46.86	Лист I Страница 2

ТЕХНИЧЕСКАЯ ХАРАКТЕРИСТИКА

Затопленный водоприемник предназначен для применения в составе водозаборных сооружений производственного и хозяйственно-питьевого водоснабжения при минимальной глубине воды в водоисточнике не менее 3,0 м, толщина льда до I,0 м.
Количество водоприемных окон - 8. Площадь водоприемного фронта - I7,6 м2.

СТРОИТЕЛЬНЫЕ КОНСТРУКЦИИ И ИЗДЕЛИЯ

Материал водоприемника - монолитный железобетон, бетон М200.
Плиты перекрытия - сборные железобетонные, бетон М200
Вихревые трубы - металлические, по ГОСТ I0704-76.
Кассеты объемной формы насыпные, с фильтрующим заполнителем - щебнем или керамзитом крупностью 25-30 мм; вариант кассет из монолитного керамзитобетона.
Размер фильтрующей поверхности кассет 2000xII00 мм,
Наибольшая масса монтажного элемента (вихревая труба) - I,77 т.

КЛИМАТИЧЕСКИЕ РАЙОНЫ СССР - I, II, III

ОТДЕЛКА НАРУЖНАЯ

Металлоконструкции водоприемника покрыть лаком ХС-76 (ГОСТ 9355-8I) в 4 слоя по слою грунта ВЛ-02 (ГОСТ I2777-77)

Металлоконструкции кассет и пазовых конструкций поверх лака покрыть слоем гидрофобизирующего состава типа полиметилсилоксана ПМС-I00 (ГОСТ I3032-77) или органо-силикатной краски ОС-I2-0I (ТУ-84-725-78).

ИНЖЕНЕРНО-ГЕОЛОГИЧЕСКИЕ УСЛОВИЯ - обычные

ТЕХНОЛОГИЧЕСКИЙ ПРОЦЕСС

Водоприемник для забора воды в составе водозаборных сооружений.

Наименование	Ед. изм.	Всего
СТОИМОСТЬ		
Общая сметная стоимость	тыс. руб.	I4,87
в том числе: строительно-монтажных работ	"	I4,87
ТРУДОЕМКОСТЬ		
Построечные трудовые затраты	чел.-час.	I478

В скобках указана потребность в строительных материалах для монолитных конструкций.

Наименование	Ед. изм.	Всего
РАСХОДЫ		
Расход строительных материалов		
Цемент	т	I4,9
Цемент, приведенный к М400	"	I5,0 (I4,I)
Сталь	"	I0,4
Сталь, приведенная к классам А-I и С38/23	"	II,3 (II,I)
Бетон и железобетон	м3	4I,8
в том числе: монолитный	"	38,4
сборный	"	3,4
Лесоматериалы	"	6,4
Лесоматериалы, приведенные к круглому лесу	"	8,8 (8,8)

Д О П О Л Н И Т Е Л Ь Н Ы Е Д А Н Н Ы Е

Проект разработан взамен типового проекта 90I-I-5/73
Стоимость устройства стапеля для спуска водоприемника на воду I2,I9 тыс.руб.
Сметная документация составлена в нормах и ценах I984 г.

С О С Т А В П Р О Е К Т Н О Й Д О К У М Е Н Т А Ц И И

Альбом I - Пояснительная записка и чертежи. Технологическая часть и строительные решения.
Альбом II - Изделия. (ТП 90I-I-48.86)
Альбом III - Сметы. Ведомости потребности в материалах.

Объем проектных материалов, приведенный к формату А4 - II8 форматок

АВТОР ПРОЕКТА ГПИ "Укрводоканалпроект", 252I00, г.Киев, пр.Освободителей, I

УТВЕРЖДЕНИЕ Утвержден Госстроем СССР, протокол № АЧ-20 от 23 апреля I986 г.
Введен в действие В/О "Союзводоканалниипроект", приказ № 230 от 30.07.86г.
Срок действия типового проекта I993 г.

ПОСТАВЩИК Свердловский филиал ЦИТП, 620062, г.Свердловск, ул. Чебышева, 4

Инв.№

Катал.л.№ 05534I

gost.e-ecolog.ru