СССР	СТРОИТЕЛЬНЫЙ КАТАЛОГ ЧАСТЬ 2 ТИПОВЫЕ ПРОЕКТЫ ПРЕДПРИЯТИЙ, ЗДАНИЙ И СООРУЖЕНИЙ	ТИПОВЫЕ ПРОЕКТНЫЕ РЕШЕНИЯ 901-2-0146с.86
ЦИТП	НАСОСНЫЕ СТАНЦИИ НА ВОДОЗАБОРНЫХ СКВАЖИНАХ С НАСОСАМИ ЭЦВ ПРОИЗВОДИТЕЛЬНОСТЬЮ ОТ 40 ДО 150 м³/ч И БАКТЕРИЦИДНЫМИ УСТАНОВКАМИ ОВ-50	УДК 628.12.001.2 ОСХС
ДЕКАБРЬ 1986		На 2 листах На 4 страницах Страница I

РАЗРЕЗ I - I

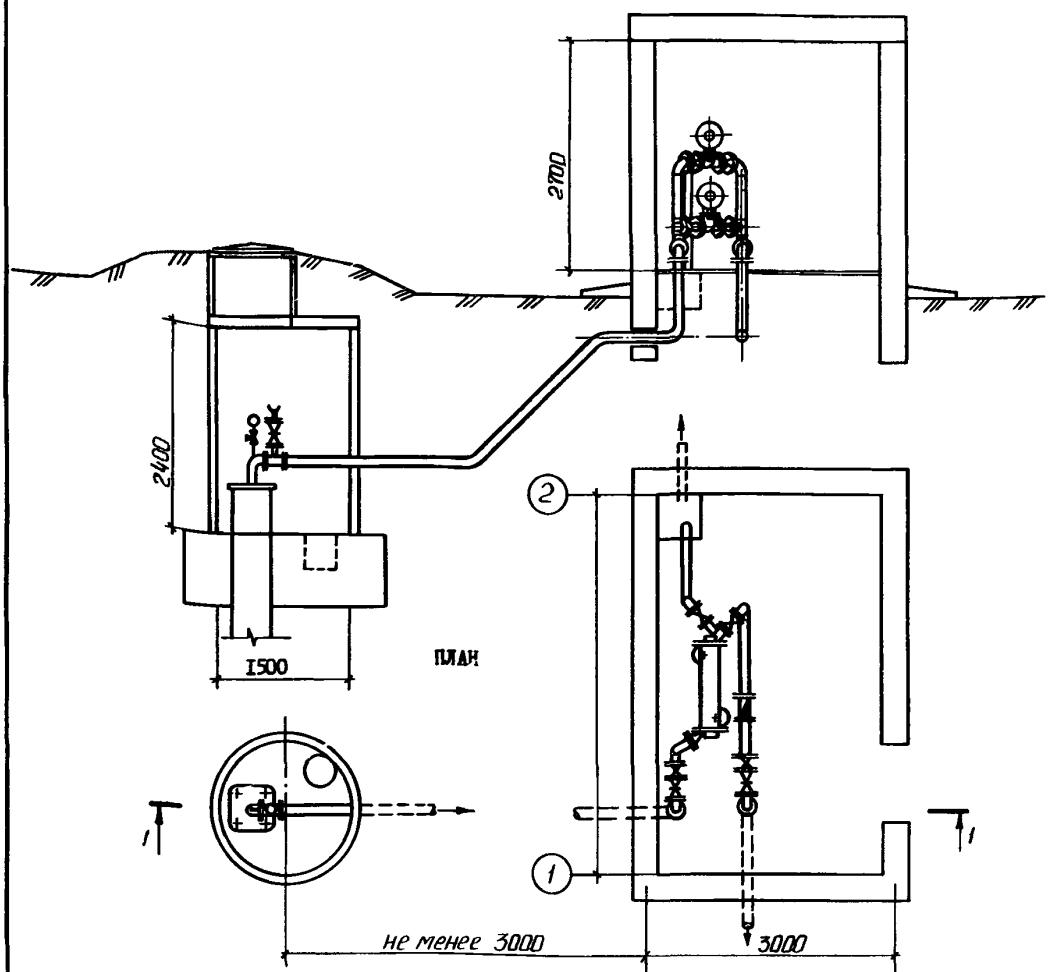

ЭКСПЛИКАЦИЯ СООРУЖЕНИЙ

Номер	Наименование
I	Подземная камера
II	Наземное здание насосной станции

ЭКСПЛИКАЦИЯ ОБОРУДОВАНИЯ

Поз.	Наименование	Кол.
I	Обеззараживающая установка типа ОВ-50	

gost.e-ecolog.ru

НАСОСНЫЕ СТАНЦИИ НА ВОДОЗАБОРНЫХ СКВАЖИНАХ С НАСОСАМИ ЭЦВ ПРОИЗВОДИТЕЛЬНОСТЬЮ ОТ 40 ДО 150 м³/ч И БАКТЕРИЦИДНЫМИ УСТАНОВКАМИ ОВ-50	ТИПОВЫЕ ПРОЕКТНЫЕ РЕШЕНИЯ 901-2-0146с.86	Лист 1 Страница 2

DIAA ТЕХНИЧЕСКАЯ ХАРАКТЕРИСТИКА.

Насосные станции предназначены для систем хозяйственно-питьевого, противопожарного и производственного водоснабжения объектов с водопотреблением до 3600 м³/сут. с забором подземных вод при помощи скважин, оборудованных насосом типа ЭЦВ.

D2 BA СТРОИТЕЛЬНЫЕ КОНСТРУКЦИИ И ИЗДЕЛИЯ

Подземные камеры насосных станций запроектированы из сборных железобетонных изделий для колодцев серии 3.900-3 выпуск 7 и индивидуальных изделий, отличающихся от унифицированных наличием сальников для пропуска трубопроводов, изготавливаемых по чертежам серии 5.900-2. Фундаменты под камеры - монолитные из бетона М-100. Горловина камеры принята из сборных железобетонных колец диаметром 0,7 м по серии 3.900-3 выпуск 7. Типоразмеров - 2. Горловины камер перекрываются чугунными люками по ГОСТ 3634-79.
Наибольшая масса монтажного элемента (плита перекрытия - 1,0 т
Наземное здание насосной станции выполняется из сборных железобетонных конструкций. Фундаменты сборные, железобетонные. Блоки стен подвалов приняты по ГОСТ 13579-78 и выкладываются на растворе марки 50. Стены, перемычки, обвязочные балки из унифицированных сборных железобетонных конструкций серии 1.133.1-4 выпуски 1 и 2.
Кладку блоков выполнять на растворе марки 25. Покрытия из сборных железобетонных плит по серии 1.141-1 выпуск 60. Кровля рулонная совмещенная. Полы - керамическая плитка. Двери деревянные, утепленные по ГОСТ 14624-84.
Наибольшая масса монтажного элемента (плита покрытия) - 1,4 т

J3NB ВЕС СНЕГОВОГО ПОКРОВА

150 кг/м²

NIBD РАСЧЕТНАЯ ТЕМПЕРАТУРА НАРУЖНОГО ВОЗДУХА

-20°С, -30°С (основное решение), -40°С

G2DD КЛИМАТИЧЕСКИЕ РАЙОНЫ И ПОДРАЙОНЫ СССР

IБ; IВ; IIВ; IIГ; IД: III.IУ

G3DT ТЕХНОЛОГИЧЕСКИЙ ПРОЦЕСС

Забор подземных вод при помощи скважин, оборудованных насосом типа ЭЦВ.
С целью обеззараживания забираемой воды предусмотрена бактерицидная установка

H5UA ОТДЕЛКА НАРУЖНАЯ

Гидроизоляция стен камеры, осуществляется обмазкой горячим битумом за 2 раза.
Антикоррозийная защита наземного здания насосной станции выполняется в соответствии с требованиями СНиП II-28-73 * и СНиП III-23-76.

G3GA ИНЖЕНЕРНОЕ ОБОРУДОВАНИЕ

Вентиляция наземного здания и подземной камеры насосной станции запроектирована естественная - однократным воздухообменом.
Автоматическое местное и дистанционное управление в режиме водоподъема обеспечивает устройство "каскад" состоящее из ящика управления и датчиков.

G2EE ИНЖЕНЕРНО-ГЕОЛОГИЧЕСКИЕ УСЛОВИЯ

Обычные

G2MQ СЕЙСМИЧНОСТЬ

7, 8 и 9 баллов

НАСОСНЫЕ СТАНЦИИ НА ВОДОЗАБОРНЫХ СКВАЖИНАХ С НАСОСАМИ ЭЦВ ПРОИЗВОДИТЕЛЬНОСТЬЮ ОТ 40 ДО 150 м³/ч И БАКТЕРИЦИДНЫМИ УСТАНОВКАМИ ОВ-50	ТИПОВЫЕ ПРОЕКТНЫЕ РЕШЕНИЯ 901-2-0146с.86	Лист 2 Страница 3

	НАИМЕНОВАНИЕ		Производительность			
			35 ÷ 75 м³/ч		70 ÷ 150 м³/ч	
			Всего	Удельный показатель	Всего	Удельный показатель
V1IA	СТОИМОСТЬ					
V1IB	Общая сметная стоимость,	тыс.руб.	8,44	-	9,25	-
	в том числе:					
V1IL	строительно-монтажных работ	-"-	4,66	-	4,81	-
V1IO	оборудования	-"-	3,78	-	4,44	-
V1IR	Стоимость строительно-монтажных работ на 1 м³ строительного объема	руб.	-	153,18	-	167,88
V1IV	Стоимость общая на расчетный показатель	-"-	-	133,97	-	77,08
V1JA	ТРУДОЕМКОСТЬ					
V1JF	Построечные трудовые затраты	чел.-дн.	159,0	-	167,7	-
V1JR	То же, на 1 м³ строительного объема	-"-	-	2,88	-	3,30
V1JV	То же, на расчетный показатель	-"-	-	2,52	-	1,52
V1KA	РАСХОДЫ					
V1KB	Расход строительных материалов					
	Цемент	т	4,47	-	4,47	-
	Цемент, приведенный к М 400	-"-	4,135	-	4,135	-
	То же, на расчетный показатель	-"-	-	0,06	-	0,03
	Сталь	-"-	0,627	-	0,656	-
	Сталь, приведенная к классам А-I и С 38/23	-"-	0,706	-	0,735	-
	То же, на расчетный показатель	-"-	-	0,011	-	0,006
	Бетон и железобетон	м³	27,21	-	27,21	-
	в том числе:					
	монолитный	-"-	5,23	-	5,23	-
	сборный	-"-	21,98	-	21,98	-
	То же, на расчетный показатель	-"-	-	0,432	-	0,227
V4KA	ЭКСПЛУАТАЦИОННЫЕ ПОКАЗАТЕЛИ					
V4KK	Потребная электрическая мощность	кВт	51,0	-	44,0	-
	ТЕХНИЧЕСКИЕ ХАРАКТЕРИСТИКИ					
G3OC	Площадь застройки	м²	24,2	-	24,2	-
V1OK	То же, на расчетный показатель	-"-	-	0,38	-	0,20
G3NB	Объем строительный	м³	55,1	-	55,1	-
	в том числе:					
	наземной части	-"-	49,2	-	49,2	-
	подземной части	-"-	5,9	-	5,9	-
V1NP	Объем строительный на расчетный показатель	-"-	-	0,87	-	0,46

НАСОСНЫЕ СТАНЦИИ НА ВОДОЗАБОРНЫХ СКВАЖИНАХ С НАСОСАМИ ЭЦВ ПРОИЗВОДИТЕЛЬНОСТЬЮ ОТ 40 ДО I50 м³/ч И БАКТЕРИЦИДНЫМИ УСТАНОВКАМИ ОВ-50	ТИПОВЫЕ ПРОЕКТНЫЕ РЕШЕНИЯ 90I-2-0I46с.86	Лист 2 Страница 4

ДОПОЛНИТЕЛЬНЫЕ ДАННЫЕ

Типовые проектные решения разработаны взамен типового проекта 90I-2-I07.

Типовые проектные решения разработаны для районов с сейсмичностью 7 баллов. Конструктивные варианты разработаны для районов с сейсмичностью 8,9 баллов, а также для районов с сейсмичностью до 6 баллов.

За расчетные единицы принят I м³/ч производительности насосов: 2ЭЦВI0-63-I50 и ЭЦВI0-I20-60. Расчетных единиц соответственно 63 и I20.

Сметная документация составлена в нормах и ценах I984г.

B7EA СОСТАВ ПРОЕКТНОЙ ДОКУМЕНТАЦИИ

Альбом I – Пояснительная записка. Генплан
Технологические решения. Отопление и вентиляция

Альбом II – Архитектурно-строительные решения. Строительные изделия

Альбом III – Архитектурно-строительные решения. Строительные изделия для районов с сейсмичностью до 9 баллов

Альбом IУ – Электрооборудование и автоматизация

Альбом У – Ведомости потребности в материалах

Альбом УП – Сметы

Объем проектных материалов, приведенных к формату A_4 – 52I – форматок

B7BA АВТОР ПРОЕКТА

Союзгипроводхоз им. Е.Е.Алексеевского
I29344, Москва, Енисейская, 2

B7HA УТВЕРЖДЕНИЕ

Утвержден Минводхозом СССР (протокол № 498 от I8.06.I986г.)
Введен в действие Союзгипроводхозом (приказ № 220 от I.07.86г.)
Срок действия I99I г.

B7KA ПОСТАВЩИК

Свердловский филиал ЦИТП
620062 г.Свердловск, ул.Чебышева, 4

Инв. № 2I552
Катал. л.№ 055318

gost.e-ecolog.ru