СССР	СТРОИТЕЛЬНЫЙ КАТАЛОГ ЧАСТЬ 2 ТИПОВЫЕ ПРОЕКТЫ ПРЕДПРИЯТИЙ, ЗДАНИЙ И СООРУЖЕНИЙ	ТИПОВОЙ ПРОЕКТ 901-6-86.86 УДК 624.97:624.175.3
ЦИТП	ГРАДИРНЯ ТРЕХСЕКЦИОННАЯ С ВЕНТИЛЯТОРАМИ ЗВГ25 КАПЕЛЬНАЯ ПЛОЩАДЬЮ СЕКЦИЙ 24 М2 С КАРКАСОМ ИЗ ЖЕЛЕЗОБЕТОННЫХ ЭЛЕМЕНТОВ	DCMB
ИЮНЬ 1986		На 2-х листах На 3-х страницах Страница I

Разрез I-I

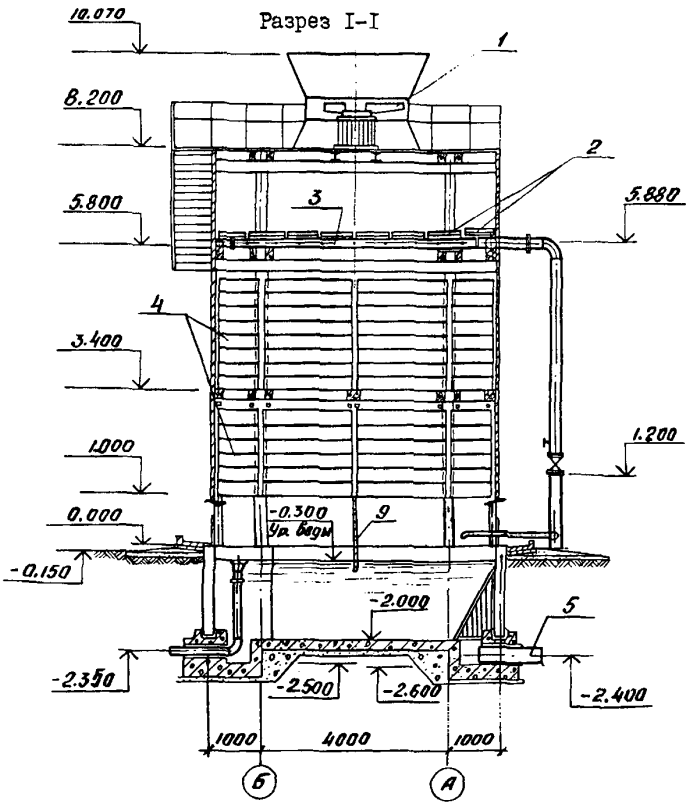

ЭКСПЛИКАЦИЯ ОБОРУДОВАНИЯ

Поз.	Наименование и марка	Кол.
I	Вентилятор ЗВГ25	3
2	Водоуловительные решетки	-
3	Водораспределительная система	3
4	Блоки капельного оросителя	-
5	Труба отводящая	I
6	Труба переливная	I
7	Труба грязевая	I
8	Защитная решетка	I
9	Ветровая решетка	I
I0	Задвижка 30ч6 бр.	4

План на отм. 0.000

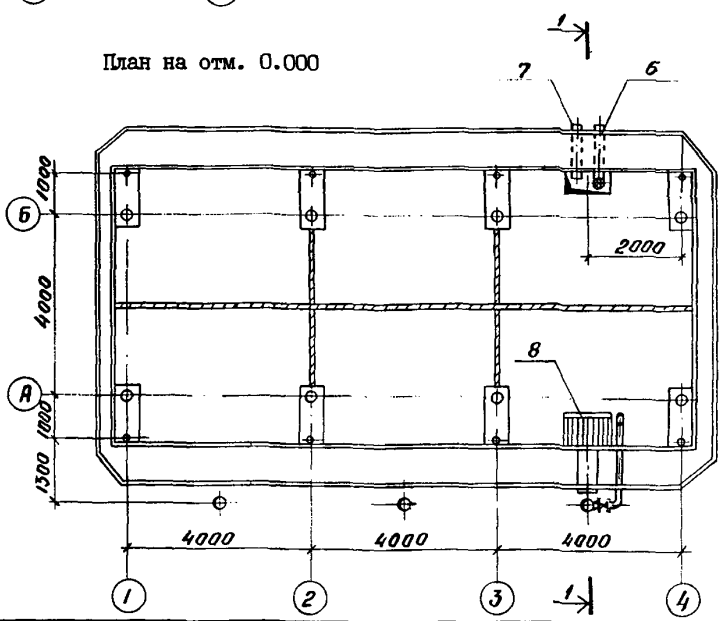

gost.e-ecolog.ru

ГРАДИРНЯ ТРЕХСЕКЦИОННАЯ С ВЕНТИЛЯТОРАМИ ЗВГ25 КАПЕЛЬНАЯ ПЛОЩАДЬЮ СЕКЦИЙ 24 м^2 С КАРКАСОМ ИЗ ЖЕЛЕЗОБЕТОННЫХ ЭЛЕМЕНТОВ	ТИПОВОЙ ПРОЕКТ 90I-6-86.86	Лист I Страница 2

D1AA ТЕХНИЧЕСКАЯ ХАРАКТЕРИСТИКА

Градирни предназначены для охлаждения воды в системах оборотного водоснабжения с расходами оборотной воды от 200 до 800 м3/ч с перепадом температур нагретой и охлажденной воды в диапазоне от 5 до I5°С.

Водораспределительная система из стальных труб. Водоуловительные решетки, ороситель и обшивка из пиломатериалов сосны II сорта ГОСТ 8486-66, пропитанных солевым антисептиком ХМ-II ГОСТ 23787.8-80 или пиломатериалов мягколиственных пород II сорта, модифицированных фенолспиртами с добавкой антипиренов.

D2BA СТРОИТЕЛЬНЫЕ КОНСТРУКЦИИ И ИЗДЕЛИЯ

Днище - монолитное железобетонное М200

Колонны - сборные железобетонные индивидуальные

Ригели - сборные железобетонные индивидуальные

Стены бассейна - сборные железобетонные

Панели индивидуальные

Обшивка - щиты из антисептированной или модифицированной древесины, индивидуальные

Лестница, ограждения - металлические по серии I.450-3-3

G3CA ИНЖЕНЕРНОЕ ОБОРУДОВАНИЕ

Электроснабжение (напряжение)-220/380 В

J3OB СКОРОСТНОЙ НАПОР ВЕТРА - 55 кгс/м2 / 0,54 кПа

J3NB ВЕС СНЕГОВОГО ПОКРОВА - I50 кгс/м2 / I,47 кПа

R2CO СТЕПЕНЬ ОГНЕСТОЙКОСТИ - по каркасу II, по обшивкам из древесины - IУ

N1BD РАСЧЕТНАЯ ТЕМПЕРАТУРА НАРУЖНОГО ВОЗДУХА - 30°С

G2DD КЛИМАТИЧЕСКИЕ РАЙОНЫ СССР - I,II,III,IУ

G2EE ИНЖЕНЕРНО-ГЕОЛОГИЧЕСКИЕ УСЛОВИЯ - - обычные

G3DT ТЕХНОЛОГИЧЕСКИЙ ПРОЦЕСС

Охлаждение воды в системах оборотного водоснабжения.

V4KA ЭКСПЛУАТАЦИОННЫЕ ПОКАЗАТЕЛИ

Потребная электрическая мощность - квт - 33

	Наименование		Всего	Удельный показатель
V1LA	СТОИМОСТЬ			
V1LB	Общая сметная стоимость	тыс. руб.	3I,55	-
	в том числе:			
V1IL	строительно-монтажных работ	то же	26,94	-
V1IO	оборудования	"	4,6I	-
V1TR	Стоимость строительно-монтажных работ на Iм3 строительного объема	"	-	0,033
V1IS	Стоимость строительно-монтажных работ на расчетный показатель	"	-	0,37
V1JV	Стоимость общая на расчетный показатель	"	-	0,44
V1JA	ТРУДОЕМКОСТЬ			
V1JF	Построечные трудовые затраты	чел-дн	308	-
V1JR	То же на I м^3 строительного объема	то же	-	0,38
V1JV	То же на расчетный показатель	"	-	4,28
V1KA	РАСХОДЫ			
V1KB	Расход строительных материалов			
	Цемент, приведенный к марке М 400	т	27,I	-
	То же на расчетный показатель	"	-	0,38
	Сталь			
	Сталь, приведенная к классам А-I и С 38/23	"	22,8	-
	То же на расчетный показатель	"	-	0,32
	Бетон и железобетон	м^3	72,8	-
	в том числе:			
	монолитный	м^3	48,9	-
	сборный	"	23,9	-
	То же на расчетный показатель	"	-	I,0I
	Лесоматериалы	м^3	3I,I	-
	Лесоматериалы, приведенные к круглому лесу	"	46,7	-
	ТЕХНИЧЕСКИЕ ХАРАКТЕРИСТИКИ			
G3NB	Объем строительный	м^3	8I0	-
V1NP	Объем строительный на расчетный показатель	"	-	II,25
G3OC	Площадь застройки	м^2	I00	-
	Площадь орошения	"	72	-

ГРАДИРНИ ТРЕХСЕКЦИОННЫЕ С ВЕНТИЛЯТОРАМИ ЗВГ25 КАПЕЛЬНАЯ ПЛОЩАДЬЮ СЕКЦИЙ 24 М2 С КАРКАСОМ ИЗ ЖЕЛЕЗОБЕТОННЫХ ЭЛЕМЕНТОВ	ТИПОВОЙ ПРОЕКТ 90I-6-86.86	Лист 2 Страница 3

ДОПОЛНИТЕЛЬНЫЕ ДАННЫЕ

Проект разработан взамен т.п. 90I-6-56
За расчетный показатель принят I м^2 площади орошения
Всего для трехсекционной градирни 48 расчетных показателей
Сметная документация составлена в ценах и нормах I984 г.
Показатели приняты для гидравлической нагрузки на секцию - I00 м^3/ч, Блоки капельного оросителя и водоуловительные решетки - из древесины хвойных пород.

B7EA СОСТАВ ПРОЕКТНОЙ ДОКУМЕНТАЦИИ

Альбом I - Общие указания. Эскизные чертежи и узлы общих нетиповых конструкций (из т.п. 90I-6-85.86)

Альбом II - Технологические, архитектурно-строительные и электротехнические чертежи. Спецификации оборудования

Альбом III - Строительные узлы (из т.п. 90I-6-85.86)

Альбом IУ - Строительные изделия (из т.п. 90I-6-85.86)

Альбом У - Сметы

Альбом УI - Ведомости потребности в материалах

Примененные т.п 90I-6-5I альб.ХУ Регламент производства модифицированной древесины

Объем проектных материалов, приведенных к формату А4 - *255* форматок

B7BA АВТОР ПРОЕКТА Союзводоканалпроект, II7832, Москва, В-33I пр.Вернадского, д.29

B7HA УТВЕРЖДЕНИЕ Госстроем СССР. Протокол № 37 от 3декабря I984 г.
Введен в действие В/О Союзводоканалниипроект
Приказ № 2I6 от 22.08.I985г.
Срок действия I990 г.

B7KA ПОСТАВЩИК ЦИТП, I25878, ГСП, Москва, А-445, ул.Смольная, 22

Инв.№ 2II35

Катал.л.№ 053669

gost.e-ecolog.ru