СССР	СТРОИТЕЛЬНЫЙ КАТАЛОГ ЧАСТЬ 2 ТИПОВЫЕ ПРОЕКТЫ ПРЕДПРИЯТИЙ, ЗДАНИЙ И СООРУЖЕНИЙ	ТИПОВОЙ ПРОЕКТ 90I-6-83.86 УДК 624.97:621.175.3
ЦИТП	ГРАДИРНЯ ЧЕТЫРЕХСЕКЦИОННАЯ С ВЕНТИЛЯТОРАМИ ЗВГ25 ПЛЕНОЧНАЯ ПЛОЩАДЬЮ СЕКЦИЙ I6 м^2 С КАРКАСОМ ИЗ ЖЕЛЕЗОБЕТОННЫХ ЭЛЕМЕНТОВ	DCMB
ИЮНЬ 1986		На 2-х листах На 3-х страницах Страница I

Разрез I-I

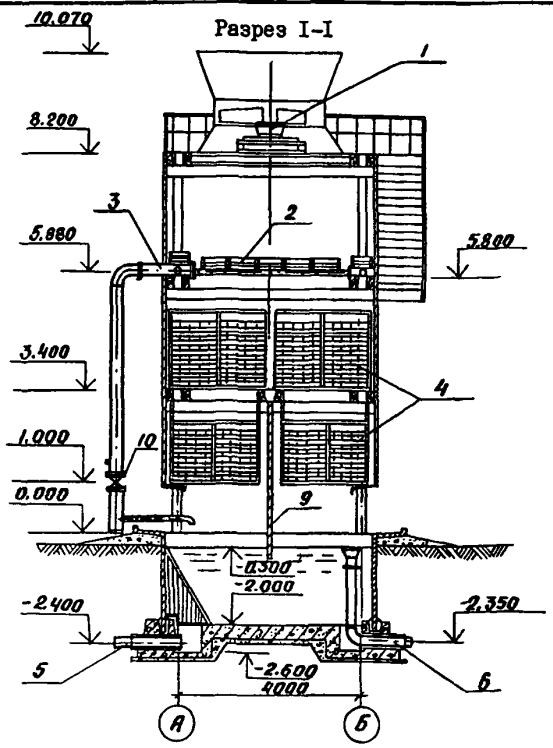

ЭКСПЛИКАЦИЯ ОБОРУДОВАНИЯ

Поз.	Наименование и марка	Кол
I	Вентилятор ЗВГ25	4
2	Водоуловительные решетки	-
3	Водораспределительная система	4
4	Блоки пленочного оросителя	-
5	Труба отводящая	2
6	Труба переливная	2
7	Труба грязевая	2
8	Защитная решетка	2
9	Ветровая перегородка	I
I0	Задвижка 30ч6 бр	6

ПЛАН НА ОТМ. 0.000

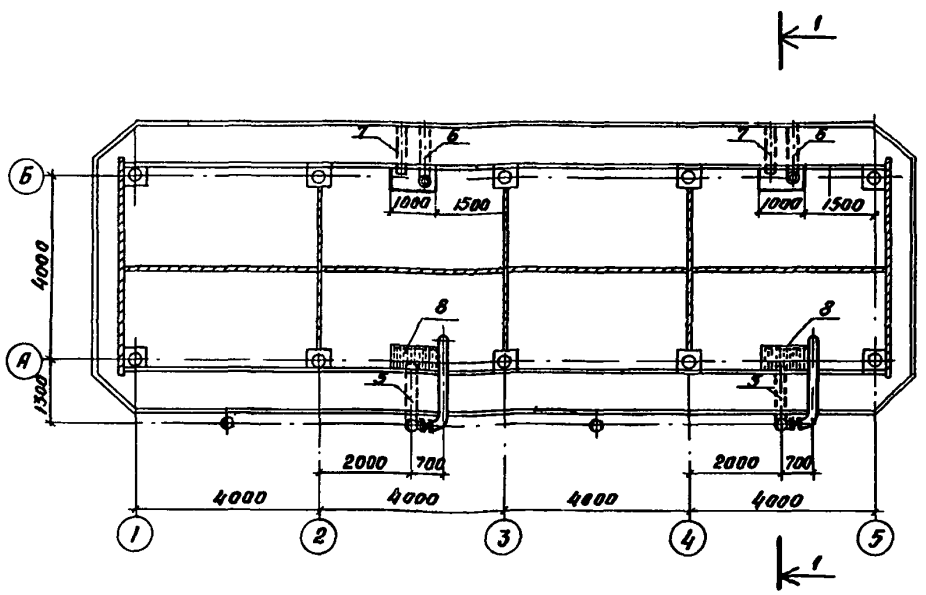

gost.e-ecolog.ru

ГРАДИРНЯ ЧЕТЫРЕХСЕКЦИОННАЯ С ВЕНТИЛЯТОРАМИ ЗВГ25 ПЛЕНОЧНАЯ ПЛОЩАДЬЮ СЕКЦИЙ I6 М2 С КАРКАСОМ ИЗ ЖЕЛЕЗОБЕТОННЫХ ЭЛЕМЕНТОВ	ТИПОВОЙ ПРОЕКТ 90I-6-83.86	Лист I Страница 2

D1AA ТЕХНИЧЕСКАЯ ХАРАКТЕРИСТИКА

Градирни предназначены для охлаждения воды в системах оборотного водоснабжения с расходами оборотной воды от 200 до 800 м^3/ч с перепадом температур нагретой и охлажденной воды в диапазоне от 5 до I5°С.

Водораспределительная система из стальных труб; Водоуловительные решетки, ороситель и обшивка из пиломатериалов сосны II сорта ГОСТ 8486-66, пропитанных солевым антисептиком ХМ-II ГОСТ 23787.8-80 пиломатериалов мягколиственных пород II сорта, модифицированных фенолспиртами с добавкой антипиренов.

D2BA СТРОИТЕЛЬНЫЕ КОНСТРУКЦИИ И ИЗДЕЛИЯ

Днище - монолитное железобетонное М 200

Колонны - сборные железобетонные индивидуальные

Ригели - сборные железобетонные, индивидуальные

Стены бассейна - сборные железобетонные

Панели индивидуальные

Обшивка - щиты из антисептированной или модифицированной древесины, индивидуальные

Лестницы, ограждения - металлические по серии I.450-3-3

Наибольшая масса монтажного элемента (стеновая панель) - 2,35 т

G3CA ИНЖЕНЕРНОЕ ОБОРУДОВАНИЕ

Электроснабжение (напряжение)- 220/380В

J3OB СКОРОСТНОЙ НАПОР ВЕТРА - 55 кгс/м2 / 0,54 кПа

J3NB ВЕС СНЕГОВОГО ПОКРОВА - I50 кгс/м2 / I,47 кПа

R2CO СТЕПЕНЬ ОГНЕСТОЙКОСТИ - по каркасу II, по обшивкам из древесины - IУ.

N1BD РАСЧЕТНАЯ ТЕМПЕРАТУРА НАРУЖНОГО ВОЗДУХА - 30°С

G2DD КЛИМАТИЧЕСКИЕ РАЙОНЫ СССР - I, II, III, IУ

G2EE ИНЖЕНЕРНО-ГЕОЛОГИЧЕСКИЕ УСЛОВИЯ - - обычные

G3DT ТЕХНОЛОГИЧЕСКИЙ ПРОЦЕСС

Охлаждение воды в системах оборотного водоснабжения.

V4KA ЭКСПЛУАТАЦИОННЫЕ ПОКАЗАТЕЛИ

VAKK Потребная электрическая мощность квт - 44

	Наименование		Всего	Удельный показатель
V1LA	СТОИМОСТЬ			
V1LB	Общая сметная стоимость	тыс. руб.	38,24	-
	в том числе:			
V1IL	строительно-монтажных работ	то же	32,I0	-
V1IO	оборудования	"	6,I4	-
V1TR	Стоимость строительно-монтажных работ на I м3 строительного объема	"	-	0,043
V1IS	Стоимость строительно-монтажных работ на расчетный показатель	"	-	0,5
V1JB	Стоимость общая на расчетный показатель	"	-	0,59
V1JA	ТРУДОЕМКОСТЬ			
V1JF	Построечные трудовые затраты	чел.-дн.	370	-
V1JR	То же на Iм^{3}строительного объема	то же	-	0,5
V1JV	То же на расчетный показатель	"	-	5,78
V1KA	РАСХОДЫ			
V1KB	Расход строительных материалов			
	Цемент, приведенный к марке 400	т	28,6	-
	То же на расчетный показатель	"	-	0,45
	Сталь			
	Сталь, приведенная к классам А-I и С38/23	"	22,I	-
	То же на расчетный показатель	"	-	0,35
	Бетон и железобетон	м^3	75,9	-
	в том числе:			
	монолитный	м^3	49,9	-
	сборный	"	26.0	-
	То же на расчетный показатель	"	-	I,I8
	Лесоматериалы	м^3	5I.8	
	Лесоматериалы, приведенные к круглому лесу	"	77,8	-
	ТЕХНИЧЕСКИЕ ХАРАКТЕРИСТИКИ			
G3NB	Объем строительный	м^3	740	
V1NP	Объем строительный на расчетный показатель	"	-	II.56
G3OC	Площадь застройки	м^2	I04,4	-
	Площадь орошения	м^2	64	-

ГРАДИРНЯ ЧЕТЫРЕХСЕКЦИОННАЯ С ВЕНТИЛЯТОРАМИ ЗВГ25 ПЛЕНОЧНАЯ ПЛОЩАДЬЮ СЕКЦИЙ I6 М2 С КАРКАСОМ ИЗ ЖЕЛЕЗОБЕТОННЫХ ЭЛЕМЕНТОВ	ТИПОВОЙ ПРОЕКТ 90I-6-83.86	Лист 2 Страница 3

ДОПОЛНИТЕЛЬНЫЕ ДАННЫЕ

Проект разработан взамен т.п. 90I-6-56
За расчетный показатель принят I $м^2$ площади орошения.
Всего для четырехсекционной градирни - 64 расчетных показателя.
Сметная документация составлена в ценах и нормах I984 г.
Показатели приняты для гидравлической нагрузки на секцию - I00 $м^3/ч$.
Блоки пленочного оросителя и водоуловительные решетки - из древесины хвойных пород.

СОСТАВ ПРОЕКТНОЙ ДОКУМЕНТАЦИИ

Альбом I - Общие указания. Эскизные чертежи и узлы общих нетиповых конструкций (из т.п. 90I-6-8I.86)

Альбом II - Технологические, архитектурно-строительные и электротехнические чертежи. Спецификации оборудования.

Альбом III - Строительные узлы (из т.п. 90I-6-8I.86)

Альбом IУ - Строительные изделия (из т.п. 90I-6-8I.86)

Альбом У - Сметы

Альбом УI - Ведомости потребности в материалах

Примененные т.п 90I-6-5I альб.ХУ-Регламент производства модифицированной древесины

Объем проектных материалов, приведенных к формату А4 - *260* форматок

АВТОР ПРОЕКТА Союзводоканалпроект, II7832,Москва,В-33I,пр.Вернадского, д.29

УТВЕРЖДЕНИЕ Госстроем СССР. Протокол № 37 от 3 декабря I984 г.
Введен в действие В/О Союзводоканалниипроект
Приказ № 2I7 от 22.08.I985.
Срок действия I990 г.

ПОСТАВЩИК ЦИТП, I25878, ГСП, Москва, А-445, ул.Смольная, 22

Инв.№ 2II32
Катал.л.№ 053666

gost.e-ecolog.ru