СССР	СТРОИТЕЛЬНЫЙ КАТАЛОГ ЧАСТЬ 2 ТИПОВЫЕ ПРОЕКТЫ ПРЕДПРИЯТИЙ, ЗДАНИЙ И СООРУЖЕНИЙ	ТИПОВОЙ ПРОЕКТ 901-6-73.85 УДК 624.97:621.175.3
ЦИТП	ГРАДИРНЯ ОТКРЫТОГО ТИПА С КАПЕЛЬНЫМ ОРОСИТЕЛЕМ ПЛОЩАДЬЮ 4 м^2	DCMB
МАРТ 1986		На 2-х листах На 3-х страницах Страница I

РАЗРЕЗ I-I

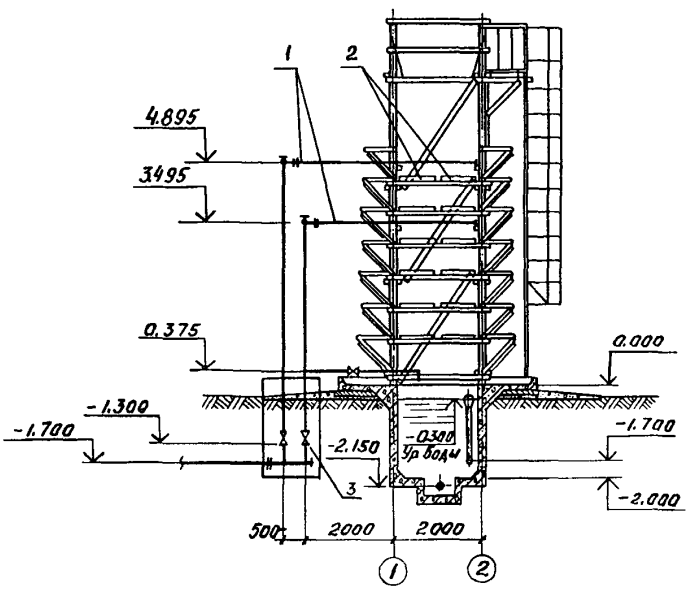

ПЛАН НА ОТМ. 0.000

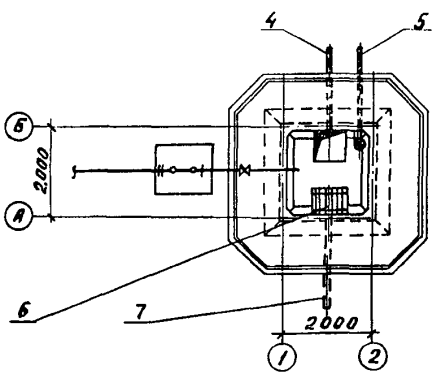

ЭКСПЛИКАЦИЯ ОБОРУДОВАНИЯ

поз	Наименование	Кол.	поз	Наименование	Кол.
I	Водораспределительная система	I	5	Труба переливная	I
2	Щиты капельного оросителя	-	6	Защитная решетка	I
3	Задвижка 30ч6 бр	3	7	Труба отводящая	I
4	Труба грязевая ϕ I00	I			

gost.e-ecolog.ru

ГРАДИРНЯ ОТКРЫТОГО ТИПА С КАПЕЛЬНЫМ ОРОСИТЕЛЕМ ПЛОЩАДЬЮ 4 м^2	ТИПОВОЙ ПРОЕКТ 901-6-73.85	Лист I Страница 2

D1AA ТЕХНИЧЕСКАЯ ХАРАКТЕРИСТИКА

Градирня предназначена для охлаждения воды в системах оборотного водоснабжения с расходом воды от 15 до 30 м3/ч с перепадом температур нагретой и охлажденной воды в диапазоне от 5 до 10°С. Оборотная вода не должна содержать самовозгорающихся примесей масел и загрязнений, вызывающих отложения на элементах градирен. Водораспределительная система из стальных труб. Воздухонаправляющие щиты и щиты оросителя из пиломатериалов сосны II сорта ГОСТ 8486-66, пропитанных препаратом ХМ-II ГОСТ 23787.8-80

D28A СТРОИТЕЛЬНЫЕ КОНСТРУКЦИИ И ИЗДЕЛИЯ

Днище - монолитное железобетонное М-300

Стены бассейна - монолитные железобетонные М-300

Каркас, воздухонаправляющие щиты - деревянные из пиломатериалов ГОСТ 8486-66

Стремянка, ограждения - металлические по серии I.450.3-3

Наибольшая масса монтажного элемента (стойка деревянная) - 90 кг

J30B СКОРОСТНОЙ НАПОР ВЕТРА - 27 кгс/м2 / 0,27 кПа

J3NB ВЕС СНЕГОВОГО ПОКРОВА - 100 кгс/м2 / 0,98 кПа

R2CO СТЕПЕНЬ ОГНЕСТОЙКОСТИ - IУ

N18D РАСЧЕТНАЯ ТЕМПЕРАТУРА НАРУЖНОГО ВОЗДУХА - 30°С

G2DD КЛИМАТИЧЕСКИЕ РАЙОНЫ СССР - I,II,III,IУ

G2EE ИНЖЕНЕРНО-ГЕОЛОГИЧЕСКИЕ УСЛОВИЯ - - обычные

G3DT ТЕХНОЛОГИЧЕСКИЙ ПРОЦЕСС

Охлаждение воды в системах оборотного водоснабжения.

	Наименование	Всего	Удельный показатель
V1LA	СТОИМОСТЬ		
V1LB	Общая сметная стоимость, тыс. руб.	2.59	—
V1IL	в том числе: строительно-монтажных работ, то же	2.59	—
V1TR	Стоимость строительно-монтажных работ на I м3 строительного объема, "	—	0.034
V1IS	Стоимость строительно-монтажных работ на расчетный показатель, "	—	0.65
V1JV	Стоимость общая на расчетный показатель, "	—	0.65
V1JA	ТРУДОЕМКОСТЬ		
V1JF	Построечные трудовые затраты, чел-дн	47.5	—
V1JR	То же на I м^3 строительного объема, то же	0.63	—
V1JV	То же на расчетный показатель, "	—	11.9
V1KA	РАСХОДЫ		
V1KB	Расход строительных материалов		
	Цемент, приведенный к марке 400, т	2.36	—
	То же на расчетный показатель, "	—	0.59
	Сталь	1.02	—
	Сталь, приведенная к классам A-I и Ст3/23, "	1.02	—
	То же на расчетный показатель, "	—	0.26
	Железобетон монолитный, м^3	6.11	—
	То же на расчетный показатель, "	—	1.53
	Лесоматериалы, "	5.98	—
	Лесоматериалы, приведенные к круглому лесу, "	8.97	—
	ТЕХНИЧЕСКИЕ ХАРАКТЕРИСТИКИ		
G3NB	Объем строительный, м^3	75	—
V1NP	Объем строительный на расчетный показатель, "	—	18.75
G3DC	Площадь застройки, м^2	11	—
	Площадь орошения, "	4	—

ГРАДИРНЯ ОТКРЫТОГО ТИПА С КАПЕЛЬНЫМ ОРОСИТЕЛЕМ ПЛОЩАДЬЮ 4 м^2	ТИПОВОЙ ПРОЕКТ 901-6-73.85	Лист 2 Страница 3

ДОПОЛНИТЕЛЬНЫЕ ДАННЫЕ

Проект разработан взамен т.п. 901-6-57

За расчетный показатель принят 1 м^2 площади орошения

Сметная документация составлена в ценах и нормах 1984 г.

B7EA СОСТАВ ПРОЕКТНОЙ ДОКУМЕНТАЦИИ

Альбом I – Пояснительная записка. Показатели изменения сметной стоимости строительно-монтажных работ

Альбом II – Технологические и архитектурно-строительные чертежи Спецификация оборудования

Альбом III – Строительные узлы

Альбом IУ – Строительные изделия

Альбом У – Ведомости потребности в материалах

Альбом УI – Сметы

Объем проектных материалов, приведенных к формату А4 – 402 форматки

B7BA АВТОР ПРОЕКТА Союзводоканалпроект, 117832, В-331, пр.Вернадского, д.29

B7HA УТВЕРЖДЕНИЕ Утвержден Главстройпроектом Протоколом № 44-39 от 27-IX-85г.
Введен в действие В/О Союзводоканалниипроект
Приказом № 254 от 3-X-85г.
Срок действия 1991 г.

B7KA ПОСТАВЩИК ЦИТП, 125878, ГСП, Москва, А-445, ул.Смольная, 22

Инв.№ 20869
Катал.л.№ 052886

gost.e-ecolog.ru