СССР	СТРОИТЕЛЬНЫЙ КАТАЛОГ ЧАСТЬ 2 ТИПОВЫЕ ПРОЕКТЫ ПРЕДПРИЯТИЙ, ЗДАНИЙ И СООРУЖЕНИЙ	ТИПОВЫЕ МАТЕРИАЛЫ ДЛЯ ПРОЕКТИРОВАНИЯ 903-04-43.86 УДК 658.264.001.2
ЦИТП	АВТОМАТИЗИРОВАННЫЕ ИНДИВИДУАЛЬНЫЕ ТЕПЛОВЫЕ ПУНКТЫ ДЛЯ ЖИЛЫХ И ОБЩЕСТВЕННЫХ ЗДАНИЙ (ДЛЯ СИСТЕМ ОТОПЛЕНИЯ С ГИДРОЭЛЕВАТОРАМИ)	ОСКА
ИЮЛЬ 1986		На I листе На I странице Страница I

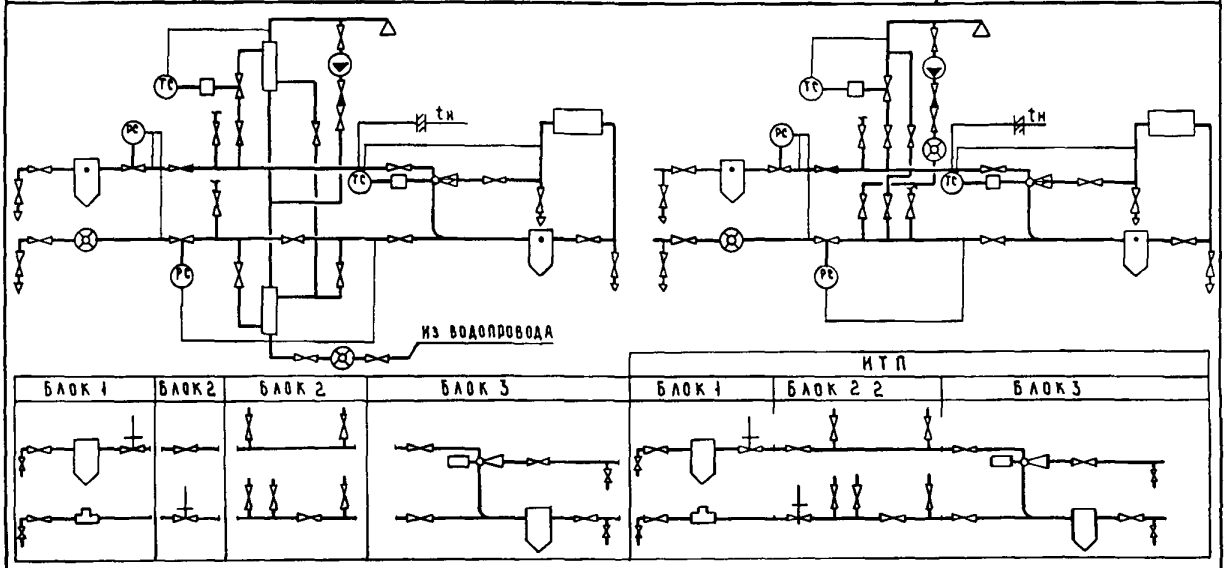

Автоматизированные ИТП для жилых и общественных зданий (для систем отопления с гидроэлеваторами)

D1AA

ТЕХНИЧЕСКАЯ ХАРАКТЕРИСТИКА

Документация предназначена для использования при проектировании автоматизированных ИТП для систем отопления с гидроэлеваторами. В альбоме представлены основные принципиальные схемы теплоснабжения жилых и общественных зданий с применением автоматизированных гидроэлеваторов: "Электроника Р-IМ", "Электроника Р-IП", "ЭРСА", а также электронных приборов автоматического отпуска тепла: Т48М-5, РС29.2.33, ЭРТ-I, электроника Р-2, электроника Р-2П.

ИТП разработаны в комплектно-блочном исполнении для диаметров ввода от 40 мм до I50 мм в диапазоне тепловых нагрузок от 0,II6 МВт (0,I Гкал/час) до 8,I5 МВт (7,0 Гкал/час).

Применение автоматизированных ИТП в комплектно-блочном исполнении позволяет экономить до I0% количества тепла в местных системах отопления при пофасадном регулировании и до 5% при без пофасадном регулировании; снизить, в среднем, трудозатраты на монтаж в 2,5 раза.

ДОПОЛНИТЕЛЬНЫЕ ДАННЫЕ

Выбор и применение конкретных принципиальных схем должен осуществляться на основе технических условий на присоединение к наружным тепловым сетям с проведением необходимых теплотехнических расчетов.

B7EA

СОСТАВ ПРОЕКТНОЙ ДОКУМЕНТАЦИИ

Альбом I - Пояснительная записка и чертежи

Объем проектных материалов, приведенных к формату А4 - 84 форматки

B7BA АВТОР ПРОЕКТА ЦНИИЭП инженерного оборудования, II7279, Москва, ул.Профсоюзная, 93 "А"

УТВЕРЖДЕНИЕ Утверждены Госгражданстроем, приказ от 07.0I.I986 г. № 6.
Введены в действие ЦНИИЭП инженерного оборудования, приказ от I3 марта I986 г. № I8 Срок действия I990 г.

B7KA ПОСТАВЩИК Минский филиал ЦИТП - 220600, Минск, ул.Карла Маркса,32

Инв.№ 2I22I
Катал.л.№ 053980

gost.e-ecolog.ru