СССР	СТРОИТЕЛЬНЫЙ КАТАЛОГ ЧАСТЬ 2 ТИПОВЫЕ ПРОЕКТЫ ПРЕДПРИЯТИЙ, ЗДАНИЙ И СООРУЖЕНИЙ	ТИПОВОЙ ПРОЕКТ 90I-6-90с86 УДК 624.97:621.175.3
ЦИТП	ГРАДИРНЯ ДВУХСЕКЦИОННАЯ С ВЕНТИЛЯТОРАМИ 2ВГ50, ПЛЕНОЧНАЯ С СЕКЦИЯМИ ПЛОЩАДЬЮ 64 КВ.М. СО СТАЛЬНЫМ КАРКАСОМ, ОРОСИТЕЛЕМ ИЗ ПОЛИМЕРНЫХ МАТЕРИАЛОВ	ОСМВ
ИЮЛЬ 1986		На 2-х листах На 3-х страницах Страница I

РАЗРЕЗ I-I

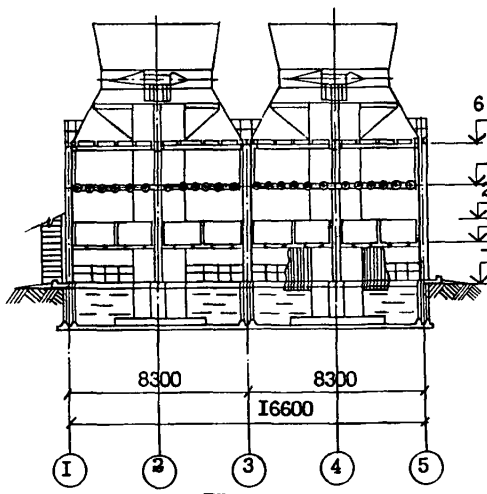

РАЗРЕЗ 2-2

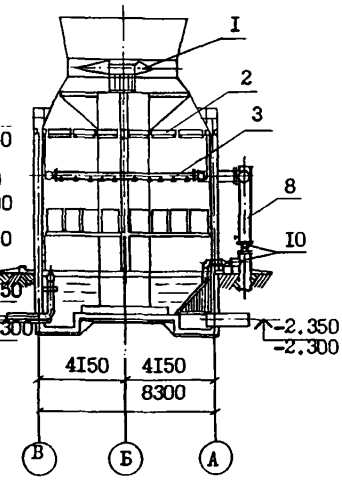

ПЛАН НА ОТМ. 0.000

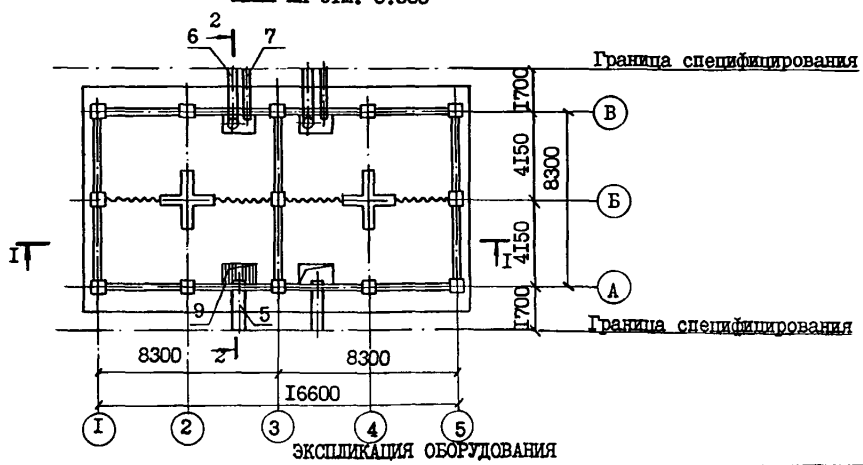

ЭКСПЛИКАЦИЯ ОБОРУДОВАНИЯ

Поз.	Наименование и марка	Кол.	Поз.	Наименование и марка	Кол.
I.	Вентилятор 2ВГ 50	2	6.	Переливной трубопровод	2
2.	Водоуловительные решетки	I40	7.	Спускной трубопровод	2
3.	Водораспределительная система	-	8.	Подающий трубопровод	4
4.	Блоки пленочного оросителя	68	9.	Сороудерживающая решетка	2
5.	Отводящий трубопровод	2	I0.	Задвижка 30ч6 бр	

gost.e-ecolog.ru

ГРАДИРНЯ ДВУХСЕКЦИОННАЯ С ВЕНТИЛЯТОРАМИ 2ВГ50, ПЛЕНОЧНАЯ С СЕКЦИЯМИ ПЛОЩАДЬЮ 64 КВ.М. СО СТАЛЬНЫМ КАРКАСОМ, ОРОСИТЕЛЕМ ИЗ ПОЛИМЕРНЫХ МАТЕРИАЛОВ	ТИПОВОЙ ПРОЕКТ 90I-6-90с.86	Лист I Страница 2

D1AA ТЕХНИЧЕСКАЯ ХАРАКТЕРИСТИКА

Градирни предназначены для охлаждения воды в системах оборотного водоснабжения с расходами оборотной воды от 1000 м^3/ч до 5000 м^3/ч с перепадом температур нагретой и охлажденной воды в диапазоне от 5 до 15°С. Водораспределительная система из стальных труб, водоуловительные решетки и ороситель из поливинилхлоридного гофрированного листа по ТУ 6-19-051-499-84.

D2BA СТРОИТЕЛЬНЫЕ КОНСТРУКЦИИ И ИЗДЕЛИЯ

Днище - монолитное железобетонное М300,МРЗ150, В8

Монолитные железобетонные пилоны из бетона М300 МРЗ 300 В8

Монолитные железобетонные участки в стенах из бетона М 300.

Стены бассейна - сборные железобетонные по серии 3.900-3 вып. 4/82 типоразмеров - 2 из бетона М 400, МРЗ 300, В8

Обшивка - стеклопластик полиэфирный листовой по ОСТ 6-11-390-75

Лестница, ограждение - металлические по серии I.450.3-3 (выпуск 0)

Наибольшая масса монтажного элемента (стеновая панель) - 2,05 т

G3CA ИНЖЕНЕРНОЕ ОБОРУДОВАНИЕ - электроснабжение (напряжение) - 220/380 В.

J30B СКОРОСТНОЙ НАПОР ВЕТРА - 55 кгс/м^2 / 0,54 кПа

J3NB ВЕС СНЕГОВОГО ПОКРОВА - 100 кгс/м^2 / 980,67 кПа

R2C0 СТЕПЕНЬ ОГНЕСТОЙКОСТИ - по классу II

N1BD РАСЧЕТНАЯ ТЕМПЕРАТУРА НАРУЖНОГО ВОЗДУХА - 30°С

G2DD КЛИМАТИЧЕСКИЕ РАЙОНЫ СССР - I, II, III, IУ

G2EE ИНЖЕНЕРНО-ГЕОЛОГИЧЕСКИЕ УСЛОВИЯ - обычные

G2MQ СЕЙСМИЧНОСТЬ - 8 баллов

G3DT ТЕХНОЛОГИЧЕСКИЙ ПРОЦЕСС

Охлаждение воды в системах оборотного водоснабжения

Y4KA ЭКСПЛУАТАЦИОННЫЕ ПОКАЗАТЕЛИ

YAKK Потребная электрическая мощность КВТ - 60

	Наименование		Всего	Удельный показатель
V1LA	СТОИМОСТЬ			
V1LB	Общая сметная стоимость	тыс. руб.	56,26	-
	в том числе: строительно-монтажных работ	то же	44,38	-
V1IO	оборудования	"	II,88	-
V1TR	Стоимость строительно-монтажных работ на 1м3 строительного объема	руб.	-	39,24
V1LS	Стоимость строительно-монтажных работ на расчетный показатель	то же	-	346,72
V1IV	Стоимость общая на расчетный показатель	"	-	439,53
V1JA	ТРУДОЕМКОСТЬ			
V1JF	Построечные трудовые затраты	чел-дн	693	-
V1JR	То же на 1м^3 строительного объема	то же	-	0,61
V1JV	То же на расчетный показатель	"	-	5,41
V1KA	РАСХОДЫ			
V1KB	Расход строительных материалов			
	Цемент, приведенный к марке М400	т	46,63	-
	То же на расчетный показатель	"	-	0,365
	Сталь	"	33,66	-
	Сталь, приведенная к классам А-I и С38/23	"	42,84	-
	То же на расчетный показатель	"	-	0,335
	Бетон и железобетон	м^3	133,0	-
	в том числе: монолитный	"	122,0	-
	сборный	"	II,0	-
	То же на расчетный показатель	"	-	1,04
	Лист поливинилхлоридный гофрированный	"	4,32	-
	Стеклопластик полиэфирный листовой	м^2	327	-
	ТЕХНИЧЕСКИЕ ХАРАКТЕРИСТИКИ			
G3NB	Объем строительный	м^3	1131	-
V1NQ	Объем строительный на расчетный показатель	м^3	-	8,84
G30C	Площадь застройки	м^2	178	-
	Площадь орошения	м^2	128	-

ГРАДИРНЯ ДВУХСЕКЦИОННАЯ С ВЕНТИЛЯТОРАМИ 2ВГ50, ПЛЕНОЧНАЯ С СЕКЦИЯМИ ПЛОЩАДЬЮ 64 КВ.М СО СТАЛЬНЫМ КАРКАСОМ, ОРОСИТЕЛЕМ ИЗ ПОЛИМЕРНЫХ МАТЕРИАЛОВ	ТИПОВОЙ ПРОЕКТ 901-6-90с.86	Лист 2 Страница 3

ДОПОЛНИТЕЛЬНЫЕ ДАННЫЕ

За расчетный показатель принят I $м^2$ площади орошения. Сметная документация составлена в нормах и ценах 1984 г. Показатели приведены для гидравлической нагрузки на секцию 750 $м^3/ч$.

В7ЕА СОСТАВ ПРОЕКТНОЙ ДОКУМЕНТАЦИИ

Альбом I – Пояснительная записка. Показатели изменения сметной стоимости строительно-монтажных работ.
Альбом II – Технологические и архитектурно-строительные решения.
Альбом III – Эскизные чертежи общих видов нетиповых конструкций.
Альбом IУ – Строительные изделия.
Альбом У – Конструкции металлические.
Альбом УI – Электрооборудование. Автоматизация. Электрическое освещение.
Альбом УП – Задание заводу-изготовителю на крупноблочное оборудование.
Альбом УШ – Спецификации оборудования.
Альбом IX – Ведомости потребности в материалах.
Альбом X – Сметы.

Объем проектных материалов, приведенных к формату А4 – 626 форматок.

В7ВА АВТОР ПРОЕКТА г.Москва, Союзводоканалпроект, II7832, В-33I, пр.Вернадского,д.29

В7НА УТВЕРЖДЕНИЕ Утвержден Госстроем СССР протокол от 15 января 1986 г. № АЧ-3
Введен в действие В/О Союзводоканалниипроект
Приказ от 5.03.86 г. №78
Срок действия 1993 г.

В7КА ПОСТАВЩИК ЦИТП, I25878, ГСП Москва, А-445, ул. Смольная, 22

Инв.№ 21201
Катал.л.№ 053875

gost.e-ecolog.ru