СССР	СТРОИТЕЛЬНЫЙ КАТАЛОГ ЧАСТЬ 2 ТИПОВЫЕ ПРОЕКТЫ ПРЕДПРИЯТИЙ, ЗДАНИЙ И СООРУЖЕНИЙ	ТИПОВОЙ ПРОЕКТ 90I-6-89с.86 УДК 624.97:621.175.3
ЦИТП	БАШЕННАЯ ГРАДИРНЯ ПЛЕНОЧНАЯ ПЛОЩАДЬЮ ОРОШЕНИЯ I6 м^2 СО СТАЛЬНОЙ КАРКАСНОЙ ОБШИВНОЙ БАШНЕЙ	ОСМВ
ИЮЛЬ 1986		На 2-х листах На 3-х страницах Страница I

ПЛАН НА ОТМ. 0.000

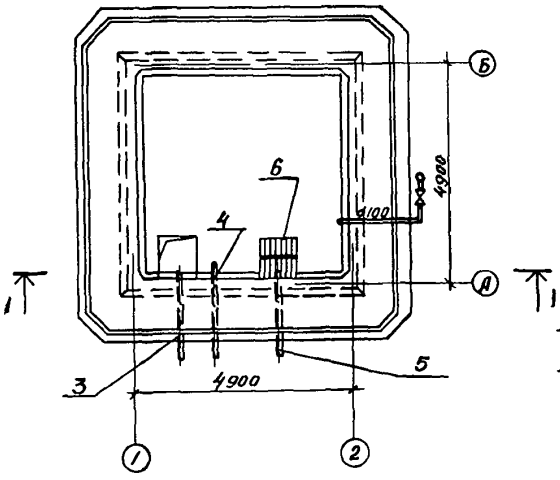

РАЗРЕЗ I-I

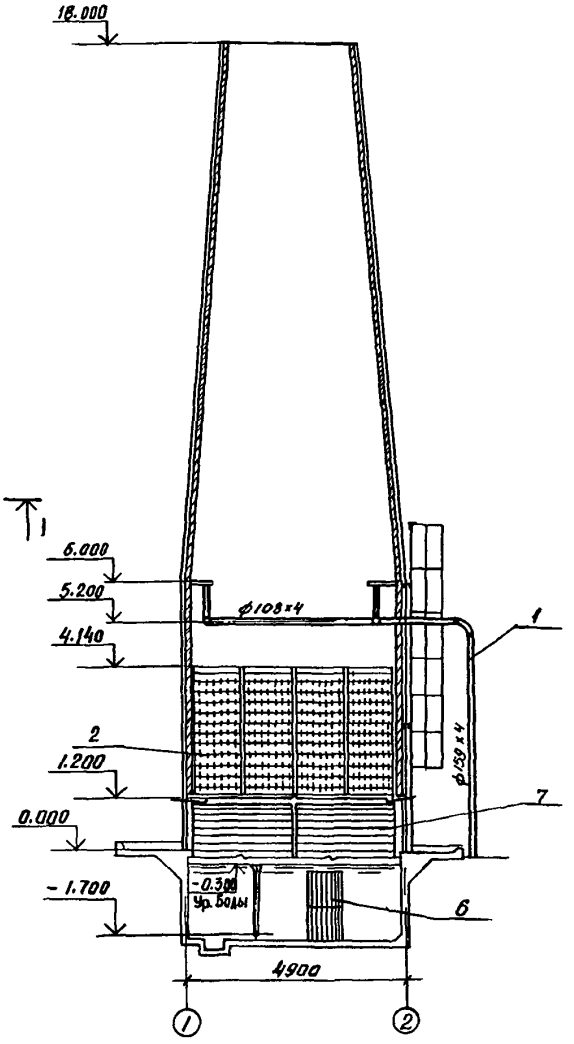

№№ поз	Наименование и марка	Кол.	№№ поз	Наименование и марка	Кол.
I	Водораспределительная система	I	5	Труба отводящая ϕ I50	I
2	Блоки пленочного оросителя	4	6	Сороудерживающая решетка	I
3	Труба спускная ϕ I00	I	7	Воздухонаправляющие щиты	4
4	Труба переливная ϕ I00	I			

gost.e-ecolog.ru

БАШЕННАЯ ГРАДИРНЯ ПЛЕНОЧНАЯ ПЛОЩАДЬЮ ОРОШЕНИЯ I6 м^2 СО СТАЛЬНОЙ КАРКАСНОЙ ОБШИВНОЙ БАШНЕЙ	ТИПОВОЙ ПРОЕКТ 90I-6-89с.86	Лист I Страница 2

D1AA ТЕХНИЧЕСКАЯ ХАРАКТЕРИСТИКА

Градирня предназначена для охлаждения воды в системах оборотного водоснабжения с расходами оборотной воды от 50 до I50 м3/ч с перепадом температур нагретой и охлажденной воды в диапазоне от 5 до I5°С.

Водораспределительная система из стальных труб: блоки пленочного оросителя из пиломатериалов сосны II сорта ГОСТ 8486-66 , пропитанных препаратом ХМ-II ГОСТ 23787.8-80

D2BA СТРОИТЕЛЬНЫЕ КОНСТРУКЦИИ И ИЗДЕЛИЯ

Днище - монолитное железобетонное М 300

Колонны - металлические индивидуальные

Ригели - металлические индивидуальные

Стены бассейна - монолитные железобетонные М300

Обшивка - деревянная из пиломатериалов ГОСТ 8486-66

Лестница, ограждения - металлические по серии I.450.3-3

Наибольшая масса монтажного элемента (деревянный щит обшивки - 320 кг)

J3OB СКОРОСТНОЙ НАПОР ВЕТРА - $\frac{35\ кгс/м^2}{0,34\ кПа}$

J3NB ВЕС СНЕГОВОГО ПОКРОВА - $\frac{I00\ кгс/м^2}{0,98\ кПа}$

R2CO СТЕПЕНЬ ОГНЕСТОЙКОСТИ - IУ

N1BD РАСЧЕТНАЯ ТЕМПЕРАТУРА НАРУЖНОГО ВОЗДУХА- - 20, -30 (основное решение), -40°С

G2DD КЛИМАТИЧЕСКИЕ РАЙОНЫ СССР - II

G2EE ИНЖЕНЕРНО-ГЕОЛОГИЧЕСКИЕ УСЛОВИЯ - - обычные

G2MQ СЕЙСМИЧНОСТЬ-8 баллов

G3DT ТЕХНОЛОГИЧЕСКИЙ ПРОЦЕСС

Охлаждение воды в системах оборотного водоснабжения.

	Наименование		Всего	Удельный показатель
V1LA	СТОИМОСТЬ			
V1LB	Общая сметная стоимость	тыс. руб.	8,87	-
	в том числе:			
V1IL	строительно-монтажных работ	то же	8,87	-
V1TR	Стоимость строительно-монтажных работ на I м3 строительного объема	"	-	0,026
V1IS	Стоимость строительно-монтажных работ на расчетный показатель	"	-	0,554
V1JV	Стоимость общая на расчетный показатель	"	-	0,554
V1JA	ТРУДОЕМКОСТЬ			
V1JF	Построечные трудовые затраты	чел-дн	I22	-
V1JR	То же на I м^3 строительного объема	тоже	-	0,35
V1JV	То же на расчетный показатель	"	-	7,62
V1KA	РАСХОДЫ			
V1KB	Расход строительных материалов			
	Цемент, приведенный к марке 400	т	6,I3	-
	То же на расчетный показатель	"	-	0,383
	Сталь		7,83	
	Сталь, приведенная к классам А-I и С38/23	"	8,I4	-
	То же на расчетный показатель	"	-	0,5I
	Железобетон монолитный	м^3	I6,7	-
	То же на расчетный показатель	"	-	I,04
	Лесоматериалы	м^3	I9,0	-
	Лесоматериалы, приведенные к круглому лесу	м^3	28,5	I,78
	ТЕХНИЧЕСКИЕ ХАРАКТЕРИСТИКИ			
G3NB	Объем строительный	м^3	345	-
V1NP	Объем строительный на расчетный показатель	"	-	2I,55
G3OC	Площадь застройки	м^2	55	3,4
	Площадь орошения	м^2	I6	-

БАШЕННАЯ ГРАДИРНЯ ПЛЕНОЧНАЯ ПЛОЩАДЬЮ ОРОШЕНИЯ I6 м^2 СО СТАЛЬНОЙ КАРКАСНОЙ ОБШИВНОЙ БАШНЕЙ	ТИПОВОЙ ПРОЕКТ 90I-6-89с.86	Лист 2 Страница 3

ДОПОЛНИТЕЛЬНЫЕ ДАННЫЕ

За расчетный показатель принят I м^2 площади орошения.

Сметная документация составлена в ценах и нормах I984 г.

В7ЕА СОСТАВ ПРОЕКТНОЙ ДОКУМЕНТАЦИИ

Альбом I - Технологические и архитектурно-строительные чертежи

Альбом II - Конструкции металлические

Альбом III - Строительные изделия

Альбом IУ - Ведомости потребности в материалах

Альбом У - Сметы

Объем проектных материалов, приведенных к формату А4 - 247 форматок

В7ВА АВТОР ПРОЕКТА Союзводоканалпроект, II7832, В-33I, пр.Вернадского, д.29

В7НА УТВЕРЖДЕНИЕ Утвержден Госстроем СССР. Протокол № АЧ-3 от I5 января I986 г.
Введен в действие В/О Союзводоканалниипроект
Приказ № 86 от I0 марта I986 г.
Срок действия - I993 г.

В7КА ПОСТАВЩИК ЦИТП, I25878, ГСП, Москва, А-445, ул.Смольная, 22

Инв.№ 2I200

Катал.л.№ 053874

gost.e-ecolog.ru