СССР	СТРОИТЕЛЬНЫЙ КАТАЛОГ ЧАСТЬ 2 ТИПОВЫЕ ПРОЕКТЫ ПРЕДПРИЯТИЙ, ЗДАНИЙ И СООРУЖЕНИЙ	ТИПОВОЙ ПРОЕКТ 902-2-394.86 УДК 628.32
ЦИТП	АЭРОТЕНК ДВУХКОРИДОРНЫЙ ИЗ СБОРНОГО ЖЕЛЕЗОБЕТОНА С РАЗМЕРАМИ КОРИДОРА 6х4,6х36-42 м 2 и 3 СЕКЦИИ	DIPB
МАЙ 1986		На 2-х листах На 3-х страницах Страница I

РАЗРЕЗ I-I

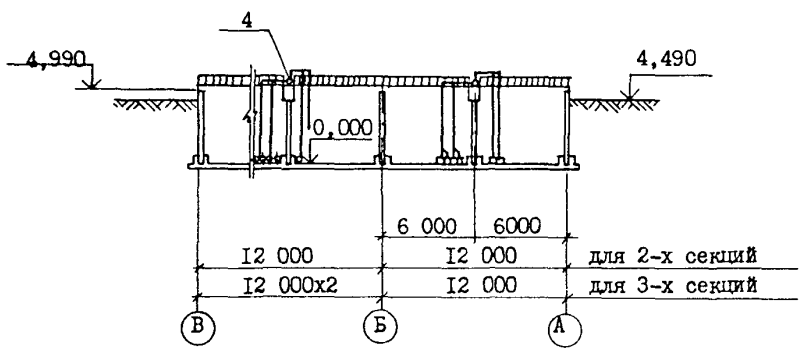

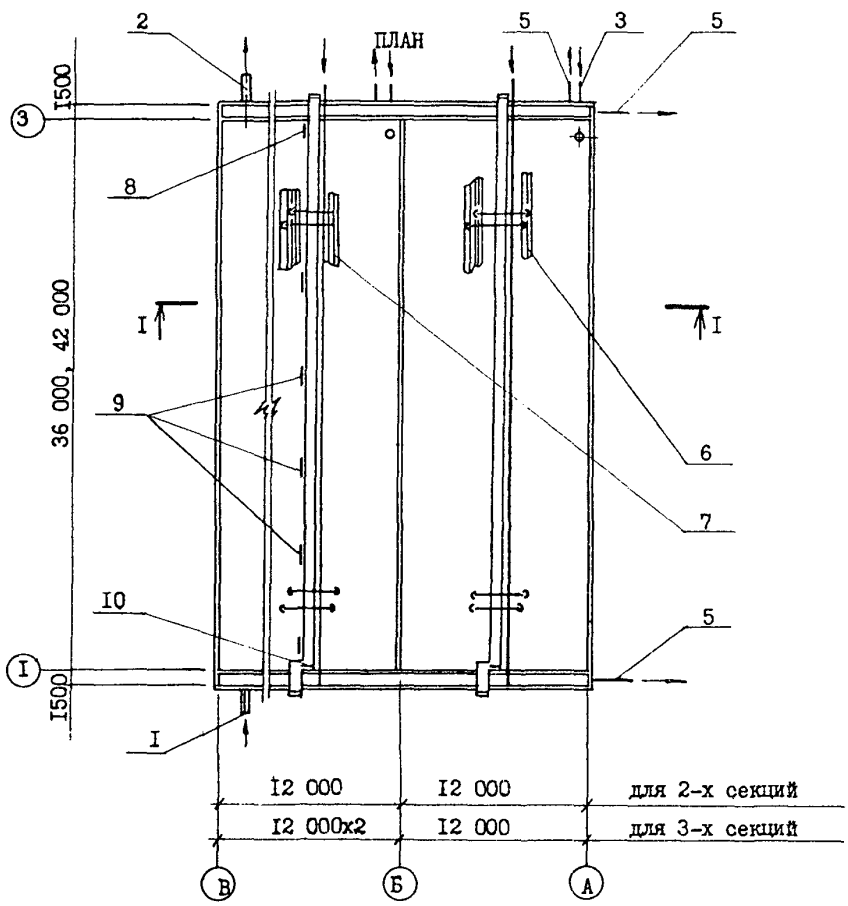

gost.e-ecolog.ru

АЭРОТЕНК ДВУХКОРИДОРНЫЙ ИЗ СБОРНОГО ЖЕЛЕЗОБЕТОНА С РАЗМЕРАМИ КОРИДОРА 6х4,6х36-42м 2 и 3 секции	ТИПОВОЙ ПРОЕКТ 902-2-394.86	Лист I Страница 2

ЭКСПЛИКАЦИЯ ОБОРУДОВАНИЯ

Поз.	Наименование и марка	Кол.	Поз.	Наименование и марка	Кол.
I	Трубопровод подачи сточной жидкости	I	6	Фильтросные каналы	8-I8
2	Трубопровод отвода иловой смеси	I	7	Аэраторы из пористых керамических труб	8-I8
3	Трубопровод подачи ила	2-3	8	Затвор щитовой 600х900	2-3
4	Воздуховод	2-3	9	Затвор-водослив 900х500	I6-30
5	Трубопровод опорожнения	4-5	I0	Затвор щитовой 300х250	2-3

D1A A ТЕХНИЧЕСКАЯ ХАРАКТЕРИСТИКА

Аэротенк предназначен для биологической очистки невзрывоопасных производственных сточных вод, содержащих органические загрязнения, бытовых сточных вод и их смеси с производственными.

Аэротенки могут быть применены в диапазоне производительностей от 25000 до 40000 $м^3$/сут при периоде аэрации от 4 до 20 часов. В проекте разработаны компоновки из 2 и 3 секций длиной 36 и 42 м.

D2BA СТРОИТЕЛЬНЫЕ КОНСТРУКЦИИ И ИЗДЕЛИЯ

Основание - монолитное бетонное М 50

Днище - монолитное железобетонное М 200

Стены - сборные железобетонные панели по серии 3.900-3 в.3/82. Типоразмеров - I.

Перегородки - сборные железобетонные панели по серии 3.900-3 в.6. Типоразмеров - I.

Лотки - сборные железобетонные по серии 3.903-3 в.8 Типоразмеров - I.

Ограждение - металлическое по серии I.459-2 в.2.

Наибольшая масса монтажного элемента (стеновая панель) - 0,75 т

H5UA ОТДЕЛКА

НАРУЖНАЯ

Металлоконструкции окрашиваются эмалью ПФ-II5 за 3 раза по одному слою грунтовки ГФ-020.

R2CO СТЕПЕНЬ ОГНЕСТОЙКОСТИ - вторая

G2EE ИНЖЕНЕРНО-ГЕОЛОГИЧЕСКИЕ УСЛОВИЯ - обычные

N1BD РАСЧЕТНАЯ ТЕМПЕРАТУРА НАРУЖНОГО ВОЗДУХА- минус 30°С

G2DD КЛИМАТИЧЕСКИЕ РАЙОНЫ СССР -I, II, III, IУ

G3DT ТЕХНОЛОГИЧЕСКИЙ ПРОЦЕСС

Сточная вода по подводящему трубопроводу поступает в верхний канал аэротенков, из которого направляется в распределительные лотки секций и далее через отверстия, оборудованные щитовыми затворами, сливается в аэротенк. Циркулирующий активный ил подается в камеры распределения ила, из которых поступает в начало первого коридора каждой секции. Иловая смесь из аэротенков выпускается через водосливы в нижний канал и по отводящему трубопроводу направляется во вторичные отстойники. Воздух для аэрации подается через керамические пористые пластины или трубы.

АЭРОТЕНК ДВУХКОРИДОРНЫЙ ИЗ СБОРНОГО ЖЕЛЕЗОБЕТОНА С РАЗМЕРАМИ КОРИДОРА 6х4,6х36-42 м 2 и 3 секции	ТИПОВОЙ ПРОЕКТ 902-2-394.86	Лист 2 Страница 3

	Наименование	Ед. изм.	Длина 36 м, Количество секций: 2	Длина 36 м, Количество секций: 3	Длина 42 м, Количество секций: 2	Длина 42 м, Количество секций: 3
V1IA	СТОИМОСТЬ					
V1IB	Общая сметная стоимость	тыс. руб.	I06,48	I48,85	II6,7	I62,I4
	в том числе :					
V1IL	строительно-монтажных работ	то же	99,I7	I40,05	I08,8I	I52,43
V1IQ	оборудования	-"-	7,3I	8,8	7,89	9,7I
V1IV	Стоимость общая на расчетный показатель	руб.	2 608	2 432	2 473	2 292
V1JA	ТРУДОЕМКОСТЬ					
V1JP	Построечные трудовые затраты	чел.-дн.	I 204	I78I	I366	I946
1JV	То же на расчетный показатель	-"-	29,5	29,I	29,0	28,5
V1KA	РАСХОДЫ					
V1KB	Расход строительных материалов					
	Цемент, приведенный к М 400	т	2I6,37	3II,I0	238,98	343,30
	То же на расчетный показатель	-"-	5,30	5,08	5,06	4,85
	Сталь	-"-	83,67	II8,20	93,79	I32,I5
	Сталь, приведенная к классам А-I и С38/23	-"-	II5,35	I62,86	I29,34	I82,I0
	То же на расчетный показатель	-"-	2,82	2,66	2,74	2,57
	Бетон и железобетон	$м^3$	779,54	II23,32	870,76	I255,22
	в том числе :					
	монолитный	-"-	57I,92	83I,2I	64I,I3	93I,09
	сборный	-"-	207,62	292,II	229,63	324,I3
	То же на расчетный показатель	-"-				
	ТЕХНИЧЕСКИЕ ХАРАКТЕРИСТИКИ					
	Полезная емкость	$м^3$	4082,2	6II8,8	47I8,4	7072,4
G3NB	Объем строительный	-"-	4955,7	7403,0	5706,6	8524,7
G30C	Площадь застройки	$м^2$	962,3	I437,5	II08,I	I655,3

ДОПОЛНИТЕЛЬНЫЕ ДАННЫЕ

Проект разработан взамен типовых проектов 902-2-I95, 902-2-I96, 902-2-I97, 902-2-I92, 902-2-I93, 902-2-324. Сметная документация составлена в ценах I984 г.

В проекте разработаны четыре типа распределительных лотков - 900х900, 600х900, 450х600 и 300х450 для каждой секции аэротенков, два варианта расположения рядов аэраторов - 4 ряда и 6 рядов для каждой секции аэротенков и двенадцать типов камер распределения активного ила для 4 и 6 секций аэротенков.

В паспорте приведены данные по сметной стоимости и ресурсам аэротенков с распределительным лотком 600х900, количеством рядов аэраторов - 4 и соответствующих камер распределения активного ила.

За расчетный показатель приняты I00 $м^3$ полезного объема (40,822; 6I,I88; 47,I84; 70,724).

B7EA

СОСТАВ ПРОЕКТНОЙ ДОКУМЕНТАЦИИ

Альбом I - Пояснительная записка
Альбом II - Технологическая и электротехническая части.
Альбом III - Конструкции железобетонные.
Альбом IУ- Конструкции железобетонные. Общие чертежи.
Альбом У - Изделия.
Альбом УI- Нестандартизированное оборудование.
Альбом УII- Спецификация оборудования.
Альбом УIII- Сметы. Части I и 2.
Альбом IX- Ведомости потребности в материалах.
Альбом X - Показатели изменения сметной стоимости.

Примененные типовые проекты - серия 3.90I-I2 в.I Затвор плоский глубинный 400х500 мм.

Объем проектных материалов, приведенных к формату А4 - I2I9 форматок

B7HA АВТОР ПРОЕКТА Союзводоканалпроект. II7832. В-33I.Москва,просп.Вернадского,29.

B7HA УТВЕРЖДЕНИЕ Утвержден В/О Союзводоканалниипроект
протокол № 46 от 20 сентября I984 г.
Введен в действие Союзводоканалниипроектом приказ № I0 от 09.0I.86
Срок действия проекта № 902-2-394.86 - I990 г.

gost.e-ecolog.ru

B7KA ПОСТАНЩИК Центральный институт типового проектирования I25878, Москва, А-445, ул. Смольная, 22

Инв.№ 2I049
Пасп.№ 053346