СССР	СТРОИТЕЛЬНЫЙ КАТАЛОГ ЧАСТЬ 2 ТИПОВЫЕ ПРОЕКТЫ ПРЕДПРИЯТИЙ, ЗДАНИЙ И СООРУЖЕНИЙ	ТИПОВОЙ ПРОЕКТ 407-3-393.86 УДК 621.316.172
ЦИТП	ОБЩЕПОДСТАНЦИОННЫЙ ПУНКТ УПРАВЛЕНИЯ ТИП III ИЗ УНИФИЦИРОВАННЫХ КОНСТРУКЦИЙ	DIFB
СЕНТЯБРЬ 1986		На 2-х листах На 3-х страницах Страница I

ФАСАД I-5

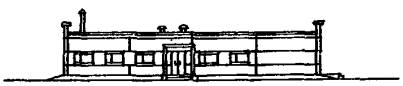

ПЛАН НА ОТМ.0.000

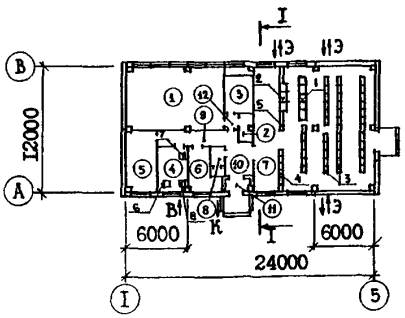

РАЗРЕЗ I-I

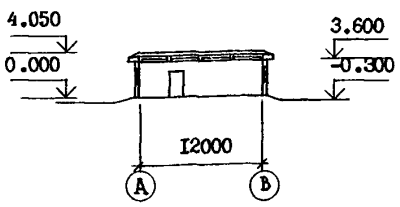

ЭКСПЛИКАЦИЯ ПОМЕЩЕНИЙ

Номер	Наименование	Площадь, м2	Номер	Наименование	Площадь, м2
I	Аккумуляторная	53,I	7	Помещение панелей	I4I,8
2	Кислотная	4,0	8	Санузел	3,5
3	Венткамера	I2,9	9	Коридор	I0,9
4	Мастерская и помещение ремонтной бригады	I2,5	I0	Вестибюль	6,8
5	Помещение аппаратуры связи	I7,5	II	Тамбур входа	2,9
6	Помещение релейной бригады	I0,8	I2	Тамбур аккумуляторной	2,I

gost.e-ecolog.ru

ОБЩЕПОДСТАНЦИОННЫЙ ПУНКТ УПРАВЛЕНИЯ ТИП III ИЗ УНИФИЦИРОВАННЫХ КОНСТРУКЦИЙ	ТИПОВОЙ ПРОЕКТ 407-3-393.86	Лист I Страница 2

ЭКСПЛИКАЦИЯ ОБОРУДОВАНИЯ

Поз.	Наименование и марка	Колич.	Поз.	Наименование и марка	Колич.
I	Панели щита собственных нужд переменного тока ПСН-III0-78	3-6	5	Выпрямительный агрегат зарядно-подзарядный ВАЗП-380(260-40) 80 УХЛ4	2
2	Панели щита собственных нужд постоянного тока ПСН-I200-78	3	6	Настольно-сверлильный станок 2М II2	2
3	Панели релейной защиты	0-35	7	Точильный станок двусторонний ТМ-2	I
4	Панели управления	0-6	8	Токарно-винторезный станок IM6I	I

Количество оборудования позиций I,3,4 определяется при привязке.

D2BA СТРОИТЕЛЬНЫЕ КОНСТРУКЦИИ И ИЗДЕЛИЯ

Фундаменты- сборные железобетонные по серии I.020-I/83 вып.I-I типоразмеров-I;

Фундаментные блоки- сборные бетонные по ГОСТ I3579-78; типоразмеров -I;

Фундаментные балки- сборные железобетонные по серии I.4I5-I вып.I; типоразмеров- I;

Колонны- сборные железобетонные по серии I.423.3 вып.I,2; типоразмеров 2;

Стены- сборные из легкого бетона по серии I.030.I-I вып.I-I, 0-3; типоразмеров - 6.

Перегородки- кирпичные;

Плиты покрытия- сборные железобетонные по ГОСТ 22701.I-77, 22701.2-77; типоразмеров- I;

Стропильные балки- сборные железобетонные по серии I.462.I-I0/80 вып.I; типоразмеров- I;

Кровля- рулонная четырехслойная с утеплителем из пенобетона γ= 500 кг/м^3

Полы- релин, цементный, мозаичный и керамическая плитка;

Двери- деревянные по ГОСТ I4624-84 и ГОСТ 24698-8I; типоразмеров- 4;

Окна- деревянные по ГОСТ I2506-8I; типоразмеров- I;

Наибольшая масса монтажного элемента (стеновая панель)- 3,35 т

H5UA ОТДЕЛКА

НАРУЖНАЯ

Стеновые панели снаружи окрашиваются силикатной краской светлых тонов, откосы дверных и оконных проемов штукатурятся цементным раствором.

ВНУТРЕННЯЯ

Затирка стен, штукатурка перегородок, окраска, облицовка глазурованной плиткой

C3GA ИНЖЕНЕРНОЕ ОБОРУДОВАНИЕ

Водопровод- хозяйственно- питьевой; напор на вводе H=I7м

Канализация- хозяйственно- фекальная;

Отопление- электрическими печами;

Вентиляция- приточно- вытяжная с механическим побуждением и естественная.

Электроснабжение- напряжением 380/220 В от щита собственных нужд;

Электроосвещение- люминесцентное и лампами накаливания;

J30B СКОРОСТНОЙ НАПОР ВЕТРА _ 45 кгс/м^2 0,44 кПа

J3NB ВЕС СНЕГОВОГО ПОКРОВА _ I50 кгс/м^2 I,47 кПа

R2C0 СТЕПЕНЬ ОГНЕСТОЙКОСТИ - вторая

G2DD КЛИМАТИЧЕСКИЕ РАЙОНЫ СССР -I,II,III,IУ

N1BD РАСЧЕТНАЯ ТЕМПЕРАТУРА НАРУЖНОГО ВОЗДУХА- минус 20,30,40 °С

G2EE ИНЖЕНЕРНО-ГЕОЛОГИЧЕСКИЕ УСЛОВИЯ- обычные

G3DT ТЕХНОЛОГИЧЕСКИЙ ПРОЦЕСС

Общеподстанционный пункт управления тип III предназначается для сетевых подстанций на постоянном оперативном токе с высшим напряжением до 220 кВ по упрощенным схемам, либо II0 кВ по развитым схемам, без возможности размещения диспетчерских пунктов.

ОПЩЕПОДСТАНЦИОННЫЙ ПУНКТ УПРАВЛЕНИЯ ТИП III ИЗ УНИФИЦИРОВАННЫХ КОНСТРУКЦИЙ | ТИПОВОЙ ПРОЕКТ 407-3-393.86 | Лист 2 Страница 3

	Наименование		Всего	Удельн. показатель
V1IA	СТОИМОСТЬ			
V1IB	Общая сметная стоимость	тыс. руб.	37,83	-
	в том числе:			
V1IL	Строительно-монтажных работ	то же	33,93	-
V1IO	Оборудования	"	3,9	-
V1IS	Стоимость строительно-монтажных работ I м2 общей площади	руб.	-	II7,8
V1IR	То же, на м^3 строительного объема	"	-	27,4
V1IV	Стоимость общая на расчетный показатель	"	-	I3I,4
V1JA	ТРУДОЕМКОСТЬ			
V1JF	Построечные трудовые затраты	чел. дн.	608,I	-
V1JR	То же, на I м^3 строительного объема	то же	-	0,49
V1JV	То же, на расчетный показатель	"	-	2,II
V1KA	РАСХОДЫ			
V1KB	Расход строительных материалов			
	Цемент, приведенный к М400	т	53,9(I0,0)	-
	То же, на I м2 общей площади	"		0,I9
	Сталь	"	8,8(2,3)	-
	Сталь приведенная к классам А-I и С 38/23	"	II,0	-
	То же, на I м2 общей площади	"	-	0,04
	То же, на расчетный показатель	"	-	0,04
	Бетон и железобетон	м^3	II9,I	-
	В том числе: монолитный	"	6,9	-
	сборный	"	II2,2	-
	То же, на I м2 общей площади	"	-	0,4I
	Лесоматериалы	"	7,5	-
	Лесоматериалы, приведенные к круглому лесу	"	II,2(7,2)	-
	Кирпич	тыс.шт.	I2,0	-
	То же, на I м2 общей площади	То же	-	0,04

	Наименование		Всего	Удельн. показатель
V4KA	ЭКСПЛУАТАЦИОННЫЕ ПОКАЗАТЕЛИ			
	Расход			
V4KH	воды	м^3/ч	0,I	-
	холодной	м^3/сут	0,5	-
V4KI	Канализационные стоки	то же	0,5	-
V4KN	Тепла	ккал/ч	53344	-
		кВт	6I,9	
	в том числе:			
	на отопление	То же	26918	-
			3I,2	
	на вентиляцию	"	26420	-
			30,6	
	тепла на отопление I м2 общей площади	"	-	93,5
				0,II
V4KK	Потребная электрическая мощность	кВт	49,6	-
	ТЕХНИЧЕСКИЕ ХАРАКТЕРИСТИКИ			
G3NB	Объем строительный	м^3	I237	-
V1NP	Объем строительный на расчетный показатель	"	-	4,30
G30C	Площадь застройки	м2	306,2	-
G30B	Общая площадь	"	288	-
V1OK	Общая площадь на расчетный показатель	"	-	I

В скобках указывается потребность в строительных материалах без учета расходов на изготовление сборных изделий, конструкций.

ДОПОЛНИТЕЛЬНЫЕ ДАННЫЕ

Проект разработан взамен проекта 407-3-235.
Расчетный показатель- I м2 общей площади
Показатели приведены для условия строительства при температуре наружного воздуха минус 30°С
Сметная документация составлена в нормах и ценах I984 г.

B7EA СОСТАВ ПРОЕКТНОЙ ДОКУМЕНТАЦИИ

Альбом I - Общая пояснительная записка
Альбом II - Архитектурно- строительные решения
Электротехнические решения
Отопление и вентиляция
Внутренние водопровод и канализация
Альбом III - Строительные изделия (из ТП 407-3-39I.86)
Альбом IУ- Ведомости потребности в материалах
Альбом У - Сметная документация
Альбом УI- Показатели результатов применения научно-технических достижений

Примененные типовые проектные решения
407-03-322 "Установка аккумуляторной батареи с элементами СК и СН на ПС напряжением 500 кВ" (распространяет Свердловский филиал ЦИТП).

Объем проектных материалов, приведенных к формату А4,- 355 форматок.

B7BA АВТОР ПРОЕКТА СЗО института "Энергосетьпроект", I93036, Ленинград, Невский пр., III/3

B7HA УТВЕРЖДЕНИЕ Утвержден и введен в действие Минэнерго СССР протокол № 43 от I4.II.84 г.

Срок действия- I990 г.

B7KA ПОСТАВЩИК Свердловский филиал ЦИТП 620062, Свердловск, ул. Чебышева,4

Инв.№ Катал.л.№054739

gost.e-ecolog.ru